Топливозаправочные

3

Арматуры

Tank + Pipe Fittings
Accessoires pour citernes + tuyauteries
Attacchi rapidi per cisterne ed autobotti

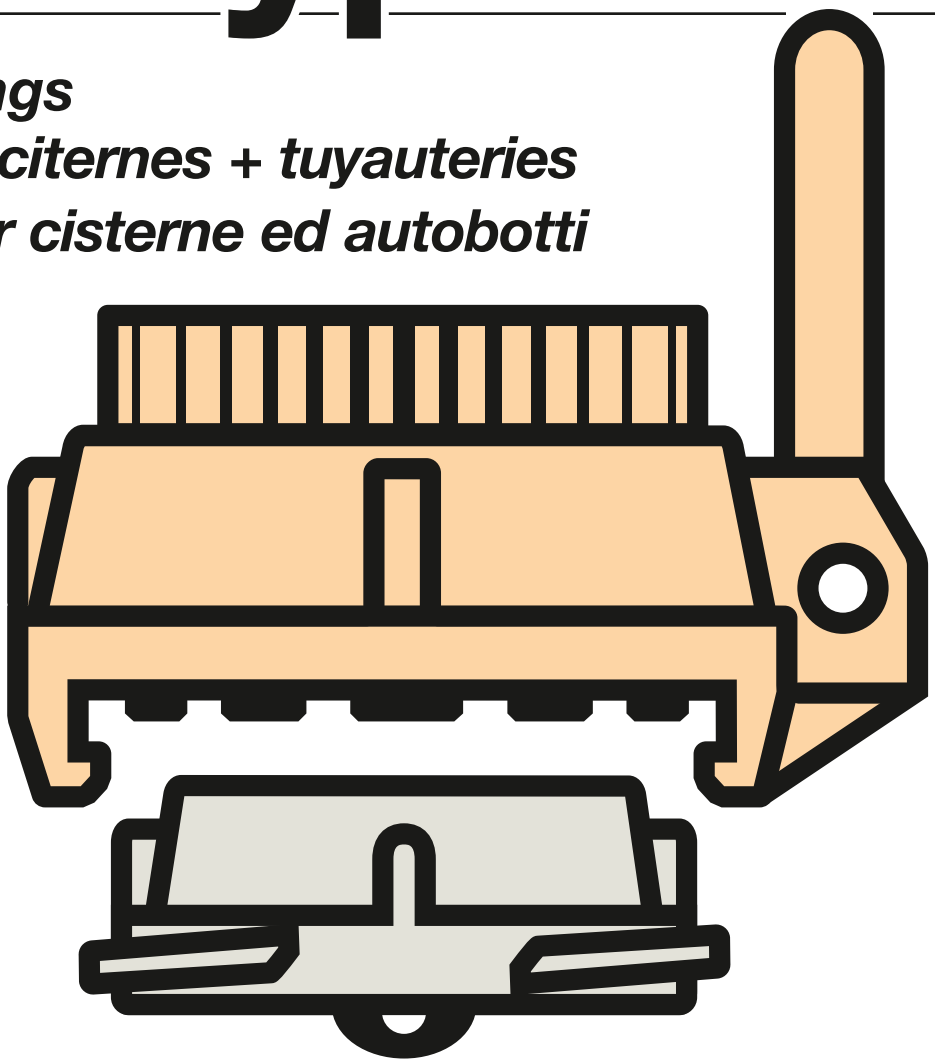

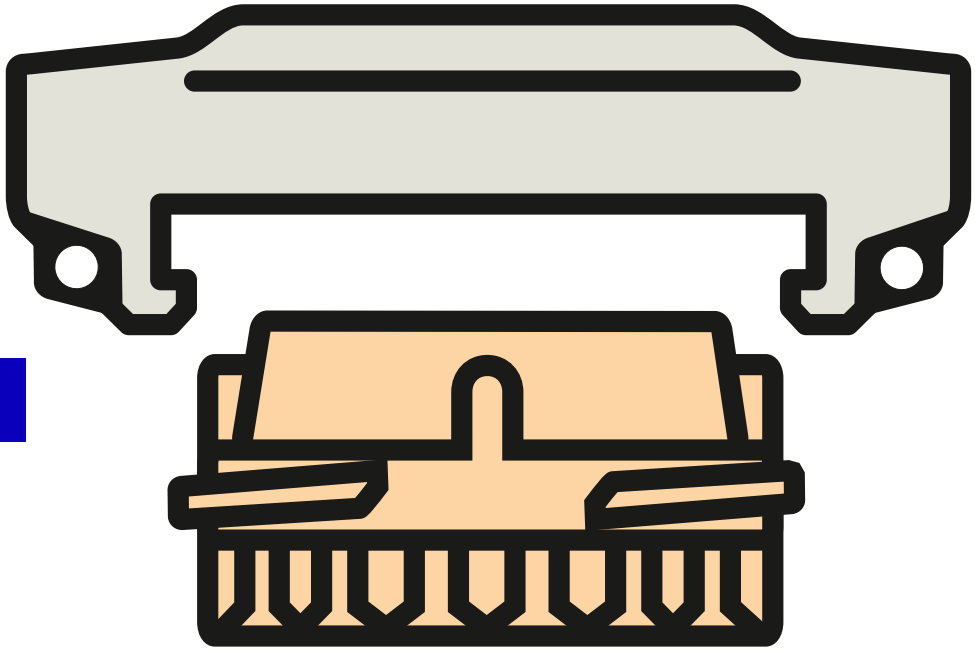

ELAFLEX

ELAFLEX

МАССА Weight Approx. ≈ kg	РАЗМЕРЫ ≈ mm Dimensions ≈ mm DN	d	D	МАТЕРИАЛЫ Materials	НОМИН. ДАВЛ. PN bar	РЕЗЬБА Thread Size IG	НОМЕР ЗАКАЗА Part Number Type
0,35	50	70	105	прессованная латунь KD = NBR — hot stamped brass KD = NBR	16	–	MB 50
1,05	80	102	145				MB 80
0,12	50	70	105	прессованный алюминий, анодированный KD = NBR — hot stamped aluminium KD = NBR	16	–	MB 50 Al
0,30	80	102	145				MB 80 Al
0,46	100	128	175				MB 100 Al
0,33	50	70	105	нержавеющая сталь 1.4408 KD = Hypalon CSM — stainless steel AISI 316 / INOX KD = Hypalon CSM	16	–	MB 50 SS
0,77	80	102	145				MB 80 SS
1,19	100	128	175				MB 100 SS
0,34	50	70	105	как тип SS, дополнительно с Teflon® PFA-покрытием — like type SS, additionally with Teflon® PFA coating as shown overleaf	16	–	MB 50 SSE
0,78	80	102	145				MB 80 SSE
1,20	100	128	175				MB 100 SSE

Заглушка TW типа **MB**, в соответствии с DIN EN14420-6 (DIN 28450), для шлангового соединения типа **VK** с уплотнением KD. Цепь заказывается отдельно.

*TW dust cap type **MB** according to EN 14420-6 (DIN 28450) for **VK** male couplings, with coupling seal (KD). Order chain separately.*

Тип MB

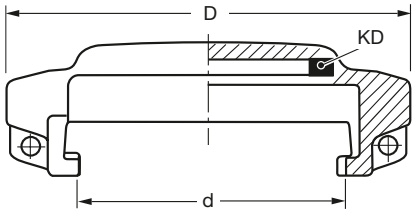

EDELSTAHL Rost frei

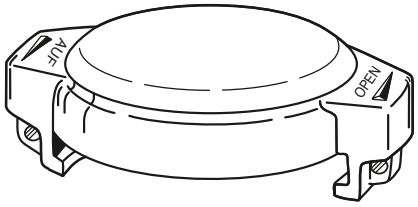

с маркировкой материала — *with material marking*

МАССА ≈ kg	РАЗМЕРЫ ≈ mm DN	d	D	МАТЕРИАЛЫ	НОМИН. ДАВЛ. PN bar	РЕЗЬБА IG	НОМЕР ЗАКАЗА Type
0,39	40	67	77	прессованная латунь GD = полиуретан — hot stamped brass GD = polyurethane; **BIT**: für Bitumen bis 200°C und heiße Öle GD = THERMOPAC (HBD) — ***BIT**: for bitumen up to 200°C and hot oils GD = THERMOPAC*	16	G 1½	VK 50 – 1½
0,34	50	67	77			G 2	VK 50
0,61	50	67	115			G 2½	VK 50 – 2½
0,96	65	101	110			G 2½	VK 80 – 2½
0,78	80	101	110			G 3	VK 80
0,78	80	101	110			G 3	VK 80 BIT
1,10	100	125	140			G 4	VK 100
1,10	100	125	140			G 4	VK 100 BIT
0,26	80	101	110	прессованный алюминий GD = полиуретан — hot stamped aluminium GD = polyurethane	16	G 3	VK 80 Al
0,32	50	67	77	нержавеющая сталь 1.4408 GD = PTFE — stainless steel AISI 316 / INOX GD = PTFE	16	G 2	VK 50 SS
0,70	80	101	110			G 3	VK 80 SS
1,13	100	125	140			G 4	VK 100 SS
0,31	50	67	77	как тип **SS**, дополнительно с Teflon® PFA-покрытием, рисунок на обороте — like type **SS**, additional with Teflon® PFA coating as shown overleaf	16	G 2	VK 50 SSE
0,69	80	101	110			G 3	VK 80 SSE
1,12	100	125	140			G 4	VK 100 SSE

Шланговое соединение TW типа **VK**, в соответствии с DIN EN 14420-6 (DIN 28450), с внутренней резьбой согласно DIN EN ISO 228 и резьбовым уплотнением (GD).

*TW male couplings **VK** according to EN 14420-6 (DIN 28450) with female pipe thread according to EN ISO 228 (BSP parallel), with captive thread seal (GD).*

Тип VK

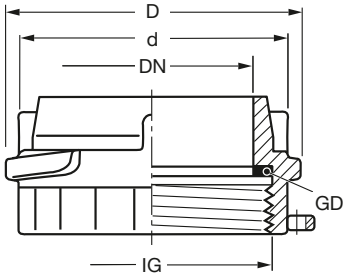

EDELSTAHL Rost frei

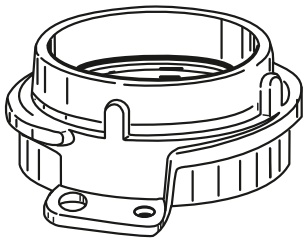

с маркировкой материала — *with material marking*

DN 100 имеет 3 соединительные планки, рис. на обороте — *DN 100 with 3 locking cams. Pictures see overleaf.*

	f. DN	d_1	d_2		l ≈ mm	Type
0,028	50	2,2	3,0	цепь : латунь крюк S: нержавеющая сталь — chain: brass S-hooks: stainl. steel	200	K 200 DIN
0,038	80	2,2	3,0		300	K 300 DIN
0,050	100	2,2	3,5		360	K 360 DIN
0,028	50	2,2	3,0	цепь + крюк S: нержавеющая сталь — chain + S-hooks: stainless steel	200	K 200 SS
0,037	80	2,2	3,0		300	K 300 SS
0,050	100	2,2	3,5		360	K 360 SS

Цепь с закаленным S-образным крюком
Chains with hardened S-hooks

Тяжелый тип по DIN 80402
Heavy type acc. to DIN 80402

Тяжелый тип для химической промышленности.
Heavy type for chemical industry

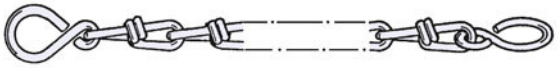

КОМПАНИЯ ELAFLEX ОСТАВЛЯЕТ ЗА СОБОЙ ПРАВО ТЕХНИЧЕСКИХ ИЗМЕНЕНИЙ. КОПИРОВАНИЕ И ПЕЧАТЬ ТОЛЬКО С РАЗРЕШЕНИЯ КОМПАНИИ · Specifications subject to change without notice · Copyright ELAFLEX

1

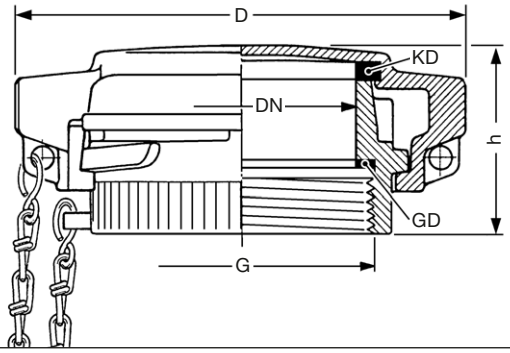

Укомплектованные арматуры для налива согласно 14420-6 (DIN 28450), готовые к монтажу, состоящие из:
VK из прессованной латуни с резьбовым уплотнением GD, **MB** из прессованного анодированного алюминия или латуни с уплотнением для арматур KD, тяжелая цепь согласно DIN 80402 с крюком S.

Complete fill pipe couplings acc. to EN 14420-6 (DIN 28450), ready assembled, consisting of:
***VK**, hot stamped brass, with thread seal GD,*
***MB**, hot stamped aluminum or brass with coupling seal KD, heavy chain acc. to DIN 80402, with S-hooks.*

РАЗМЕР DN *Size DN* mm	РЕЗЬБА *Thread Size* G	ПАРАМЕТРЫ ≈ mm *Dimensions ≈ mm* D	h
50	2"	105	48
80	3"	145	62
100	4"	175	62

2

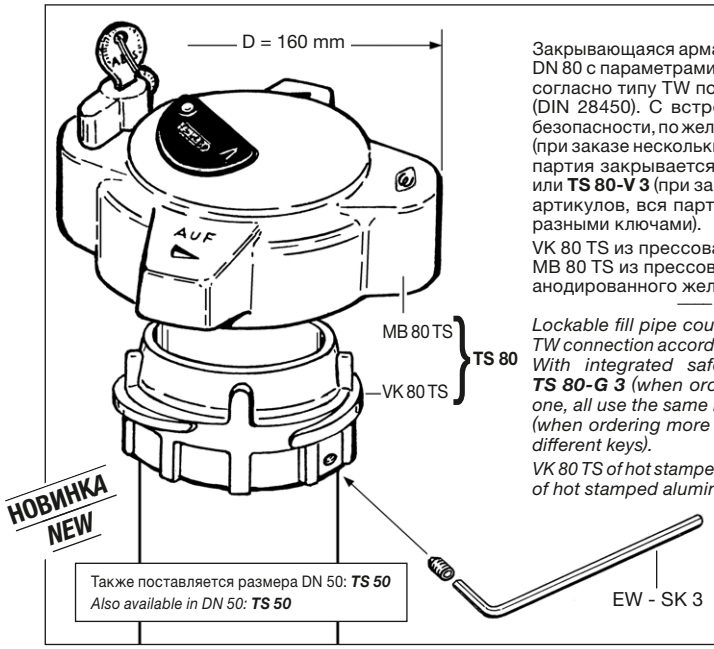

Также поставляется размера DN 50: ***TS 50***
*Also available in DN 50: **TS 50***

Закрывающаяся арматура для налива DN 80 с параметрами для соединения согласно типу TW по DIN EN 14420-6 (DIN 28450). С встроенным замком безопасности, по желанию, с **TS 80-G 3** (при заказе нескольких артикулов вся партия закрывается одним ключем) или **TS 80-V 3** (при заказе нескольких артикулов, вся партия закрывается разными ключами).

VK 80 TS из прессованной латуни, MB 80 TS из прессованного анодированного желтого алюминия.

*Lockable fill pipe coupling DN 80 with TW connection according to EN 14420-6 With integrated safety lock, either **TS 80-G 3** (when ordering more than one, all use the same key) or **TS 80-V 3** (when ordering more than one, all use different keys).*

VK 80 TS of hot stamped brass, MB 80 TS of hot stamped aluminium, anodised.

3

Блокировка арматур размеров DN 50 и DN 100 осуществляется с помощью стандартных навесных замков с дужкой толщины Ø 6,5 мм.

Locking fill pipe coupling of sizes DN 50 and DN 100 is done by using standard padlocks with shackle thickness Ø 6,5 mm.

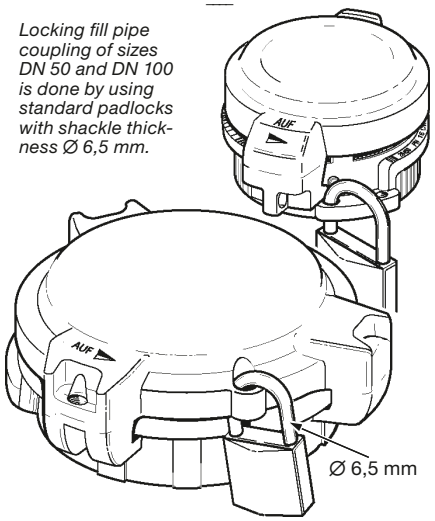

4

Арматура для налива DN 100

Fill pipe coupling DN 100

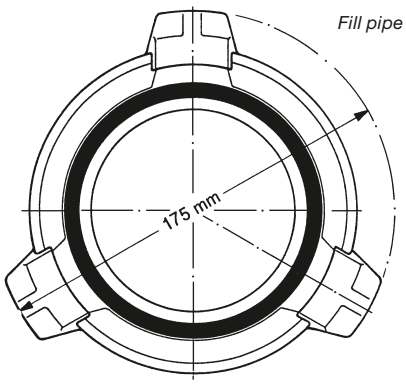

TW-крышка **MB 100 Al** с 3 кулачками

*TW dust cap **MB 100 Al** with 3 locking lugs*

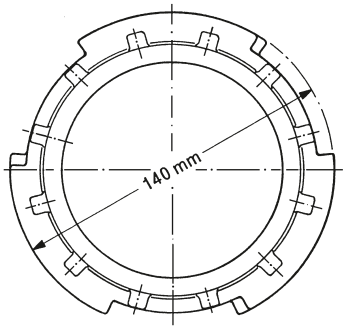

TW-фитинг **VK 100** с 3 планками

*TW male coupling **VK 100** with 3 locking cams*

5

НОВИНКА
NEW

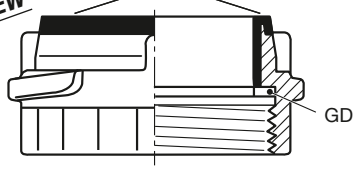

Тип **VK . . . SSE PTFE**

TW-соединение типа **VK** или уплотнительное кольцо **TWK** из нержавеющей стали, как описано на обороте, только дополнительно с утолщенной, особо устойчивой к ударам, электропроводящей **подкладкой PTFE**.
Цвет: черный.

*TW male coupling **VK** or crown piece **TWK** of stainless steel as described overleaf, but with an addtional thick walled, increased impact resistant, electrically conductive **PTFE coating**.*
Colour: black

6

Арматуры для налива типа TW из нержавеющей стали, только дополнительно с **покрытием Teflon® PFA** в местах непосредственного соприкосновения с веществом внутри шланга. Цвет: красный. Детали см. в информационном сообщении 5.03.

Применяемое покрытие PFA соответствует требованиям FDA 21 CFR 177.1550 и 177.2440.

Покрытие PFA используется, когда химическая устойчивость нержавеющей стали не достаточна, как например, для соляной кислоты, хлорида железа III, раствора серной кислоты. Информация по химической стойкости для покрытия **SSE** указана на стр. 356, для уплотнений **GD** и **KD** - на стр. 396

*TW fill pipe couplings of stainless steel as described overleaf, but parts in contact with liquid with an additional **coating of Teflon® PFA**. Colour: red. For details please see Information 5.03.*

The used PFA coating corresponds to the FDA requirements 21 CFR 177.1550 and 177.2440.

*The PFA coating is used when the chemical resistance of stainless steel is not sufficient like for hydrochloric acid, ferro-III-chloride, diluted sulfuric acid. Resistance Chart for coating **SSE** see page 356, for seals **GD** and **KD** page 396.*

Тип **MB . . . SSE**

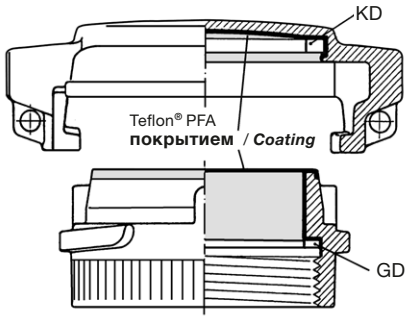

Тип **VK . . . SSE**

РАЗДЕЛ 3 Section	МАССА Weight Approx. ≈ kg	РАЗМЕРЫ ≈ mm Dimensions ≈ mm DN	d	D	МАТЕРИАЛЫ Materials	НОМИН. ДАВЛ. PN bar	РЕЗЬБА Thread Size IG/AG	НОМЕР ЗАКАЗА Part Number Type
	0,41	50	67	77	прессованная латунь — hot stamped brass	16	–	VB 50
	0,63	80	101	110				VB 80
	1,25	100	125	140				(VB 100)
	0,14	50	67	77	прессованный алюминий — hot stamped aluminium	16	–	VB 50 Al
	0,27	80	101	110				VB 80 Al
	0,40	100	125	140				VB 100 Al
	0,04	50	67	77	Полиамид (нейлон) армированный стекловолокном – не подходит для кислот – Polyamide, glas fiber reinforced – not suitable for acids –	6	–	VB 50 P
	0,12	80	101	110		6		VB 80 P
	0,16	100	125	140		2,5		VB 100 P
	0,29	50	67	77	нержавеющая сталь 1.4408 — stainless steel AISI 316 Ti / INOX	16	–	VB 50 SS
	0,72	80	101	110				VB 80 SS
	1,15	100	125	140				VB 100 SS
	0,30	50	67	77	как тип **SS**, дополнительно с покрытием Teflon® PFA — like type **SS**, additionally with Teflon® PFA coating	16	–	VB 50 SSE
	0,73	80	101	110				VB 80 SSE
	1,16	100	125	140				VB 100 SSE
	0,80	80	101	110	нержавеющая сталь 1.4408 stainl. steel AISI 316 Ti/INOX	16	–	VB 80 ADR SS
	0,50	100	125	140	прессованный алюминий hot stamped aluminium			VB 100 ADR Al
	0,70	50	70	100	прессованная латунь GD = полиуретан KD = NBR — hot stamped brass GD = polyurethane KD = NBR	16	G 2	MK 50
	0,70	50	70	100			G 2	MK 50 BIT
	0,77	50	70	100			G 2 A	MK 50 – 2" AG
	1,54	80	102	138			G 3	MK 80
	1,55	80	102	138	**BIT**: для битума до 200° C и горячего масла — ***BIT***: *for bitumen up to 200° C and hot oils*		G 3	MK 80 BIT
	2,73	100	128	171			G 4	MK 100
	2,73	100	128	171			G 4	MK 100 BIT
	0,59	80	102	138	прессованный алюминий hot stamped alu GD = PU, KD = NBR	16	G 3	MK 80 Al
	0,66	50	70	100	нержавеющая сталь 1.4408 GD = PTFE KD = Hypalon® CSM — stainless steel AISI 316 / INOX	16	G 2	MK 50 SS
	1,33	80	102	138			G 3	MK 80 SS
	2,24	100	128	171			G 4	MK 100 SS
	0,71	50	70	100	как тип **SS**, дополнительно с **активной системой безопасности с рычагом** (см. информационное сообщение 6.06) — like **SS**, additionally with ***Active Safeguard Lever*** (see Information 6.06)	16	G 2	(MK-A 50 SS)
	1,38	80	102	138			G 3	MK-A 80 SS
	2,29	100	128	171			G 4	MK-A 100 SS
	0,63	50	70	100	как тип **SS**, вставка дополнительно с покрытием Teflon® **PFA**, как указано на обороте — like **SS**, crown piece add. with Teflon® ***PFA*** coating as shown overleaf	16	G 2	MK 50 SSE
	1,38	80	102	138			G 3	MK 80 SSE
	2,40	100	128	171			G 4	MK 100 SSE

уплотнение для арматур **KD**, см. на стр. 316/393.
Резьбовое уплотнение GD см. на стр. 387+ 389.

*Coupling Seals **KD** see page 316/393. Captive Thread Seals see pages 387+389.*

Заглушка TW типа **VB** согласно DIN EN 14420-6 (DIN 28450) для арматур типа **MK**. Цепь надо заказывать отдельно (см. стр. 311).

*TW dust plugs type **VB** according to EN 14420-6 (DIN 28450) for **MK** couplers. Chain must be ordered separately (see page 311).*

Тип VB

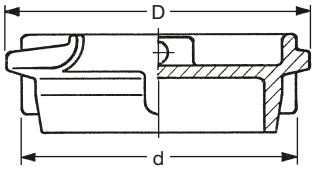

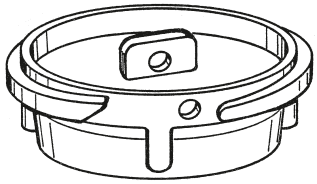

EDELSTAHL Rost frei

Тип VB ... ADR
с предохранительным клапаном для работы под давлением, см. информационное сообщение 9.11

Type VB ... ADR
with pressure relief valve see Information 9.11

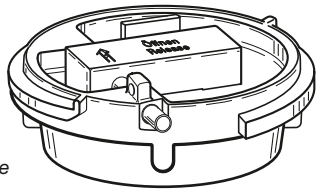

TW-арматуры типа MK согласно DIN EN 14420-6 (DIN 28450) с внутренней резьбой согласно DIN EN ISO 228 с резьбовым уплотнением (GD) и уплотнением для арматур (KD).

*TW couplers type **MK** acc. to EN 14420-6 (DIN 28450) with female pipe thread acc. to EN ISO 228 (BSP parallel), with captive thread seal (GD) and coupling seal (KD).*

Тип MK

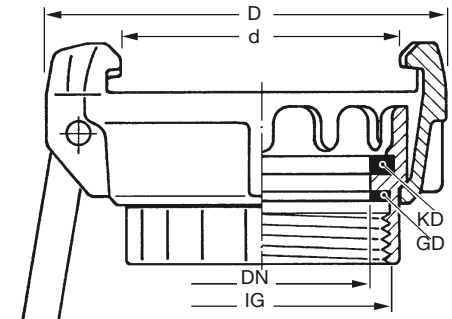

EDELSTAHL Rost frei

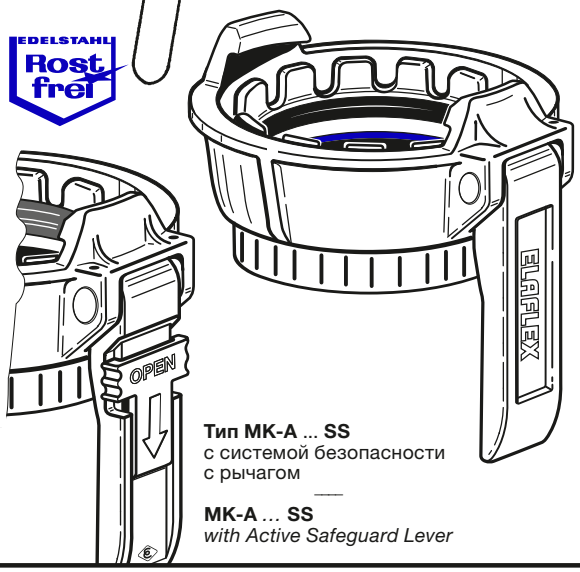

Тип MK-A ... SS
с системой безопасности с рычагом

MK-A ... SS
with Active Safeguard Lever

КОМПАНИЯ ELAFLEX ОСТАВЛЯЕТ ЗА СОБОЙ ПРАВО ТЕХНИЧЕСКИХ ИЗМЕНЕНИЙ. КОПИРОВАНИЕ И ПЕЧАТЬ ТОЛЬКО С РАЗРЕШЕНИЯ КОМПАНИИ · Specifications subject to change without notice · Copyright ELAFLEX

1

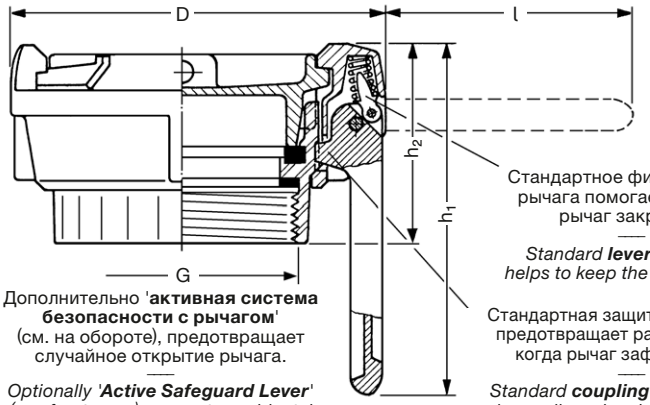

Стандартное фиксирование рычага помогает держать рычаг закрытым

*Standard **lever arresting** helps to keep the lever closed.*

Дополнительно '**активная система безопасности с рычагом**' (см. на обороте), предотвращает случайное открытие рычага.

*Optionally '**Active Safeguard Lever**' (see front page), prevents accidental opening of the lever.*

Стандартная защита от вращения предотвращает рассоединение, когда рычаг зафиксирован.

*Standard **coupling lock**, prevents decoupling when lever is arrested.*

Схематизированный рисунок показывает стандартную арматуру ELAFLEX типа **MK 80**, в комплекте с пробкой **VB 80**.

*Schematized drawing shows an ELAFLEX standard female coupling **MK 80**, complete with dust plug **VB 80**.*

РАЗМЕР DN *Size DN*	РЕЗЬБА *Thread Size*	ПАРАМЕТРЫ mm *Dimensions mm*				
mm	G	D	(Ms) h_1	(SS) h_1	l	h_2
50	2"	100	116	116	82	60
80	3"	138	135	133	92	78
100	4"	171	147	134	100	75

2

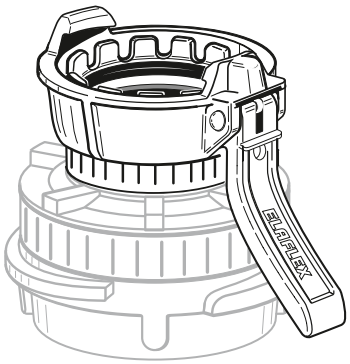

Пример / *Example:*
VK 80 x MK 50 - **45°**

Для функционирования фиксации рычага и защиты от вращения необходимо полностью прикладывать рычаг к арматуре.

В некоторых случаях установки это невозможно, поэтому арматуры поставляются также из латуни и нержавеющей стали с коленчатым или изогнутым рычагом (см. информационные сообщения 7.06, 13.08 и стр. каталога номер 321).

Прочие детали по запросу.

For the functioning of the lever arresting and the coupling lock, the lever should be in a vertical position.

*With some adapter couplings this 'close fit' of the lever is not possible, therefore female couplings of brass and stainless steel are also available **with bent lever** (see Information 7.06, 13.08 and catalogue page 321).*

Further details on request.

3

Все пробки **VB** из алюминия и латуни имеют показанное на рисунке отверстие для навесного замка. Таким образом, любая арматура **MK** закрывается.

*All dust plugs **VB** of brass and aluminium have the shown hole for padlocks, consequently all **MK** couplings can be locked.*

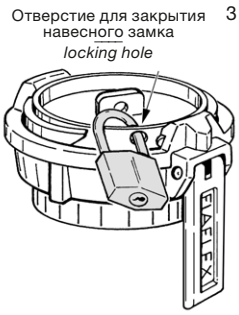

4

Ключ для арматур TW из латуни или стали. Исполнение и детали см. на стр. 244.

***TW coupling wrenches** of brass or steel. Design and details see page 244.*

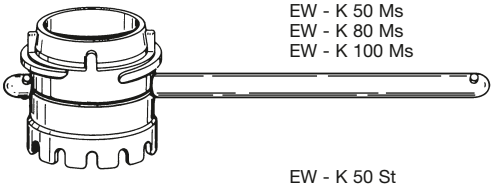

EW - K 50 Ms
EW - K 80 Ms
EW - K 100 Ms

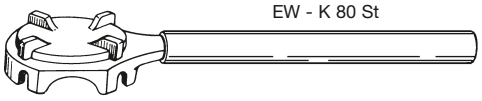

EW - K 50 St
EW - K 80 St

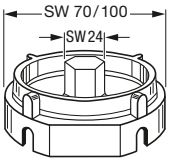

EW-TWS 50
(f. VK 50 + MK 50)

EW-TWS 80
(f. VK 80 + MK 80)

Компактные ключи для арматур TW из нержавеющей стали. Монтаж с помощью шестигранного ключа или большого гаечного ключа. Подходят для установки в узких местах сборки.

***Compact TW coupling wrenches**, stainless steel. Use with hexagon spanner or with big open-jawed spanner. Also suitable for narrow installation situations.*

5

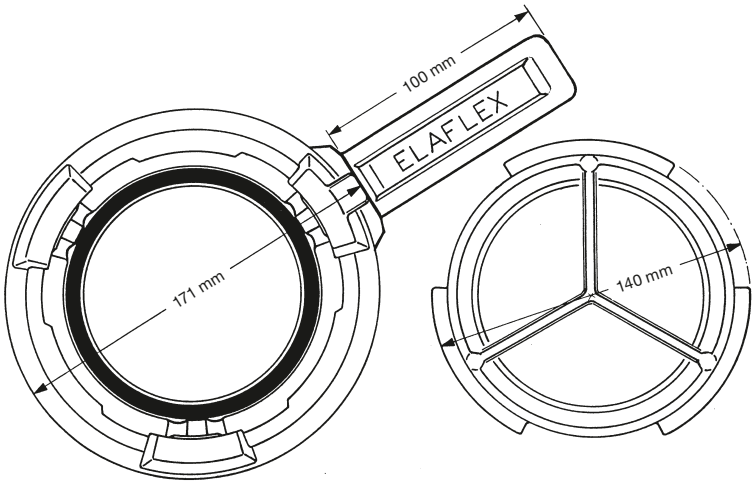

TW-Mutterkupplung **MK 100** mit 3 Kuppelklauen

*TW female coupling **MK 100** with 3 locking lugs*

TW-Blindstopfen **VB 100** mit 3 Kuppelleisten

*TW dust plug **VK 100** with 3 locking cams*

Тип **VB . . . SSE**

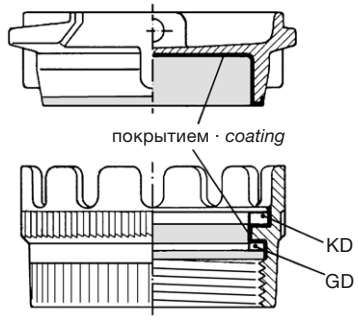

Тип **TWK . . . SSE**

TW-арматуры для налива из нержавеющей стали, как описано на обороте, только дополнительно с п**окрытием Teflon® PFA** в местах непосредственного соприкосновения с веществом внутри шланга. Цвет: красный. Детали см. информационное сообщение 5.03.

Применяемое покрытие PFA соответствует требованиям FDA 21 CFR 177.1550 и 177.2440.

Покрытие PFA используется, когда химическая устойчивость нержавеющей стали не достаточна, как например, для соляной кислоты, хлорида железа III, раствора серной кислоты. Информация по химической стойкости для покрытия **SSE** указана на стр. 356, для уплотнений **GD** и **KD** - на стр. 396.

*TW fill pipe couplings of stainless steel as described overleaf, but parts in contact with liquid with an additional **coating of Teflon® PFA**. Colour: red. For details please see Information 5.03.*

The used PFA coating corresponds to the FDA requirements 21 CFR 177.1550 and 177.2440.

The PFA coating is used when the chemical resistance of stainless steel is not sufficient like for hydrochloric acid, ferro-III-chloride, diluted sulfuric acid.
*Resistance Chart for coating **SSE** see page 356, for seals **GD** and **KD** page 396.*

МАССА Weight Approx. ≈ kg	ПАРАМЕТРЫ Dimensions ≈ mm DN	d	МАТЕРИАЛЫ Materials Жилье Body	Уплотнения Seals	РЕЗЬБА Thread Size G	НОМЕР ЗАКАЗА Part Number Type
0,24	50	69,7	прессованная латунь — *hot stamped brass*	GD = Полиуретан KD = NBR — *GD = polyurethane KD = NBR* — **BIT**: для битума до 200° C и горячего масла GD = THERMOPAC (HBD) KD = VAMAC — ***BIT**: for bitumen up to 200°C and hot oils*	G 2	TWK 50
0,24	50	69,7			G 2	TWK 50 BIT
0,31	50	69,7			G 1½ AG	TWK 50 - 1½ AG
0,33	50	69,7			G 2 AG	TWK 50 - 2 AG
0,55	80	101			G 3	TWK 80
0,55	80	101			G 3	TWK - 80 BIT
1,38	80	101			G 3 AG	TWK 80 - 3 AG
0,91	100	127			G 4	TWK 100 *)
0,91	100	127			G 4	TWK 100 BIT *)
0,20	80	101	прессованный алюминий *hot stamped alu*	GD = PU KD = NBR	G 3	TWK 80 Al
0,21	50	69,7	нержавеющая сталь 1.4408 — *stainless steel 1.4408 AISI 316 Ti / INOX*	GD = PTFE KD = Hypalon® (CSM)	G 2	TWK 50 SS
0,50	80	101			G 3	TWK 80 SS
0,85	100	127			G 4	TWK 100 SS *)
0,22	50	69,7	как тип **SS**, дополнительно с покрытием Teflon® PFA для частей, находящихся в непосредственном контакте с веществом внутри шланга — *like type **SS**, additional Teflon® PFA coating for parts in contact with liquid*		G 2	TWK 50 SSE
0,51	80	101			G 3	TWK 80 SSE
0,86	100	127			G 4	TWK 100 SSE
0,49	50	70	прессованная латунь — *hot stamped brass*		–	TWM 50
0,49	50	70				TWM 50 - 45°
1,00	80	102				TWM 80
1,00	80	102				TWM 80 - 32°
1,65	100	128				TWM 100 *)
0,39	80	102	прессованный алюминий — *hot stamped aluminium*			TWM 80 Al
0,45	50	70	нержавеющая сталь 1.4408 — *stainless steel AISI 316 Ti / INOX*		–	TWM 50 SS
0,88	80	102				TWM 80 SS
0,88	80	102				TWM 80 SS - 90°
1,39	100	128				TWM 100 SS *)
0,48	50	70			–	(TWM- A 50 SS)
0,91	80	102				TWM- A 80 SS
1,42	100	128				TWM- A 100 SS *)
0,14	(50)	100	Прессованная латунь, фиксирующие детали из нержавеющей стали — *hot stamped brass arresting parts of stainless steel*		–	TWH 50
0,24	(80)	110				TWH 80
0,27	(100)	120				TWH 100

*) В связи со сложным монтажом фиксирующего кольца, рекомендуется при размере DN 100 заказывать только уже укомплектованные арматуры типа **MK 100** (см. стр. 313).

*It is recommended to order only complete female couplings **MK 100** (see page 313) because of the difficult assembly of the arresting ring.*

ELAFLEX

Уплотнительное кольцо для арматур TW типа **MK** согласно EN 14420-6 (DIN 28450) с трубной внутренней резьбой (G = резьба согласно DIN EN ISO 228) с вставленным резьбовым уплотнением (GD) и уплотнением для арматур (KD). Рабочее давление до PN 16.

*Crown piece for 'TW' coupling **MK** acc. to EN 14420-6 (DIN 28450) with female pipe thread (G = according to EN ISO 228 / BSP parallel) with captive thread seal (GD) and coupling seal (KD). Working pressure up to PN 16.*

Тип TWK

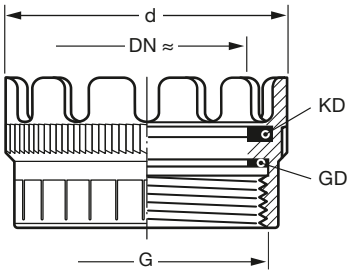

EDELSTAHL Rostfrei

с обозначением материала

with material marking

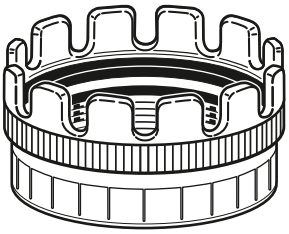

Зажимное кольцо с рычагом для арматур TW типа **MK** согласно EN 14420-6 (DIN 28450) с защитой от вращения из нержавеющей стали. Рабочее давление до PN 16.

*Coupling nut with lever for 'TW' coupling **MK** acc. to EN 14420-6 (DIN 28450), with coupling lock of stainless steel. W.P. up to PN 16.*

Тип TWM

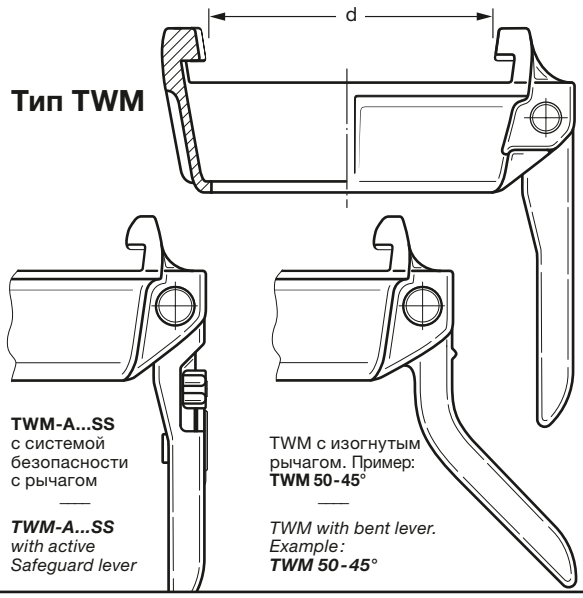

TWM-A...SS с системой безопасности с рычагом

***TWM-A...SS** with active Safeguard lever*

TWM с изогнутым рычагом. Пример: **TWM 50-45°**

*TWM with bent lever. Example: **TWM 50-45°***

Запасной рычаг в комплекте со штифтом, перекидным рычагом и пружиной.

Spare lever complete with pin, tipping lever and spring.

Тип TWH

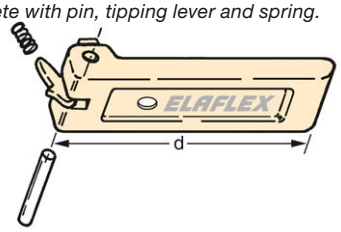

КОМПАНИЯ ELAFLEX ОСТАВЛЯЕТ ЗА СОБОЙ ПРАВО ТЕХНИЧЕСКИХ ИЗМЕНЕНИЙ. КОПИРОВАНИЕ И ПЕЧАТЬ ТОЛЬКО С РАЗРЕШЕНИЯ КОМПАНИИ · Specifications subject to change without notice · Copyright ELAFLEX

Уплотнения 'KD' для арматур типа TW · *Seals 'KD' for TW Couplings*

ТИП *Design*	РАЗМЕРЫ ≈ mm *Dimensions* D	d	s	МАТЕРИАЛ, ЦВЕТ, ПРИМЕНЕНИЕ *Materials, Colour, Applikation* 1)	НОМЕР ЗАКАЗА *Part Number*
Стандартный тип **TWD 50 + TWD 80** согласно EN 14420-6 для всасывающего / напорного типа применения. *Standard design **TWD 50 + TWD 80** acc. EN 14420-6. For normal suction / pressure operation.*	61,5	49	4,8	NBR, черный, стандартный тип для MK + MB *NBR black, standard seal for MK + MB*	TWD 50
				NBR, белый для пищевых продуктов *NBR white for foodstuffs*	TWD 50 W
				Hypalon®, зеленый для кислот и щелочей *CSM green for acids and alkalis*	TWD 50 Hy
				Полиуретан, медового цвета *Polyurethane amber colour*	TWD 50 PU
				FKM, черный для ароматических веществ + горячих масел *FKM black for aromatics + hot oils*	TWD 50 Vi
				EPDM, черный для эфиров и кетонов *EPT black for ester and ketones*	TWD 50 EP
Специальный тип **TWD 80 BIT** для горячего битума *Special design **TWD 80 BIT** for hot bitumen*	92	77	6	NBR, черный, стандартный тип для MK + MB *NBR black, standard seal for MK + MB*	TWD 80
				NBR, белый для пищевых продуктов *NBR white for foodstuffs*	TWD 80 W
				Hypalon®, зеленый для кислот и щелочей *CSM green for acids and alkalis*	TWD 80 Hy
				Полиуретан, медового цвета *Polyurethane amber colour*	TWD 80 PU
Стандартный тип **TWO** согласно EN 14420-6 для DN 100. Также подходит для применения с высокой мощностью всасывания. *Standard design **TWO** acc. EN 14420-6 for DN 100. Also suitable for high suction service.*				FKM, черный для ароматических веществ + горячих масел *FKM black for aromatics + hot oils*	TWD 80 Vi
				EPDM, черный для эфиров и кетонов *EPT black for ester and ketones*	TWD 80 EP
	92	77	7	VAMAC, 2 красные точки для горячего битума до 200°C *VAMAC, 2 red marks for hot bitumen up to 200°C*	TWD 80 BIT
	114	100	6	NBR, черный, стандартный тип для MK + MB *NBR black, standard seal for MK + MB*	TWO 100
				NBR, белый для пищевых продуктов *NBR white for foodstuffs*	TWO 100 W
				Hypalon®, зеленый для кислот и щелочей *CSM green for acids and alkalis*	TWO 100 Hy
				FKM, темно-зеленый для ароматических веществ + горячих масел *FKM dark green for aromatics + hot oils*	TWO 100 Vi
Специальный тип **GSD 50 + GSD 80** для всасывающего / напорного типа применения повышенной мощности. *Special design **GSD 50 + GSD 80** for pressure and high suction serivce.*	61,5	49	4,8	NBR, черный, стандартный тип для MK + MB *NBR black, standard seal for MK + MB*	GSD 50
				Hypalon®, зеленый для кислот и щелочей *CSM green for acids and alkalis*	GSD 50 Hy
				Полиуретан, синий *Polyurethane blue*	GSD 50 PU
				Силикон, прозрачный *Silicone transparent*	GSD 50 Si
				FKM, черный для ароматических веществ + горячих масел *FKM black for aromatics + hot oils*	GSD 50 Vi
	92	77	6	NBR, черный, стандартный тип для MK + MB *NBR black, standard seal for MK + MB*	GSD 80
				Hypalon®, зеленый для кислот и щелочей *CSM green for acids and alkalis*	GSD 80 Hy
				Полиуретан, синий *Polyurethane blue*	GSD 80 PU
				Силикон, прозрачный *Silicone transparent*	GSD 80 Si
				FKM, черный для ароматических веществ + горячих масел *FKM black for aromatics + hot oils*	GSD 80 Vi
				ETP Viton® extreme, черный *ETP Viton® Extreme, black*	GSD 80 ETP
Специальные типы PTFE · *Special designs PTFE*	Подходит для применения, при котором химической стойкости резиновых уплотнений не достаточно. Инкапсулированный тип TM имеет ядро из мягкой резины, которая не вступает в непосредственный контакт с жидкостью. *Suitable for use when chemical resistance of rubber seals is insufficient. The encapsulated type **TM** has a core of soft rubber which is not in contact with the liquid.*				
Форма **TWD...TD**	60,5	49	4,5	PTFE, белый, твердый *PTFE white, solid, continuously hard*	TWD 50 TD
	92	77	5,5		TWD 80 TD
Форма **TWD...TM**	61,5	49	4,8	NBR с покрытием PTFE, полутвердый *PTFE encapsulated NBR, semi-hard*	TWD 50 TM
	92	77	6		TWD 80 TM
Форма **TWO...TM**	114	100	7	FKM, черный с покрытием FEP, полутвердый *FEP encapsulated FKM, semi-hard*	TWO 100 TM

1) Данные химической стойкости указаны на странице 396 · *Resistance chart see page 396*

МАССА Weight Approx. ≈ kg	d ≈ mm	ТИП МАТЕРИАЛЫ Design Materials	АРМАТУРА TW TW Coupling	РАЗМЕР РЕЗЬБЫ Thread Size IG / AG	НОМЕР ЗАКАЗА Part Number Type
0,39	67	Арматура типа **VK** из прессованной латуни, с уплотненным переходником **RS** с внутренней резьбой. GD = полиуретан — *__VK__ coupling of hot stamped brass, with female/male reducer __RS__ with female thread. GD = polyurethane*	VK 50 (2")	G 1½	VK 50 – 1½" IG
0,34	67			G 2	VK 50
0,61	67			G 2½	VK 50 – 2½" IG
1,04	67			G 3	VK 50 – 3" IG
1,28	101		VK 80 (3")	G 2	VK 80 – 2" IG
0,96	101			G 2½	VK 80 – 2½" IG
0,78	101			G 3	VK 80
1,93	101			G 4	VK 80 – 4" IG
1,97	125		VK 100 (4")	G 3	VK 100 – 3" IG
1,10	125			G 4	VK 100
0,71	67	Арматура типа **VK** из прессованной латуни, с уплотненным переходным ниппелем **RN** или двойным ниппелем **DN** с внешней резьбой. GD = полиуретан — *__VK__ coupling of hot stamped brass, with reducing nipple __RN__ or double nipple __DN__ with male thread. GD = polyurethane*	VK 50 (2")	G 1½	VK 50 – 1½" AG
0,62	67			G 2	VK 50 – 2" AG
1,0	67			G 2½	VK 50 – 2½" AG
1,0	67			G 3	VK 50 – 3" AG
1,43	101		VK 80 (3")	G 2	VK 80 – 2" AG
1,04	101			G 2½	VK 80 – 2½" AG
1,33	101			G 3	VK 80 – 3" AG
1,81	125		VK 100	G 3	VK 100 – 3" AG
1,01	70	Арматура типа **MK** из прессованной латуни, с уплотненным переходником **RS** с внутренней резьбой. GD = полиуретан KD = NBR — *__MK__ coupling of hot stamped brass, with female/male reducer __RS__ with male thread. GD = polyurethane KD = NBR*	MK 50 (2")	G 1½	MK 50 – 1½" IG
0,70	70			G 2	MK 50
1,20	70			G 2½	MK 50 – 2½" IG
1,40	70			G 3	MK 50 – 3" IG
2,04	102		MK 80 (3")	G 2	MK 80 – 2" IG
2,05	102			G 2½	MK 80 – 2½" IG
1,54	102			G 3	MK 80
2,69	102			G 4	MK 80 – 4" IG
3,58	128		MK 100 (4")	G 3	MK 100 – 3" IG
2,71	128			G 4	MK 100
3,9	128			G 4	MK 100 – 4" AG
0,82	70	Арматура типа **MK** из прессованной латуни, с уплотненным переходным ниппелем **RN** или двойным ниппелем **DN** с внешней резьбой. GD = полиуретан KD = NBR — *__MK__ coupling of hot stamped brass, with fitted reducing nipple __RN__ or double nipple __DN__ with male thread. GD = polyurethane KD = NBR*	MK 50 (2")	G 1½	MK 50 – 1½" AG
0,77	70			G 2	MK 50 – 2" AG
1,35	70			G 2½	MK 50 – 2½" AG
1,35	70			G 3	MK 50 – 3" AG
2,19	102		MK 80 (3")	G 2	MK 80 – 2" AG
2,74	102			G 2½	MK 80 – 2½" AG
2,37	102			G 3	MK 80 – 3" AG
3,42	128		MK 100	G 3	MK 100 – 3" AG

Арматуры TW согласно EN 14420-6 (DIN 28450) с различной внутренней или внешней трубной резьбой в соответствии с DIN EN ISO 228. Другие типы резьбы – по запросу.

TW couplings acc. to EN 14420-6 (DIN 28450) with different female (IG) or male (AG) pipe threads according to EN ISO 228 (BSP parallel). Other threads on request.

Тип VK-IG

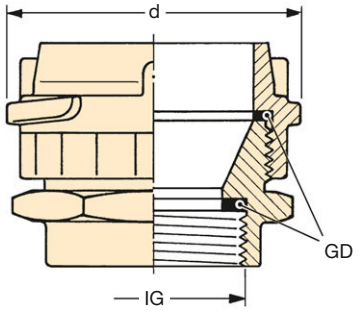

Тип VK-AG

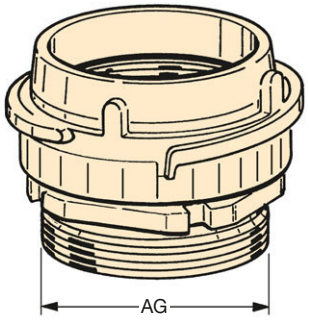

Тип MK-IG

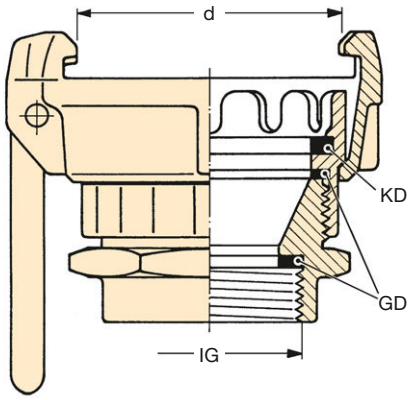

Тип MK-AG

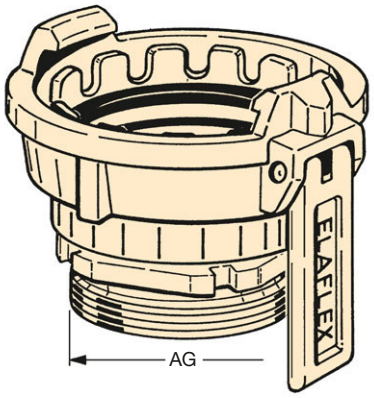

КОМПАНИЯ ELAFLEX ОСТАВЛЯЕТ ЗА СОБОЙ ПРАВО ТЕХНИЧЕСКИХ ИЗМЕНЕНИЙ. КОПИРОВАНИЕ И ПЕЧАТЬ ТОЛЬКО С РАЗРЕШЕНИЯ КОМПАНИИ · Specifications subject to change without notice · Copyright ELAFLEX

1994
Revision 2.2013
RU / EN

Все указанные арматуры поставляются также из нержавеющей стали. Дополнительный номер для заказа . . . SS

All couplings shown are also available in stainless steel. Additional part number: . . . SS

Арматуры TW с различными переходниками

TW COUPLINGS WITH DIFFERENT THREADS

Тип VK - R

1

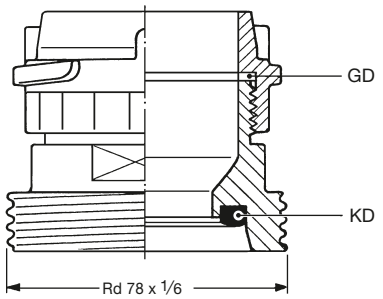

TW-арматура типа **VK** размеров DN 50 + 80 из н**ержавеющей стали** 1.4408, как показано на стр. 311, **только в особом исполнении с круглой внешней резьбой Rd 78 x 1/6** согласно DIN 405 для.
Опасного оборудования пожарных машин в соответствии с DIN 14555. Резьбовое уплотнение GD из PTFE, уплотнение для арматур из FKM.

—

*TW male coupling **VK** in the sizes 2" (DN 50) + 3" (DN 80), **of stainless steel** AISI 316 Ti/INOX as described on page 311, but **with special male knuckle thread Rd 78 x 1/6** acc. to DIN 405 for fire brigade dangerous goods equipment trucks acc. to DIN 14555.*
Thread seal GD of PTFE, coupling seal KD of Viton / FKM.

Тип MK - R

2

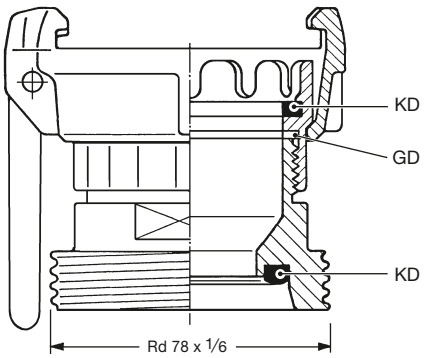

TW-арматура типа **MK** размеров DN 50 + 80 из **нержавеющей стали** 1.4408, как показано на стр. 311, **только в особом исполнении с круглой внешней резьбой Rd 78 x 1/6** согласно DIN 405 для опасного оборудования пожарных машин в соответствии с DIN 14555. Резьбовое уплотнение GD из PTFE, уплотнение для арматур из FKM.

—

*TW female coupling **MK** in the sizes 2" (DN 50) + 3" (DN 80), **stainless steel** AISI 316 Ti/INOX as described on page 311, but **with special male knuckle thread Rd 78 x 1/6** acc. to DIN 405 for fire brigade dangerous goods equipment trucks acc. to DIN 14555.*
Thread seal GD of PTFE, coupling seal KD of Viton / FKM.

Тип Storz AG - R

3

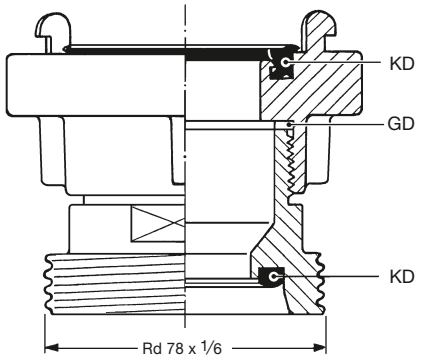

Фиксированное соединение Storz, размер C (DN 50) из **нержавеющей стали** 1.4581, как указано на стр. 327, **только в особом исполнении с круглой внешней резьбой Rd 78 x 1/6** согласно DIN 405 для опасного оборудования пожарных машин в соответствии с DIN 14555.
Резьбовое уплотнение GD из PTFE, уплотнение для арматур из FKM.

—

***Storz fixed coupling, size C** (DN 50), **stainl. steel** AISI 316 Ti / INOX as described on page 327, but **with special male knuckle thread Rd 78 x 1/6** acc. to DIN 405 for fire brigade dangerous goods equipment trucks acc. to DIN 14555.*
Thread seal GD of PTFE, coupling seals KD of Viton / FKM.

Тип Storz IG - R

4

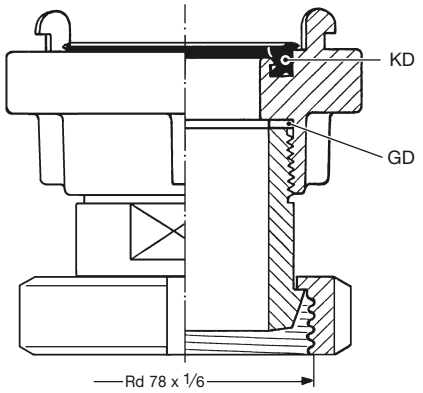

Фиксированное соединение Storz, размер C (DN 50) из **нержавеющей стали** 1.4581, как указано на стр. 327, **только в особом исполнении с поворотной гайкой и круглой внешней резьбой Rd 78 x 1/6** согласно DIN 405 для опасного оборудования пожарных машин в соответствии с DIN 14555.
Резьбовое уплотнение GD из PTFE, уплотнение для арматур из FKM.

—

***Storz fixed coupling, size C** (DN 50), **stainless steel** AISI 316 Ti / INOX as described on page 327, but special design **with swiveling nut with knuckle thread Rd 78 x 1/6** acc. to DIN 405 for fire brigade dangerous goods equipment trucks according to DIN 14 555.*
Thread seal GD of PTFE, coupling seal KD of Viton / FKM.

МАССА Weight Approx. ≈ kg	ТИП МАТЕРИАЛЫ Design Materials	АРМАТУРА Couplings d_1 ≈ mm	L Type	R Type	d_2 ≈ mm	НОМЕР ЗАКАЗА Part Number Type
1,00	Арматуры типа VK с переходным или двойным ниппелем из прессованной латуни GD = полиуретан — *VK couplings connected with double or reducing nipple, hot stamped brass GD = polyurethane*	67	VK 50	VK 50	67	VK 50 x VK 50
1,76		67	VK 50	VK 80	101	VK 50 x VK 80
2,98		67	VK 50	VK 100	125	VK 50 x VK 100
2,05		101	VK 80	VK 80	101	VK 80 x VK 80
2,56		101	VK 80	VK 100	125	VK 80 x VK 100
3,39		125	VK 100	VK 100	125	VK 100 x VK 100
0,73	прессованный алюминий *hot stamped aluminium*	101	VK 80 Al	VK 80 Al	101	VK 80 Al x VK 80 Al
2,56	Арматуры типов VK и MK, соединенные ниппелем из прессованной латуни GD = полиуретан KD = NBR — *VK + MK coupling, nipple connected, hot stamped brass GD = polyurethane KD = NBR*	67	VK 50	MK 80	102	VK 50 x MK 80
4,63		67	VK 50	MK 100	128	VK 50 x MK 100
2,13		101	VK 80	MK 50	70	VK 80 x MK 50–45° *)
4,21		101	VK 80	MK 100	128	VK 80 x MK 100
3,35		125	VK 100	MK 50	70	VK 100 x MK 50–45° *)
3,36		125	VK 100	MK 80	102	VK 100 x MK 80–32° *)
1,74	Арматуры типа MK с переходным или двойным ниппелем из прессованной латуни GD = полиуретан KD = NBR — *MK couplings connected with double or reducing nipple, hot stamped brass GD = polyurethane KD = NBR*	70	MK 50	MK 50	70	MK 50–45° x MK 50–45° *)
2,93		70	MK 50	MK 80	102	MK 50–45° x MK 80 *)
5,00		70	MK 50	MK 100	128	MK 50–45° x MK 100 *)
3,65		102	MK 80	MK 80	102	MK 80 x MK 80
5,01		102	MK 80	MK 100	128	MK 80 x MK 100
6,69		128	MK 100	MK 100	128	MK 100 x MK 100
1,37	прессованный алюминий *hot stamped aluminium*	102	MK 80 Al	MK 80 Al	102	MK 80 Al x MK 80 Al
1,38	Арматура типа VK, плотно соединенная с фиксированной арматурой Storz из прессованной латуни или прессованного алюминия GD = полиуретан KD = NBR — *VK coupling with Storz coupling tightly connected, hot stamped brass or hot stamped aluminium GD = polyurethane KD = NBR*	67	VK 50	Storz C	66	VK 50 x C
0,73		67	VK 50	Storz C Al	66	VK 50 x C Al
0,93		67	VK 50	Storz B Al	89	VK 50 x B Al
2,14		101	VK 80	Storz C	66	VK 80 x C
0,71		101	VK 80 Al	Storz C Al	66	VK 80 Al x C Al
1,14		101	VK 80	Storz B Al	89	VK 80 x B Al
0,66		101	VK 80 Al	Storz B Al	89	VK 80 Al x B Al
1,77		125	VK 100	Storz B Al	89	VK 100 x B Al
1,75	Арматура типа MK, плотно соединенная с фиксированной арматурой Storz из прессованной латуни или прессованного алюминия GD = полиуретан KD = NBR — *MK coupling with Storz coupling tightly connected, hot stamped brass or hot stamped aluminium GD = polyurethane KD = NBR*	70	MK 50	Storz C	66	MK 50 x C
1,10		70	MK 50	Storz C Al	66	MK 50 x C Al
1,30		70	MK 50	Storz B Al	89	MK 50 – 45° x B Al *)
2,94		102	MK 80	Storz C	66	MK 80 x C
1,03		102	MK 80 Al	Storz C Al	66	MK 80 Al x C Al
1,94		102	MK 80	Storz B Al	89	MK 80 x B Al
0,98		102	MK 80 Al	Storz B Al	89	MK 80 Al x B Al
3,42		128	MK 100	Storz B Al	89	MK 100 x B Al

Переходная муфта с обеих сторон с соединением TW согласно DIN EN 14420-6 (DIN 28450).

Adapter coupling TW both ends acc. to EN 14420-6 (DIN 28450).

Тип VK x VK

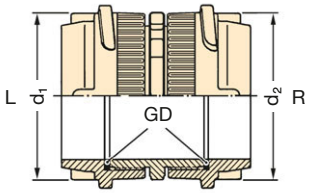

Тип VK x MK

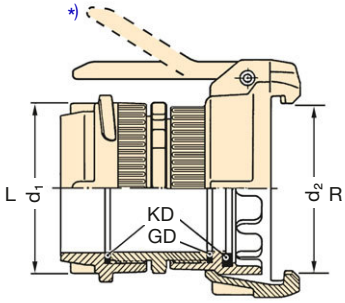

Тип MK x MK

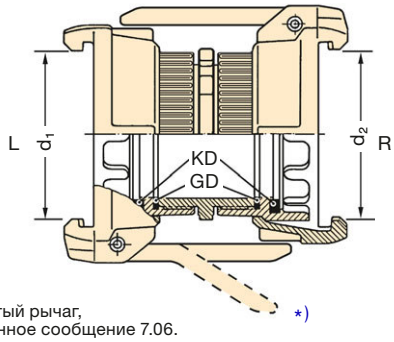

*) 32°/45°: коленчатый рычаг, см. информационное сообщение 7.06.
32°/45°: bent lever, see information 7.06

Переходная муфта с обеих сторон с соединением TW согласно DIN 28450 и фиксированное соединение Storz для пожарной службы согласно DIN для пожарных транспортных средств по утечке нефти.

Adapter couplings one end TW coupling acc. to DIN 28450, other end Storz fire brigade coupling acc. to DIN for vehicles used on oil contamination.

Тип VK x Storz

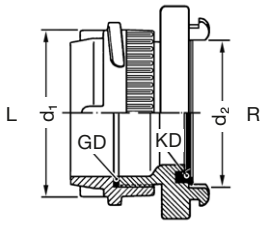

Тип MK x Storz

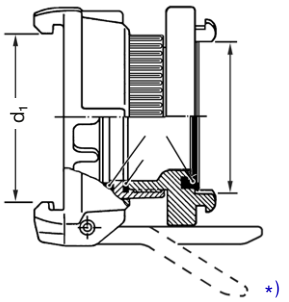

*) 45°: коленчатый рычаг, см. информационное сообщение 7.06.
45°: bent lever, see information 7.06

КОМПАНИЯ ELAFLEX ОСТАВЛЯЕТ ЗА СОБОЙ ПРАВО ТЕХНИЧЕСКИХ ИЗМЕНЕНИЙ. КОПИРОВАНИЕ И ПЕЧАТЬ ТОЛЬКО С РАЗРЕШЕНИЯ КОМПАНИИ · *Specifications subject to change without notice · Copyright ELAFLEX*

Все указанные арматуры поставляются также из нержавеющей стали. Дополнительный номер для заказа: . . . SS

All couplings shown are also available in stainless steel. Additional part number: . . . SS

1

Тип VK 50 x 2½" (TWÜ 13)

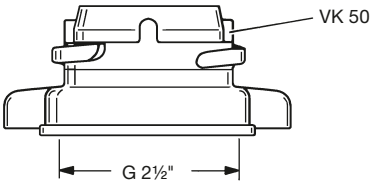

Переходная арматура TW типа **VK 50 x G 2½"** (старое обозначение TWÜ 13) из прессованной латуни, как описано на стр. 311, только в специальном исполнении с 2 кулачковыми ушками и внутренней резьбой G 21/2" согласно DIN EN ISO 228 с резьбовым уплотнением VD 76 / 63 из полиуретана.

—

*TW adapter coupling **VK 50 x G 2½"** (old part no. TWÜ 13) of hot stamped brass as described on page 311, but special design with two wing cams, with female pipe thread G 2½ according to EN ISO 228, with thread seal VD 76/63 of polyurethane.*

2

Тип VK 50 x MB 80 (TWV 7)

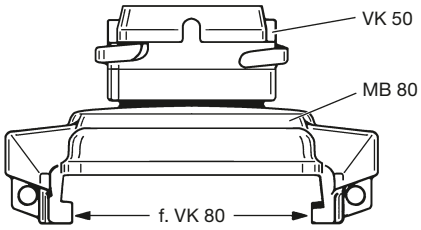

Переходная арматура TW типа **VK 50 x MB 80** (старое обозначение TWV 13) в упрощенном легком исполнении: просверленная заглушка TW MB 80 с приварной трубной резьбой G 2" и уплотненной арматурой TW типа VK 50 согласно EN 14420-6 (DIN 28450) из прессованной латуни с резьбовым уплотнением VD 60/49 из полиуретана и уплотнением для арматур TWD 80 из NBR. Рабочее давление макс. до 6 бар.

—

*TW adapter coupling **VK 50 x MB 80** (old part No. TWV 7) in simplified, lighter design: bored TW dust cap MB 80 with welded male pipe thread G 2" and sealed-on TW male coupling VK 50 acc. to EN 14420-6 (DIN 28450) of hot stamped brass with thread seal VD 60/49 of polyurethane, coupling seal TWD 80 of NBR. Operating pressure maximal 6 bar.*

3

Тип KR 50

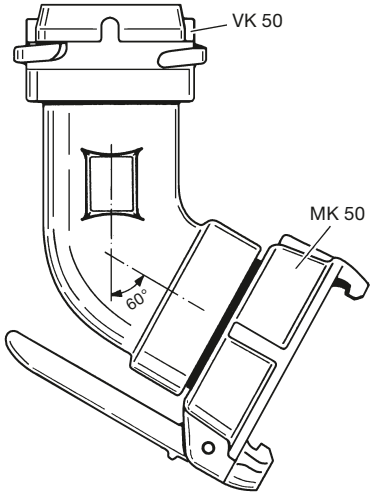

Арматура TW типа **KR 50** с коленом 60° из алюминия, с одной стороны, с арматурой TW типа VK 50, с другой стороны, арматурой TW типа MK 50-2" AG согласно EN 14420-6 (DIN 28450) из прессованной латуни. Резьбовое уплотнение из полиуретана, уплотнение для арматур из NBR

—

*TW-adapter coupling **KR 50** with 60° elbow of aluminium, one end TW male coupling VK 50, other end TW female coupling MK 50-2" AG according to EN 14420-6 (DIN 28450), made of hot stamped brass. Thread seals of polyurethane, coupling seal of NBR.*

4

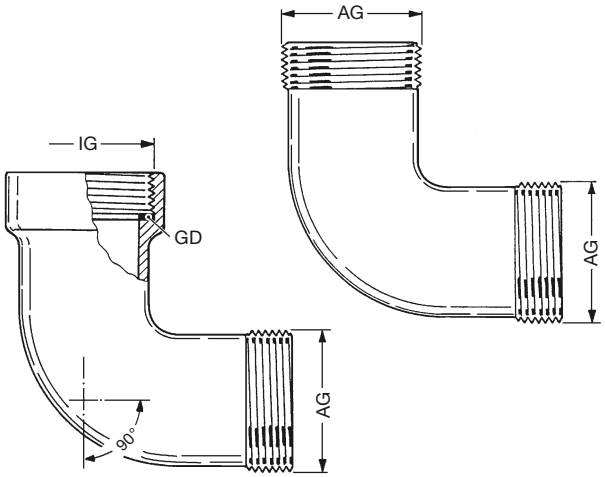

Колена 90° из алюминия, или с обеих сторон с трубной внешней резьбой AG или, с одной стороны, с трубной внутренней резьбой IG и с другой стороны, с трубной внешней резьбой AG. Согласно DIN EN ISO 228 с плоской уплотнительной поверхностью. Резьбовое уплотнение GD из полиуретана. Поставляются с размерами резьбы G 2", 3" и 4". По желанию - с арматурами TW.

—

90° bends of aluminium, either male pipe thread at both ends, or female pipe thread on one end and male pipe thread on the other end. According to EN ISO 228, with flat sealing surface. Thread seal GD of polyurethane. Available in sizes G 2", 3" and 4". On request with TW couplings.

МАССА Weight Approx. ≈ kg	РАЗМЕР DN Size DN mm	in.	МАТЕРИАЛЫ Materials	РЕЗЬБА / АРМАТУРА Thread / Coupling AG / K	НОМЕР ЗАКАЗА Part Number Type
2,90	50	2"	латунь GD 5½" = NBR 1) — brass GD 5½" = NBR 1)	G 2	KWZ 2"
2,95	80	3"		G 3	KWZ 3"
2,85	100	4"		G 4	KWZ 4"
1,05	50	2"	алюминий GD 5½" = NBR 1) — aluminium GD 51/2" = NBR 1)	G 2	(KWZ 2" Al)
0,96	80	3"		G 3	KWZ 3" Al
0,97	100	4"		G 4	KWZ 4" Al
2,60	50	2"	нержавеющая сталь 1.4401 GD 5½" = PTFE — stainless steel AISI 316 L / INOX GD 5½" = PTFE	G 2	KWZ 2" SS
2,55	80	3"		G 3	KWZ 3" SS
2,40	100	4"		G 4	KWZ 4" SS

1) Специальные уплотнения GD 5½" из Hypalon®, полиуретана, Viton® (FKM), Thermopac, см. на обороте.
Special seals GD 5½" of CSM, polyurethane, Viton®/ FKM, Thermopac see overleaf.

2) Специальные модели KWZ mit Rundgewinde-Schlauchanschluss nach DIN 405 umseitig.
Special type KWZ with hose connection with knuckle thread acc. to DIN 405 see overleaf.

Переходники для бензовозов типа KWZ, с одной стороны - с резьбой 5½" для бензовозов согласно DIN 3799 / DIN 26017 (старая DIN 11) с уплотнением GD 5, см. таблицу, с другой стороны, соединение для подключения шланга, как на рисунке.

*Rail car adapter type **KWZ**, one end with rail car thread 5½" Whitworth (DIN 26017 or old DIN 11), with c,aptive seal GD 5½", other end hose connection as shown.*

KWZ

с внешней резьбой согласно DIN EN ISO 228 с плоской уплотнительной поверхностью 2)

with ext. pipe thread acc. to EN ISO 228 (BSP parallel) with flat sealing surface 2)

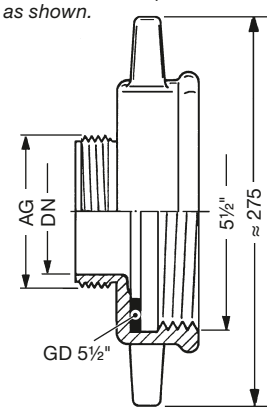

МАССА ≈ kg	DN mm	DN in.	Материалы	Резьба / Арматура AG / K	Номер заказа Type
3,26	50	2"	латунь GD 5½" = NBR 1) GD = полиуретан — GD 5½" = NBR 1) GD = polyurethane	VK 50	KWZ x VK 50
3,70	80	3"		VK 80	KWZ x VK 80
3,95	100	4"		VK 100	KWZ x VK 100
1,22	80	3"	алюминий — aluminium	VK 80 Al	KWZ x VK 80 Al
2,91	50	2"	нержавеющая сталь 1.4401 GD 5½" / GD = PTFE — stainless steel AISI 316 L / INOX GD 5½" = PTFE	VK 50 SS	KWZ x VK 50 SS
3,28	80	3"		VK 80 SS	KWZ x VK 80 SS
3,55	100	4"		VK 100 SS	KWZ x VK 100 SS

KWZ-VK

со шланговым соединением типа VK согласно DIN EN 14420-6

with VK coupling acc. to EN 14420-6

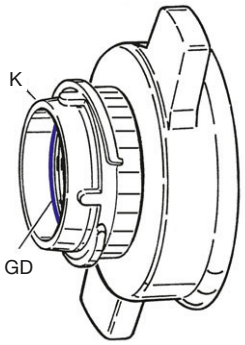

МАССА ≈ kg	DN mm	DN in.	Материалы	Резьба / Арматура AG / K	Номер заказа Type
3,63	50	2"	латунь GD 5½" / KD = NBR 1) GD = полиуретан — brass GD 5½" / KD = NBR 1) GD = polyurethane	MK 50	KWZ x MK 50-45°
4,50	80	3"		MK 80	KWZ x MK 80-32°
5,60	100	4"		MK 100	KWZ x MK 100
1,55	80	3"	алюминий — aluminium	MK 80 Al	KWZ x MK 80 Al
3,29	50	2"	нержавеющая сталь 1.4401 GD 5½" / GD = PTFE KD = Hypalon®® / CSM — stainless steel AISI 316 L / INOX	MK 50 SS	KWZ x MK 50-45° SS 3)
4,0	80	3"		MK 80 SS	KWZ x MK 80-45° SS 3)
5,15	100	4"		MK 100 SS	KWZ x MK 100 SS 3)

3) Длинное особое исполнение с откидывающимся и арретирующимся рычагом..
Long special type with standard lever see overleaf.

KWZ-MK

со шланговым соединением типа MK согласно DIN EN 14420-6, укороченный тип

with MK coupling acc. to EN 14420-6, short type

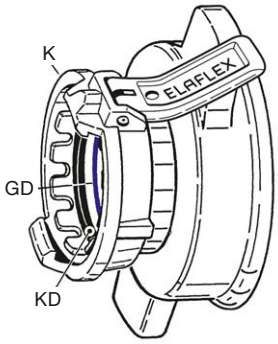

МАССА ≈ kg	DN mm	DN in.	Материалы	Резьба / Арматура AG / K	Номер заказа Type
3,53	50	2"	латунь GD 5½" / KD = NBR 1) GD = полиуретан — brass GD 5½" / KD = NBR 1) GD = polyurethane	Storz C	KWZ x Storz C
4,11	80	3"		Storz B	KWZ x Storz B
5,05	100	4"		Storz A	KWZ x Storz A
1,32	50	2"	алюминий GD 5½" / KD = NBR 1) GD = полиуретан — aluminium GD 5½" / KD = NBR 1) GD = polyurethane	Storz C Al	KWZ x Storz C Al
1,36	80	3"		Storz B Al	KWZ x Storz B Al
1,88	100	4"		Storz A Al	KWZ x Storz A Al
3,25	50	2"	нержавеющая сталь 1.4401 GD 5½" / GD = PTFE KD = Viton®/FKM — stainless steel AISI 316 L / INOX	Storz C SS	KWZ x Storz C SS
4,15	80	3"		Storz B SS	KWZ x Storz B SS
4,70	100	4"		Storz A SS	KWZ x Storz A SS

KWZ-Storz

с фиксированным соединением Storz согласно DIN

with Storz coupling according to DIN

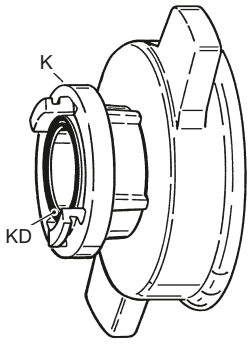

КОМПАНИЯ ELAFLEX ОСТАВЛЯЕТ ЗА СОБОЙ ПРАВО ТЕХНИЧЕСКИХ ИЗМЕНЕНИЙ. КОПИРОВАНИЕ И ПЕЧАТЬ ТОЛЬКО С РАЗРЕШЕНИЯ КОМПАНИИ · Specifications subject to change without notice · Copyright ELAFLEX

1

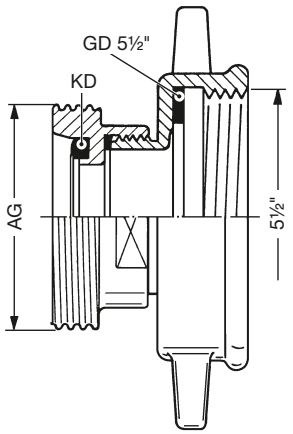

Тип KWZ-SS

Переходники для бензовозов типа **KWZ-SS**, как описано на обороте, только в **особом исполнении** с круглой резьбой согласно DIN 405, из нержавеющей стали. Со вставленным арматурным уплотнением KD из FKM. Уплотнение GD 5½“ из FKM или из другого материала, по желанию.

*Rail car adapters type **KWZ-SS** as described overleaf, **special design with knuckle** thread according to DIN 405 in stainless steel. With captive coupling seal KD of FKM. GD 5½" seal of FKM or as requested.*

РЕЗЬБА *Thread Size* AG	НОМЕР ЗАКАЗА *Part Number* Type
Rd 78 x 1/6	KWZ x 78 SS *)
Rd 95 x 1/6	(KWZ x 95 SS)
Rd 110 x 1/4	(KWZ x 110 SS)
Rd 130 x 1/4	(KWZ x 130 SS)

*) Принадлежит согласно DIN 14555 к стандартному оборудованию пожарных транспортных средств для опасных грузов.

*) *According to DIN 14555 this is standard on fire brigade trucks for handling dangerous goods.*

2

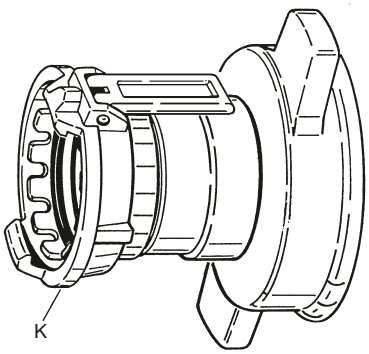

Тип LKWZ-MK ... SS

Переходники для бензовозов типа **LKWZ-MK** из нержавеющей стали, как описано на обороте, только **особого удлиненного исполнения**, так что стандартный рычаг соединения MK полнстью откидывается и фиксируется.

*Rail car adapters type **LKWZ-MK** of stainless steel, as described overleaf, but **extended special type** allowing standard lever of MK coupling to be entirely folded back and arrested.*

АРМАТУРА *Coupling* K	НОМЕР ЗАКАЗА *Part Number* Type
MK 50 SS	LKWZ x MK 50 SS
MK 80 SS	LKWZ x MK 80 SS
MK 100 SS	LKWZ x MK 100 SS

3

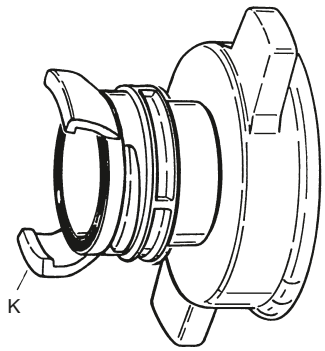

Тип KWZ-Guillemin

Переходники для бензовозов типа KWZ из латуни, алюминия или нержавеющей стали, с уплотненным фиксированным соединением Guillemin согласно DIN EN 14420-8. Со вставленным арматурным уплотнением KD из NBR. Резьбовое уплотнение GD из полиуретана. Другие материалы уплотнений см. на стр. 387.

*Rail car adapters type **KWZ** in brass, aluminium or stainless steel, with sealed-on Guillemin coupling according to EN 14420-8 with arrest and captive coupling seal KD of NBR and thread seal GD of polyurethane. Other sealing material see page 387.*

АРМАТУРА *Coupling* K	НОМЕР ЗАКАЗА *Part Number* Type
GK 80	KWZ x GK 80
GK 100	KWZ x GK 100
GK 80 Al	KWZ x GK 80 Al
GK 100 Al	KWZ x GK 100 Al
GK 80 SS	KWZ x GK 80 SS
GK 100 SS	KWZ x GK 100 SS

4

Маленькие типы KWZ

Smaller KWZ types

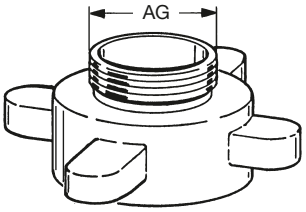

Переходники для бензовозов типа KWZ, как описано на обороте, только в особом исполнении для для старых железнодорожных цистерн с меньшим штуцером:

DN 50 = 3¼" после DIN 6602 (старая DIN 11) (внешний ∅ 82,5 mm) AG = 2"
DN 80 = 4½" после DIN 6602 (старая DIN 11) (внешний ∅ 114,3 mm) AG = 3"

Rail car adapters as described overleaf, but special type for old rail cars with smaller outlets :

DN 50 (2") = 3¼" according to old DIN 11 (OD 82,5 mm) AG = 2"
DN 80 (3") = 4½" according to old DIN 11 (OD 114,3 mm) AG = 3"

5

Специальные уплотнения GD 51/2" для KWZ

Special Seals GD 5½" for KWZ

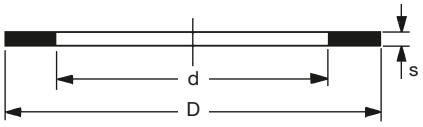

МАТЕРИАЛЫ *Materials*	ПАРАМЕТРЫ *Dimensions* D	d	s	НОМЕР ЗАКАЗА *Part Number* Type
NBR	140	102	6	PD 5½"
Hypalon® / CSM	140	102	5	HYD 140 / 102
Полиуретан / PU	140	102	3	VD 140 / 102
Viton® / FKM	140	102	3	ViD 140 / 102
PTFE	140	102	3	TD 140 / 102
Thermopac / HBD	140	102	3	HBD 140 / 102

РАЗДЕЛ 3 Section	МАССА Weight Approx. ≈ kg	РАЗМЕР Size DN mm	DN in.	d mm	МАТЕРИАЛЫ Materials	РАЗМЕР РЕЗЬБЫ Thread Size IG / AG	НОМЕР ЗАКАЗА Part Number Type
	0,63	50	2"	66	прессованная латунь GD = полиуретан KD = NBR — *hot stamped brass GD = polyurethane KD = NBR*	G 2	Storz C – 2" Ms
	1,16	80	3"	89		G 3	Storz B – 3" Ms
	2,20	100	4"	133		G 4	Storz A – 4" Ms
	0,27	50	2"	66	прессованный алюминий GD = полиуретан KD = NBR — *hot stamped aluminium GD = polyurethane KD = NBR*	G 2	Storz C – 2" Al
	0,40	80	3"	89		G 3	Storz B – 3" Al
	0,91	100	4"	133		G 4	Storz A – 4" Al
	0,65	50	2"	66	нержавеющая сталь 1.4581 (V4A) GD = PTFE KD = Viton®/FKM — *stainless steel AISI 316 L / INOX*	G 2	Storz C – 2" SS
	1,60	80	3"	89		G 3	Storz B – 3" SS
	2,30	100	4"	133		G 4	Storz A – 4" SS
	0,56	50	2"	66	прессованная латунь KD = NBR — *hot stamped brass KD = NBR*	G 2	Storz C – 2" A Ms
	1,11	80	3"	89		G 3	Storz B – 3" A Ms
	2,40	100	4"	133		G 4	Storz A – 4" A Ms
	0,22	50	2"	66	прессованный алюминий KD = NBR — *hot stamped aluminium KD = NBR*	G 2	Storz C – 2" A Al
	0,37	80	3"	89		G 3	Storz B – 3" A Al
	1,05	100	4"	133		G 4	Storz A – 4" A Al
	0,61	50	2"	66	нержавеющая сталь 1.4581 (V4A) KD = Viton®/FKM — *stainless steel AISI 316 L / INOX*	G 2	Storz C – 2" A SS
	1,21	80	3"	89		G 3	Storz B – 3" A SS
	3,35	100	4"	133		G 4	Storz A – 4" A SS
	1,95	80	3"	103	латунь KD = NBR — *brass KD = NBR*	G 3	GK 80 – 3" Ms
	3,13	100	4"	123		G 4	GK 100 – 4" Ms
	4,83	100	4"	123		5 ½" *)	GK 100 – 5½" Ms
	0,75	80	3"	103	алюминий KD = NBR — *aluminium KD = NBR*	G 3	GK 80 – 3" Al
	1,11	100	4"	123		G 4	GK 100 – 4" Al
	1,59	100	4"	123		5 ½" *)	GK 100 – 5½" Al
	1,63	80	3"	103	нержавеющая сталь 1.4404 (V4A) KD = Viton®/FKM — *stainless steel AISI 316 L / INOX KD = Viton®/FKM*	G 3	GK 80 – 3" SS
	4,35	100	4"	123		G 4	GK 100 – 4" SS
	4,86	100	4"	123		5 ½" *)	GK 100 – 5½" SS
	1,28	80	3"	103	латунь KD = NBR — *brass KD = NBR*	G 3	GK 80 – 3" A Ms
	2,14	100	4"	123		G 4	GK 100 – 4" A Ms
	3,19	100	4"	123		5 ½" *)	GK 100 – 5½" A Ms
	0,52	80	3"	103	алюминий KD = NBR — *aluminium KD = NBR*	G 3	GK 80 – 3" A Al
	0,81	100	4"	123		G 4	GK 100 – 4" A Al
	1,34	80	3"	103	нержавеющая сталь 1.4404 (V4A) KD = Viton®/FKM — *stainless steel AISI 316 L / INOX*	G 3	GK 80 – 3" A SS
	2,16	100	4"	123		G 4	GK 100 – 4" A SS

Фиксированное соединение Storz согласно DIN, с внутренней резьбой согласно DIN EN ISO 228, резьбовое уплотнение GD и уплотнение для арматур KD черного цвета, для пищевых продуктов и гранулята, также поставляется белого цвета. Рабочее давление до PN 10.

Storz fixed coupling acc. DIN, with female thread to EN ISO 228 (BSP parallel), thread seal GD and standard coupling seal KD in black, also available in white for foodstuffs and granulates. Work. pressure up to PN 10.

Storz IG

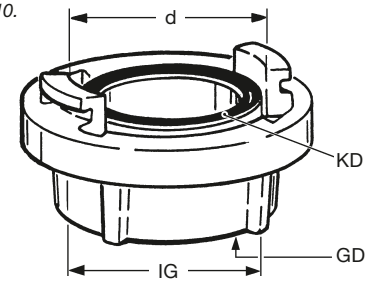

Фиксированное соединение Storz согласно DIN, с внешней резьбой согласно DIN EN ISO 228 и уплотнением для арматур KD черного или белого цвета. Рабочее давление до PN 10.

Storz fixed coupling acc. to DIN, with male thread to EN ISO 228 (BSP parallel) and coupling seal KD, black or white. Working pressure up to PN 10.

Storz AG

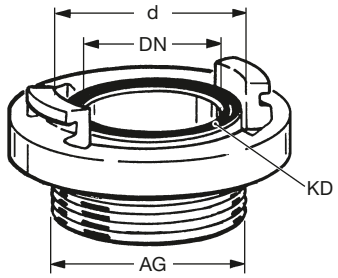

Фиксированное соединение Guillemin, с внутренней резьбой согласно DIN EN ISO 228 и уплотнением для арматур KD черного цвета. Рабочее давление до PN 10.

Guillemin fixed coupling with arresting device, with female thread acc. EN ISO 228 (BSP parallel), black coupling seal KD. Work. pressure up to PN 10.

Guillemin IG

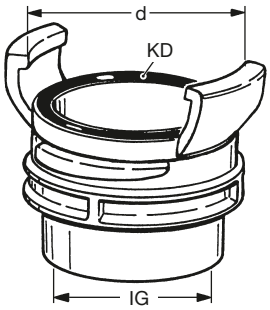

Фиксированное соединение Guillemin, с внешней резьбой согласно DIN EN ISO 228 и уплотнением для арматур KD черного цвета. Рабочее давление до PN 10.

Guillemin fixed coupling with arresting device, with male pipe thread to EN ISO 228 (BSP parallel), black coupling seal KD. Working pressure up to PN 10.

Guillemin AG

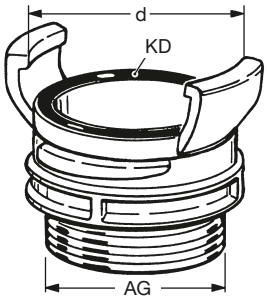

*) Резьба 5½" согласно DIN 6602 / DIN 3799 (устар. DIN 11)
Thread 5½" Whitworth (old DIN 11)

КОМПАНИЯ ELAFLEX ОСТАВЛЯЕТ ЗА СОБОЙ ПРАВО ТЕХНИЧЕСКИХ ИЗМЕНЕНИЙ. КОПИРОВАНИЕ И ПЕЧАТЬ ТОЛЬКО С РАЗРЕШЕНИЯ КОМПАНИИ · *Specifications subject to change without notice · Copyright ELAFLEX*

Пылезащитные крышки для фиксированных соединений Storz /Guillemin - по запросу

Storz / Guillemin dust caps on request

Стандартные размеры резьбы · *Commonly Used Thread Measurements*

ВНЕШНИЙ ДИАМЕТР *Outer Diameter* d mm	Форма	ШАГ РЕЗЬБЫ *Pitch* Pmm	ВНУТРЕННИЙ ДИАМЕТР *Inner Diameter* D^1 mm	Форма	ТИП РЕЗЬБЫ/ РАЗМЕР РЕЗЬБЫ *Type / Size*	СТАНДАРТ РЕЗЬБЫ *Standard*
18,9	1	1,6	17,5	2	3/4"-16 UNF	CSA B 1
20,6	3	1,8	18,3	4	1/2" NPT	ANSI B 1.20.1
20,9	1	1,8	18,8	2	G 1/2 (BSP)	DIN EN ISO 228
21,8	1	1,8	19,7	2	W 21,8 x 1/4" links	DIN 477
22,9	1	1,8	20,8	2	G 5/8 (BSP)	DIN EN ISO 228
25,9	3	1,8	24,2	2	3/4" BSPT	BS 21 / DIN EN 10226
26	3	1,8	23,6	4	3/4" NPT	ANSI B 1.20.1
26,4	1	1,8	24,2	2	G 3/4 (BSP)	DIN EN ISO 228
30	1	3,5	26,2	2	M 30 x 1,5	DIN 13
32,5	3	2,2	29,7	4	1" NPT	ANSI B 1.20.1
32,7	3	2,3	30,4	2	1" BSPT	BS 21 / DIN EN 10226
33,2	1	2,3	30,4	2	G 1 (BSP)	DIN EN ISO 228
41,2	3	2,3	39,1	2	1¼" BSPT	BS 21 / DIN EN 10226
41,2	3	2,2	38,4	4	1¼" NPT	ANSI B 1.20.1
41,9	1	2,3	39,1	2	G 1¼ (BSP)	DIN EN ISO 228
44	5	6	40,2	6	Rd 44 x 1/6	DIN 405
44,4	7	6,4	38,2	8	1¾" ACME	ASME B 1.5
45	1	4,5	40,2	2	M 45 x 1,5	DIN 13
47,1	3	2,3	45	2	1½" BSPT	BS 21 / DIN EN 10226
47,2	3	2,2	44,5	4	1½" NPT	ANSI B 1.20.1
47,8	1	2,3	45	2	G 1½ (BSP)	DIN EN ISO 228
52	5	4,2	48,2	6	Rd 52 x 1/6	DIN 405
53,5	1	2,3	51	2	G 1¾" (BSP)	DIN EN ISO 228
57	7	8,5	48,7	8	2¼" ACME	ASME B 1.5
58	5	4,2	54,2	6	Rd 58 x 1/6	DIN 405
58,8	3	2,3	56,8	2	2" BSPT	BS 21 / DIN EN 10226
59,2	3	2,2	56,6	4	2" NPT	ANSI B 1.20.1
59,5	1	2,3	56,8	2	G 2 (BSP)	DIN EN ISO 228
59,7	1	2,2	57,6	2	2" NPSH / NPSM	ASME B 1.20.7
65	5	4,2	61,2	6	Rd 65 x 1/6	DIN 405
65,7	1	2,3	63	2	G 2¼ (BSP)	DIN EN ISO 228
71,4	3	3,2	67,6	4	2½" NPT	ANSI B 1.20.1
72,1	1	3,2	69	2	2½" NPSH / NPSM	ASME B 1.20.7
72,8	1	4,2	68,7	2	'Haltermann'	
74,2	3	2,3	72,4	2	2½" BSPT	BS 21 / DIN EN 10226
75	1	2,3	72,4	2	G 1/2 (BSP)	DIN EN ISO 228
76	1	2,3	73,8	2	SK 4	Shell - NL
78	5	4,2	74,2	6	Rd 78 x 1/6	DIN 405
80	1	3	76,1	2	M 80 x 3	DIN 13
81,5	1	2,3	78,7	2	G 2¾ (BSP)	DIN EN ISO 228
81,9	1	4,2	77	2	W 82 x 1/6	VG 85 280
82,5	7	12,7	78,4	8	3¼" ACME	ASME B 1.5
84,5	1	3,2	81,5	2	85 x 1/8"	Esso
86,7	3	2,3	85	2	3" BSPT	BS 21 / DIN EN 10226
87,2	3	3,2	83,5	4	3" NPT	ANSI B 1.20.1
88	1	2,3	85	2	G 3 (BSP)	DIN EN ISO 228
88	1	3,2	84,9	2	3" NPSH / NPSM	ASME B 1.20.7
95	5	4,2	91,2	6	Rd 95 x 1/6	DIN 405
100	5	4,2	96,2	6	Rd 100 x 1/6	DIN 405
100,2	1	2,3	97,5	2	G 3½ (BSP)	DIN EN ISO 228
107	5	8	100	6	Filet rond 80	NF E 29 - 579
110	5	6,4	104,3	6	Rd 110 x 1/4	DIN 405
111,6	3	2,3	110,1	2	4" BSPT	BS 21 / DIN EN 10226
112,4	3	3,2	108,8	4	4" NPT	ANSI B 1.20.1
113	1	2,3	110,1	2	G 4 (BSP)	DIN EN ISO 228
113,4	1	3,2	110,2	2	4" NPSH / NPSM	ASME B 1.20.7
114,3	1	8,8	103	2	Ww 4½" (Whitworth)	AG/male = DIN 6602 (DIN 11) IG/female = DIN 3799/DIN 26017 (DIN 11)
130	5	6,4	124,3	2	Rd 130 x 1/4	DIN 405
131	5	10	122	6	Filet rond 100	NF E 29 - 579
138,4	1	3,2	135,5	2	G 5 (BSP)	DIN EN ISO 228
139,7	1	9,7	127,5	2	Ww 5½" (Whitworth)	AG/male = DIN 6602 (DIN 11) IG/female = DIN 3799/DIN 26017 (DIN 11)

Форма 1

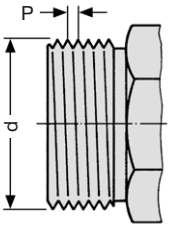

Цилиндрическая трубная резьба, резьба для бензовозов и мелкая резьба, не герметичная.

Форма 2

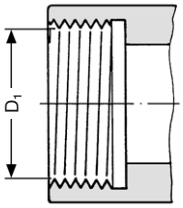

Pipe thread (BSP parallel), rail car and fine thread, with flat sealing surface, not thread sealing

Форма 3

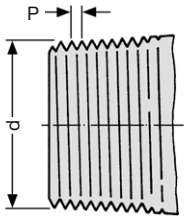

Коническая трубная резьба, герметичная, например, с лентой PTFE, поэтому не поставляется в виде гайки, а только как фиксированная внутренняя резьба

Форма 4

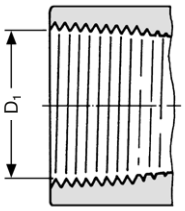

Tapered pipe thread, thread sealing e.g. with PTFE tape, therefore not available with swiveling nut, only as fixed female thread

Форма 5

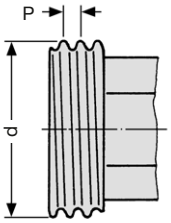

Круглая резьба по DIN 405

Форма 6

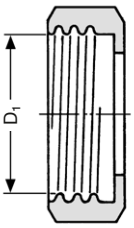

Knuckle thread acc. DIN 405

Форма 7

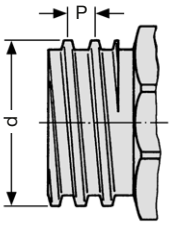

Американская трапецевидная резьба ACME для сжиженного газа LPG

Форма 8

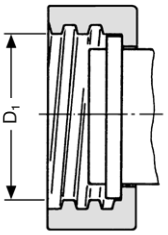

American thread ACME (trapezoidal) for LP-gas

Масса Weight Approx. ≈ kg	Материалы Materials	Шланговое соединение резьба или арматура Hose Inlet Thread or Coupling DN	AG / K	Номер заказа Part Number Type
6,6	коленный переходник - алюминий, арматура - латунь, KD = NBR — elbow aluminium, coupling brass, KD = NBR	80	G 3 Ms	KWK 3" Ms
6,7		100	G 4 Ms	KWK 4" Ms
8,3		100	5½" Ms 1)	KWK 5½" Ms
5,8	коленный переходник - алюминий, KD = NBR — elbow aluminium, KD = NBR	80	G 3 Al	KWK 3" Al
6,2		100	G 4 Al	(KWK 4" Al)
6,7		100	5½" Al 1)	(KWK 5½" Al)
7,0	коленный переходник - нержавеющая сталь 1.4571 (V4A), KD = PD KWK TM — elbow stainless steel AISI 316 L / INOX, KD = PD KWK TM	50	Rd 78 x 1/6 SS 2)	KWK 78 SS
6,9		80	G 3 SS	KWK 3" SS
7,9		100	G 4 SS	(KWK 4" SS)
10,3		100	5½" SS 1)	(KWK 51/2" SS)
6,8	коленный переходник - алюминий, арматура - латунь, KD = NBR — elbow aluminium, coupling brass, KD = NBR	50	VK 50 Ms	KWK x VK 50
6,6		80	VK 80 Ms	KWK x VK 80
7,8		100	VK 100 Ms	KWK x VK 100
6,1	коленный переходник и арматура из алюминия — elbow + coupling aluminium	80	VK 80 Al	KWK x VK 80 Al
7,8	коленный переходник и арматура из нержавеющей стали 1.4571 / 1.4408, KD = PD KWK TM — elbow + coupling stainless steel AISI 316 L / INOX, KD = PD KWK TM	50	VK 50 SS	KWK x VK 50 SS
7,6		80	VK 80 SS	KWK x VK 80 SS
9,1		100	VK 100 SS	KWK x VK 100 SS
7,2	коленный переходник - алюминий, арматура - латунь, KD = NBR — elbow aluminium, coupling brass, KD = NBR	50	MK 50 Ms	KWK x MK 50
7,3		80	MK 80 Ms	KWK x MK 80
9,4		100	MK 100 Ms	KWK x MK 100
6,4	коленный переходник и арматура из алюминия — elbow + coupling aluminium	80	MK 80 Al	KWK x MK 80 Al
8,1	коленный переходник и арматура из нержавеющей стали 1.4571 / 1.4408 KD = PD KWK TM — elbow + coupling stainless steel AISI 316 L / INOX, KD = PD KWK TM	50	MK 50 SS	KWK x MK 50 SS
8,3		80	MK 80 SS	KWK x MK 80 SS
10,4		100	MK 100 SS	KWK x MK 100 SS
7,1	коленный переходник - алюминий, арматура - латунь, KD = NBR — elbow aluminium, coupling brass, KD = NBR	50	Storz C Ms	KWK x Storz C
7,0		80	Storz B Ms	KWK x Storz B
8,9		100	Storz A Ms	KWK x Storz A
6,8	коленный переходник и арматура из алюминия, KD = NBR — elbow + coupling aluminium, KD = NBR	50	Storz C Al	KWK x Storz C Al
6,2		80	Storz B Al	KWK x Storz B Al
7,6		100	Storz A Al	KWK x Storz A Al
8,1	коленный переходник и арматура из нержавеющей стали 1.4571 (V4A), KD = PD KWK TM — elbow + coupling stainless steel AISI 316 L / INOX, KD = PD KWK TM	50	Storz C SS	KWK x Storz C SS
8,5		80	Storz B SS	KWK x Storz B SS
10,3		100	Storz A SS	KWK x Storz A SS

1) Резьба для железнодорожных цистерн по DIN 6602 (устар. DIN 11)
Rail car thread according to DIN 6602 (old DIN 11)

2) Круглая резьба по DIN 405, соотв. DIN 14555 для транспортных средств пожарной службы по авариям с применением масла
Knuckle thread acc. to DIN 405 acc. to DIN 14555 f. fire brigade oil alarm vehicles

Арматура для налива для бензовозов **KWK**, с коленным переходником для налива DN 80 (3") и уплотнением KD, с другой стороны, как показано на рисунке, с соединением для шланга. Зажимное устройство и зажимы из оцинкованной стали.

*Rail car discharge coupling type **KWK** with elbow DN 80 (3"), with captive seal KD, other end hose connection as shown. Clamping device and clamps of galvanised steel.*

KWK

с наружной резьбой G = трубная резьба в соответствии с DIN EN ISO 228

with male pipe thread G = BSP parallel acc. to EN ISO 228

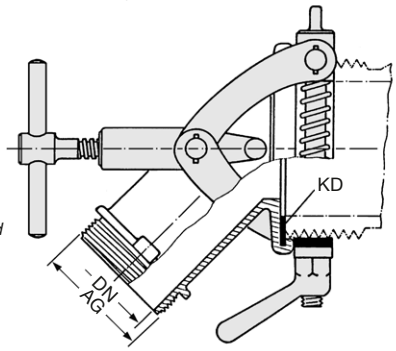

KWK-VK

с арматурой типа VK в соответствии с EN 14420-6

with VK coupling according to EN 14420-6

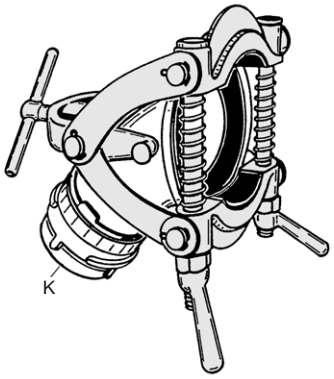

KWK-MK

с арматурой типа MK в соответствии с EN 14420-6

with VK coupling according to EN 14420-6

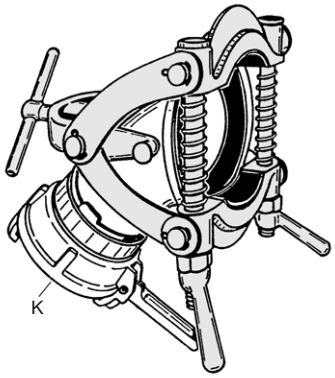

KWK-Storz

с фиксированным соединением Storz в соответствии с DIN

with Storz coupling according to DIN

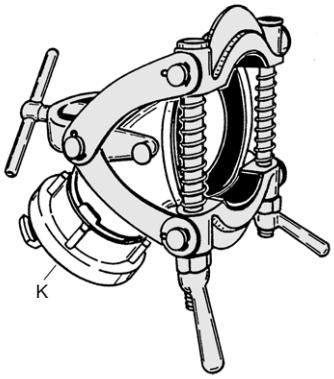

КОМПАНИЯ ELAFLEX ОСТАВЛЯЕТ ЗА СОБОЙ ПРАВО ТЕХНИЧЕСКИХ ИЗМЕНЕНИЙ. КОПИРОВАНИЕ И ПЕЧАТЬ ТОЛЬКО С РАЗРЕШЕНИЯ КОМПАНИИ · Specifications subject to change without notice · Copyright ELAFLEX

Опорожнение железнодорожных цистерн · *The Rail Tanker Discharge*

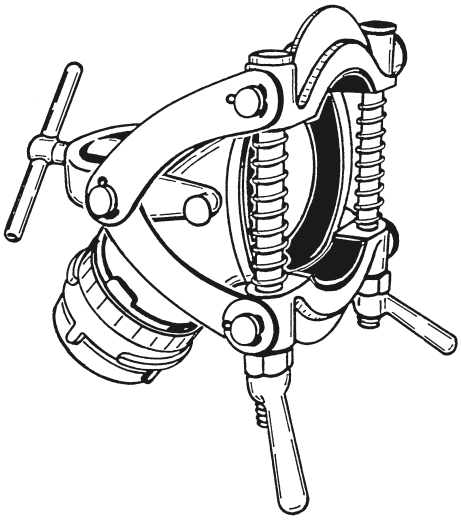

Большинство железнодорожных цистерн имеют соединение для шланга диаметром DN 100 с крупной резьбой **5½"** в соответствии с DIN 6602 (устар. DIN 11, наружный диаметр! 139 мм) Ⓐ. Для слива можно использовать шланги DN 100 (4") с соединением для шланга типа **M 100-5½"**. Часто используются для облегчения работы шланги для танкеров **TW 75** (3"), которые оснащены арматурами быстрого соединения TW в соответствии с EN 14420-6. Быстрое и надежное соединение с крупной резьбой 5½" обеспечивается с помощью переходника для бензовозов **KWZ**, см. описание на стр. 325 Ⓑ.

—

*Most rail tankers have a hose connection DN 100 with 5½" male rail car thread according to DIN 6602 (old DIN 11, external Ø ≈ 139 mm). Hoses DN 100 (4") with female coupling **M 100-5½"** can be fitted directly for the discharge Ⓐ. To ease work, often tank truck hoses **TW 75** (3") with TW quick action couplings according to EN 14420-6 are used. The connection with the 5½" rail car thread is quickly and safely achieved with a rail tanker adapter **KWZ** Ⓑ, see page 325.*

Опорожнение железнодорожных цистерн с помощью KWK Ⓒ

Переходное соединение **KWK** доказало свою надежность в течение десятилетий в применении для железнодорожных цистерн с соединениями других типов или с поврежденной/склеенной резьбой. В связи с этим, оно также является частью стандартного оборудования для пожарной службы по авариям, связанным с маслом. Многие грузоперевозчики автоцистерн применяют **KWK** вместо большого количества различных переходников.
Переходное соединение **KWK** можно использовать для резьбового шлангового соединения с внешним диаметром 80 – 140 мм. Такое шланговое соединение подходит для статичного давления, но не для высокого давления насоса.

—

Rail Tanker Discharge with KWK Ⓒ

*For rail tankers with different hose connections or damaged / dirty thread the quick clamp coupling **KWK** has proved suitable for decades. Therefore it is standard of oil alarm vehicles. Many forwarders of tank trucks use the **KWK** instead of various adapters on international routes.*
*The **KWK** can be clamped on hose fittings with threads of 80 to 140 mm male diameter. The clamping is suitable for the occuring static pressures, but not for higher pump pressures.*

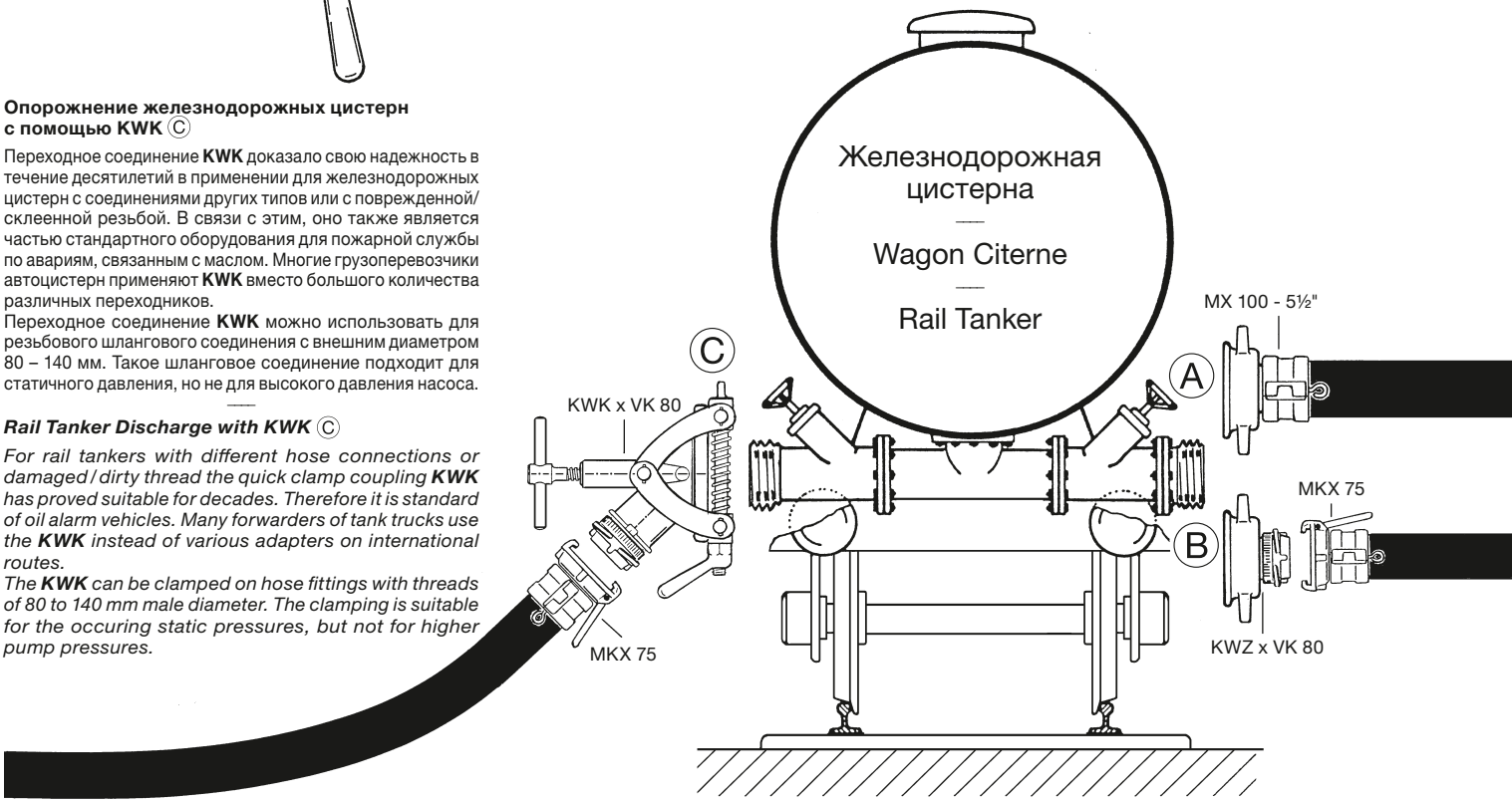

Запчасти KWK · *Spare Parts of KWK*

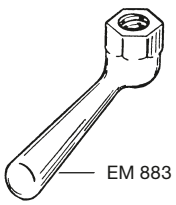

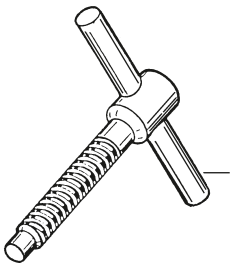

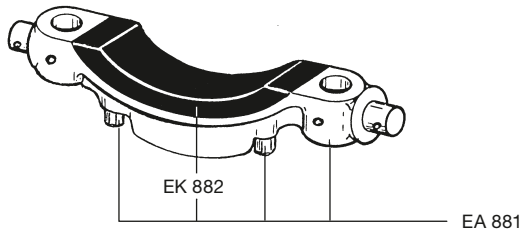

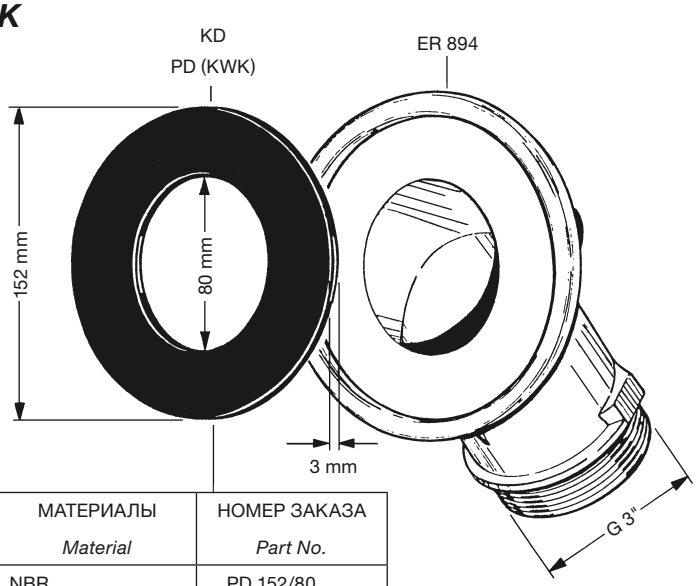

МАТЕРИАЛЫ *Material*	НОМЕР ЗАКАЗА *Part No.*
NBR	PD 152/80
Viton® / *FKM*	ViD 152/80
покрытый PTFE *PTFE encapsulated*	PD 152/80 TM

КОМПАНИЯ ELAFLEX ОСТАВЛЯЕТ ЗА СОБОЙ ПРАВО ТЕХНИЧЕСКИХ ИЗМЕНЕНИЙ. КОПИРОВАНИЕ И ПЕЧАТЬ ТОЛЬКО С РАЗРЕШЕНИЯ КОМПАНИИ · Specifications subject to change without notice · Copyright ELAFLEX

МАССА Weight Approx. ≈ kg	РАЗМЕРЫ ≈ mm Dimensions ≈ mm DN	L	D	k	МАТЕРИАЛЫ Materials	НОМЕР ЗАКАЗА Part Number Type
0,7	25	180	90	68	Гофрированная труба из бронзы (сопротивление материала ослаблено), не пружинящая назад. Прочное, высокоэластичное, на практике испытанное исполнение. Маркировка на овальном фланце: VbF/TRbF · DN · PB > 25 · Длина конструкции. Поворотные овальные фланцы из кованной гальванической оцинкованной стали. Поставка без уплотнений. Информация по уплотнениям приведена на обороте. — *Ring corrugated bronze pipe, stress relieved, low resilience. Robust, highly flexible, field-proven. Marking on oval flange: VbF/TRbF · DN · PB >25 · 'Fitting Length' Swiveling oval flanges of forged steel, zinc plated. Delivered without seals. Seals see overleaf.*	BWO 25180
0,8		240	90	68		BWO 25240
0,8	32	100	100	78		(BWO 32100)
0,9		120	100	78		(BWO 32120)
0,9		180	100	78		BWO 32180
1,0		240	100	78		BWO 32240
0,9	40	100	104	82		(BWO 40100)
0,9		120	104	82		(BWO 40120)
1,1		180	104	82		BWO 40180
1,2		240	104	82		BWO 40240
1,3	50	100	126	100		BWO 50100
1,5		180	126	100		BWO 50180
1,6		240	126	100		BWO 50240

Гофрированные трубы из бронзы для установки внутри трубопровода при всасывающем режиме работы между раздаточной колонкой (насосом) и подземным резервуаром, а также в люках и колодцах. Они компенсируют неточности сборки, тепловое расширение и вибрации.

Применяются только для всасывания, макс. вакуум 0,9 бар. Согласно VdTÜV и PTB они отвечают требованиям безопасности для давления до PN 10, но не для использования в напорных трубопроводах.

—

Flexible bronze pipe connectors *for installation in suction pipe between dispenser (pump) and underground storage tank, as well as within chambers and sumps. They compensate for assembly inaccuracies, thermal expansion and vibration.*

Only for suction service, max. vacuum 0,9 bar. They fulfill the safety requirements for a 10 bar pressure rating, but are ***not*** *to be used in pressure lines.*

Гофрированная труба из бронзы без уплотнений. Стандартный тип, с обеих сторон с поворотными овальными фланцами. Уплотнения типа PD из NBR, желтого цвета, информация на обороте, уплотнения FD из ELAPAC синего цвета, информация на стр. 383.

Тип BWO

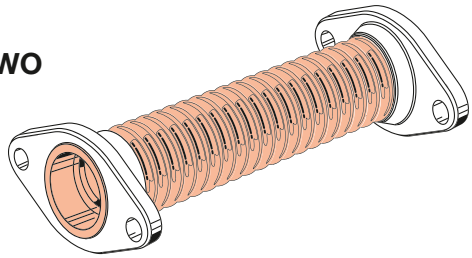

Flexible bronze pipe connector without seals. With swiveling oval flanges on both ends. Seals type PD made of NBR yellow see overleaf, seals type FD made of ELAPAC blue see page 383.

МАССА ≈ kg	DN	L	D	k	МАТЕРИАЛЫ	НОМЕР ЗАКАЗА Type
0,6	32	100	100	78	Спецификация как BWO, только: с одной стороны, с поворотным изоляционным фланцем из полиамида и фланцевым уплотнением NFD из NBR (цвет: черный), с другой стороны, с поворотным овальным фланцем из кованной гальванической оцинкованной стали. Поставка с уплотнением типа PD из NBR (цвет: желтый). — *Specification similar to type BWO, but: one end with swiveling insulating polyamide flange and flange seal 'NFD' of NBR (black), other end zinc plated forged steel oval flange, fitted with 'PD' seal of NBR (yellow).*	(KW 32100)
0,6		120	100	78		(KW 32120)
0,7		180	100	78		KW 32180
0,8		240	100	78		KW 32240
0,7	40	100	104	82		KW 40100
0,7		120	104	82		(KW 40120)
0,9		180	104	82		KW 40180
1,0		240	104	82		KW 40240
0,9	50	100	126	100		KW 50100
1,0		120	126	100		(KW 50120)
1,1		180	126	100		KW 50180
1,2		240	126	100		KW 50240

Гофрированная труба для катодной защиты, с уплотнением. Тип для системы катодной защиты.

С одной стороны, с поворотным изолирующим фланцем и уплотнением PD (желтого цвета), с другой стороны, с овальным фланцем и уплотнением NFD (черного цвета).

Тип KW

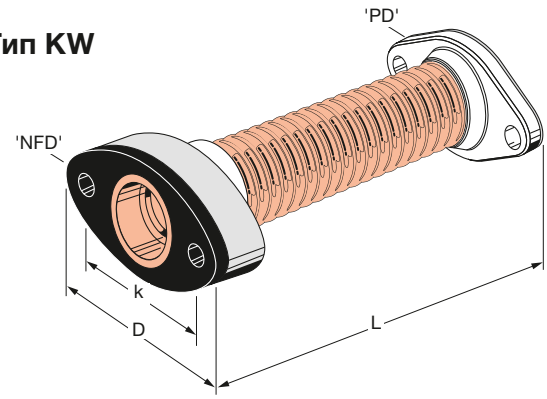

Cathodic protection flexible pipe connector with seals. For electrically insulating, cathodically protected installations.

One end with swiveling insulated flange with PD seal (yellow), other end with swiveling oval flange and NFD seal (black).

1

Резьбовой фланец

Тип GF

Threaded flange

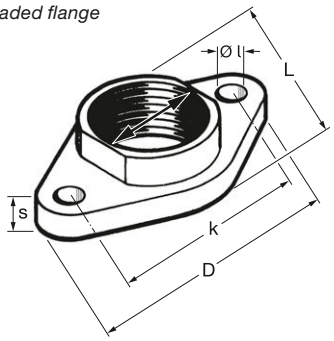

МАССА *Weight* ≈ kg	РАЗМЕР *Size* DN	РАЗМЕРЫ [mm] *Dimensions* [mm] D	k	Ø l	L	s	МАТЕРИАЛ *Materials*	РЕЗЬБА *Thread Size* G	НОМЕР ЗАКАЗА *Part Number* Type
0,20	20	76	58	10,0	48	11	Кованная сталь — *forged steel*	G 3/4"	GF 20
0,28	25	90	68	12,0	56	12		G 1"	GF 25
0,49	32/25	100	78	12,0	64	14		G 1"	GF 3225
0,39	32	100	78	12,0	64	14		G 1¼"	GF 32
0,45	40	105	82	12,0	70	14		G 1½"	GF 40
0,61	50	126	100	12,0	80	14		G 2"	GF 50
0,29	25	90	68	12,0	56	12	Кованная оцинкованная сталь желтого цвета — *forged steel zinc plated yellow chromat.*	G 1"	GF 25 ZN
0,49	25	100	78	12,0	64	14		G 1"	GF 3225 ZN
0,39	32	100	78	12,0	64	14		G 1¼"	GF 32 ZN
0,45	40	105	82	12,0	70	14		G 1½"	GF 40 ZN
0,61	50	126	100	12,0	80	14		G 2"	GF 50 ZN

2

Овальный глухой фланец

Тип OBF

Oval blind flange

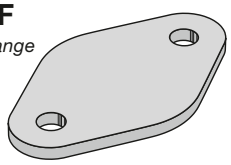

МАССА *Weight* ≈ kg	РАЗМЕР *Size* DN	РАЗМЕРЫ [mm] *Dimensions* [mm] D	k	Ø l	L	s	МАТЕРИАЛ *Materials*	РЕЗЬБА *Thread Size* G	НОМЕР ЗАКАЗА *Part Number* Type
0,13	32	100	78	12,0	64	4	Сталь — *steel*	–	OBF 32
0,15	40	105	82	12,0	70	4		–	OBF 40
0,22	50	126	100	12,0	80	4		–	OBF 50

3

Овальное фланцевое уплотнение

Тип PD

Flange seal

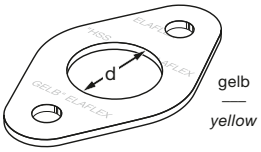

(Blaue ELAPAC-Dichtungen (2 o. 3 mm Stärke) siehe S. 383)

(Blue ELAPAC-seals (2 or 3 mm thickness) see page 383)

МАССА *Weight* ≈ kg	РАЗМЕР *Size* DN	РАЗМЕРЫ [mm] *Dimensions* [mm] D	d	k	Ø l	L	s	МАТЕРИАЛ *Materials*	РЕЗЬБА *Thread Size* G	НОМЕР ЗАКАЗА *Part Number* Type
0,006	20	76	20	58	9,5	48	2	NBR желтого цвета — *NBR yellow*	–	PD 20
0,008	25	90	28	68	11,5	56	2		–	PD 25
0,010	32	100	36	78	11,5	64	2		–	PD 32
0,011	40	105	43	82	11,5	70	2		–	PD 40
0,015	50	126	50	100	12,0	80	2		–	PD 50

4

фланцевое уплотнение для нейлонового фланца

Тип NFD

Flange seal for nylon flange

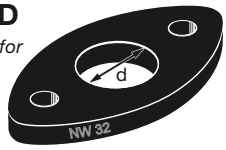

МАССА *Weight* ≈ kg	РАЗМЕР *Size* DN	РАЗМЕРЫ [mm] *Dimensions* [mm] D	d	k	Ø l	L	s	МАТЕРИАЛ *Materials*	РЕЗЬБА *Thread Size* G	НОМЕР ЗАКАЗА *Part Number* Type
0,048	32	112	36,0	78	12,0	65	8	NBR черного цвета — *NBR black*	–	NFD 32
0,041	40	105	48,0	82	12,0	70	8		–	NFD 40
0,058	50	126	58,0	100	12,0	80	8		–	NFD 50

ИНСТРУКЦИЯ ПО УСТАНОВКЕ ДЛЯ ГОФРИРОВАННЫХ ТРУБ

Правильная установка имеет решающее значение для долгого срока службы гофрированных труб.

Используется только для указанных условий эксплуатации (см. на обороте). Они должны быть защищены от механических повреждений (например, от скольжения гаечных ключей). Два поворотных фланца предотвращают кручение гофрированных труб ELAFLEX. Деформацию рифлений внутри следует избегать; продавленные рифления могут послужить причиной растрескиваний от натяжения, а также коррозии. В установленном состоянии гофрированные трубы не должны касаться друг друга или других частей системы трубопровода во избежание перетирания.

Через соответствующие промежутки времени гофрированные трубы должны быть проверены (можно провести визуальный осмотр). Поврежденные трубопроводы, например, с продавленным рифлением должны быть заменены.

Фланцы: в целях безопасности мы рекомендуем применять резьбовой тип фланцев GF (кованая сталь, достаточной толщины).

В качестве уплотнения между фланцами применяются по желанию желтый мягкий тип PD или синий более твердый тип уплотнений ELAPAC (см. стр. 383). Они полностью покрывают поверхность и воротник трубы фланца. Они гибкие и устойчивы к набуханию и влиянию топлива. Уплотнения ELAPAC доступны также толщиной 3 мм.

Нейлоновые уплотнения NFD соответствуют требованиям к электрической прочности (kv) и предотвращают миграцию тока катодной защиты.

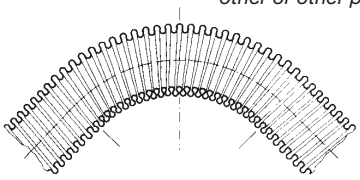

Наименьший допустимый радиус изгиба: номинальная ширина x 2,5.

—

Minimum bending radius: DN x 2,5.

INSTALLATION HINTS FOR FLEXIBLE PIPES

To achieve a long service life for flexible pipe connectors, please observe the following hints for proper installation.

Only use the parts under the specified operating conditions (see front page). The pipe connectors must be protected against mechanical damage (e.g. damage by wrenches). The two swiveling flanges of ELAFLEX flexible pipe connectors prevent the pipe being twisted. Deformation of the corrugations on the inside of the bend must be avoided: flattening of the corrugations may lead to stress cracking and corrosion. When installed, flexible pipe connectors must not touch each other or other pipework to avoid abrasion.

We suggest regular checks, i.e. visual inspection of flexible pipe connectors at suitable intervals. Damaged parts with deformed corrugations should be replaced.

Counter flanges: For safety reasons we suggest to use original threaded flanges Type GF (made of forged steel, sufficient flange thickness).

As flange seals we suggest either the standard type PD (NBR yellow, soft quality) or the type FD (ELAPAC blue, harder quality, see page 383). These seals completely cover the flange surface and the pipe collar. They are swellproof, fuel resistant and flexible. The ELAPAC-seals are also available in 3 mm thickness.

Nylon flange seals type NFD conform to the specifications for dielectric strength (kv) and prevent migration of the cathodic protection current.

МАССА Weight Approx. ≈ kg	РАЗМЕР Size DN mm	DN in.	d mm	МАТЕРИАЛЫ Materials	РЕЗЬБА-РАЗМЕР Thread Size IG	НОМЕР ЗАКАЗА Part Number Type
0,22	19	¾"	32,4	латунь KD = NBR — brass KD = NBR	–	AMB 19
0,33	25	1"	37,3			AMB 25
0,54	32	1¼"	46,0			AMB 32
0,70	38	1½"	54,0			AMB 38
0,88	50	2"	63,8			AMB 50
1,35	63	2½"	76,5			AMB 63
1,35	75	3"	92,2			AMB 75
2,05	100	4"	120,3			AMB 100
0,11	19	¾"	32,4	алюминий KD = NBR — aluminium KD = NBR	–	AMB 19 Al
0,16	25	1"	37,3			AMB 25 Al
0,26	32	1¼"	46,0			AMB 32 Al
0,29	38	1½"	54,0			AMB 38 Al
0,35	50	2"	63,8			AMB 50 Al
0,42	63	2½"	76,5			AMB 63 Al
0,56	75	3"	92,2			AMB 75 Al
0,95	100	4"	120,3			AMB 100 Al
0,21	19	¾"	32,4	нержавеющая сталь 1.4401 KD = Hypalon® CSM — stainless steel AISI 316 Ti / INOX KD = Hypalon® CSM	–	AMB 19 SS
0,32	25	1"	37,3			AMB 25 SS
0,55	32	1¼"	46,0			AMB 32 SS
0,64	38	1½"	54,0			AMB 38 SS
0,85	50	2"	63,8			AMB 50 SS
1,20	63	2½"	76,5			AMB 63 SS
1,50	75	3"	92,2			AMB 75 SS
2,55	100	4"	120,3			AMB 100 SS
0,13	19	¾"	32,1	латунь GD = полиуретан — brass GD = polyurethane	G ¾	AVKI 19
0,19	25	1"	36,7		G 1	AVKI 25
0,26	32	1¼"	45,5		G 1¼	AVKI 32
0,42	38	1½"	53,4		G 1½	AVKI 38
0,46	50	2"	63,0		G 2	AVKI 50
0,98	63	2½"	75,8		G 2½	AVKI 63
1,30	75	3"	91,5		G 3	AVKI 75
1,70	100	4"	119,5		G 4	AVKI 100
0,04	19	¾"	32,1	алюминий GD = полиуретан — aluminium GD = polyurethane	G ¾	AVKI 19 Al
0,08	25	1"	36,7		G 1	AVKI 25 Al
0,08	32	1¼"	45,5		G 1¼	AVKI 32 Al
0,12	38	1½"	53,4		G 1½	AVKI 38 Al
0,16	50	2"	63,0		G 2	AVKI 50 Al
0,29	63	2½"	75,8		G 2½	AVKI 63 Al
0,32	75	3"	91,5		G 3	AVKI 75 Al
0,48	100	4"	119,5		G 4	AVKI 100 Al
0,12	19	¾"	32,1	нержавеющая сталь 1.4401 GD = PTFE — stainless steel AISI 316 / INOX GD = PTFE	G ¾	AVKI 19 SS
0,20	25	1"	36,7		G 1	AVKI 25 SS
0,24	32	1¼"	45,5		G 1¼	AVKI 32 SS
0,33	38	1½"	53,4		G 1½	AVKI 38 SS
0,48	50	2"	63,0		G 2	AVKI 50 SS
1,96	63	2½"	75,8		G 2½	AVKI 63 SS
1,35	75	3"	91,5		G 3	AVKI 75 SS
2,15	100	4"	119,5		G 4	AVKI 100 SS

Размеры DN 13 (1/2") и 150 (6") по запросу, по требованию · *Sizes DN 13 (1/2") and 150 (6") on request*

Заглушки типа **AMB** согласно EN14420-7 для шланговых арматур типа AVK, с уплотнением для арматур (KD). Рабочее давление до PN 16 (исполнение из алюминия до PN 10). Рычаг из нержавеющей стали. Цепь заказывается отдельно (см. стр. 311).

*Dust cap type **AMB** according to EN 14420-7 for male cam lock adapters AVK with captive seal (KD). Working pressure up to PN 16 (aluminium type up tp PN 10). Cams of stainless steel. Chains must be ordered separately (see page 311).*

Тип AMB

'Американская' заглушка

'American' female dust cap

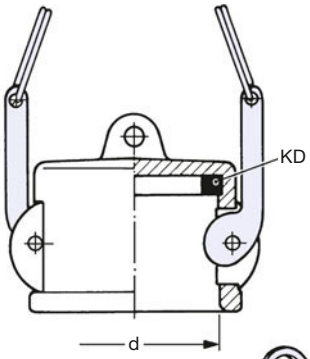

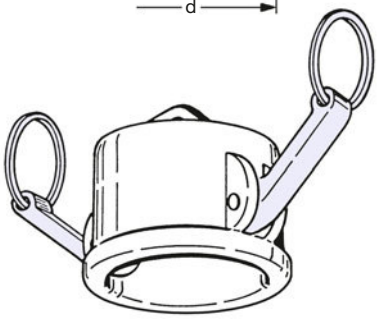

Соединение типа **AVKI** согласно EN 14420-7, с внутренней трубной резьбой в соответствии с DIN EN ISO 228 с резьбовым уплотнением (GD). Рабочее давление до PN 16 (исполнение из алюминия до PN 10).

*Adapter type **AVKI** acc. to EN 14420-7, with female pipe thread acc. to EN ISO 228 (BSP parallel) and captive thread seal (GD). Working pressure up to PN 16 (aluminium type up to PN 10).*

Тип AVKI

'Американское' соединение с внутренней резьбой

'American' adapter coupling with int. parallel thread

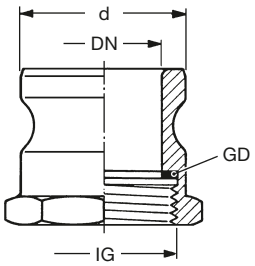

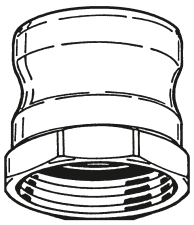

Специальные типы и запчасти на обороте.

Special types and accessories see overleaf.

AMB SS / AVKI SS также доступны дополнительно с покрытием Teflon® PFA (например, устойчивы к соляной кислоте и хлориду железа III) !
Дополнительный номер заказа: . . . SSE

*AMB SS / AVKI SS also available with additional Teflon® PFA coating (i.g. resistant to hydrochloric acid and iron-III-chloride) – **Additional part number: . . . SSE***

КОМПАНИЯ ELAFLEX ОСТАВЛЯЕТ ЗА СОБОЙ ПРАВО ТЕХНИЧЕСКИХ ИЗМЕНЕНИЙ. КОПИРОВАНИЕ И ПЕЧАТЬ ТОЛЬКО С РАЗРЕШЕНИЯ КОМПАНИИ · *Specifications subject to change without notice · Copyright ELAFLEX*

1

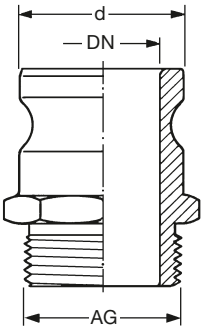

Тип AVKA

Американское соединение типа AVKA согласно EN 14420-7 с **трубной внешней резьбой** и с плоской уплотнительной поверхностью (G = DIN EN ISO 228). Рабочее давление до 10 бар.

—

*'American' **male adapter** acc. to EN 14420-7, **with male pipe thread**, with flat sealing surface (G = according to EN ISO 228/BSP parallel). Working pressure up to 10 bar.*

РАЗМЕР · *Size* DN mm	DN in.	d mm	МАТЕРИАЛ *Material*	РЕЗЬБА *Thread Size* AG
19	¾"	32,1	поставляется из латуни, алюминия, нержавеющей стали — *available in brass, aluminium, stainless steel*	G ¾"
25	1"	36,7		G 1
32	1¼"	45,5		G 1¼
38	1½"	53,4		G 1½
50	2"	63,0		G 2
63	2½"	75,8		G 2½
75	3"	91,5		G 3
100	4"	119,5		G 4

2

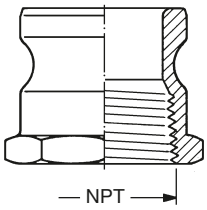

ПЕРЕХОДНИК A

Соединение в стандартном американском исполнении **с конической внутренней резьбой NPT**, резьбовое уплотнение (без уплотнительной поверхности). Поставляется размеров от DN 13 до DN 100 из латуни или алюминия.

—

***Male adapter** in American standard version, **with tapered female thread**, thread sealing (no sealing surface). Sizes: ½" up to 4" of brass or aluminium.*

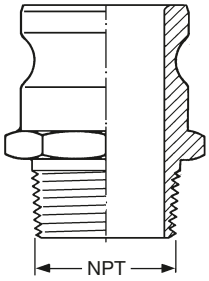

ПЕРЕХОДНИК F

Соединение в стандартном американском исполнении **с конической внешней резьбой NPT**, резьбвое уплотнение (без уплотнительной поверхности). Поставляется размеров от DN 13 до DN 100 из латуни или алюминия.

—

***Male adapter** in American standard version, **with tapered male thread**, thread sealing (no sealing surface). Sizes: ½" up to 4" of brass or aluminium.*

3

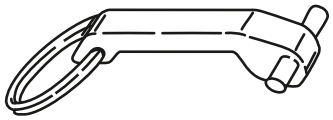

Запасной рычаг с болтами из нержавеющей стали согласно DIN 2828. Поставка для соединений размеров от DN 13 до DN 150.

—

***Spare lever** with bolts of stainless steel, according to DIN 2828. Available sizes DN 13 (1/2") up to 150 (6").*

4

Уплотнения для арматур типа **AKD** согласно DIN 2828. Поставляемые размеры и материалы см. на стр. 395.

—

***Coupling seal** type **AKD** according to DIN 2828. Available sizes and Materials see page 395.*

5

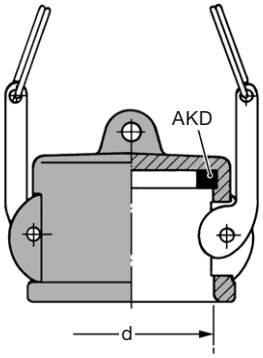

Тип AMB - PP - PN 6

Американская заглушка из полипропилена, со вставленным уплотнением для арматур KD (материал - по желанию). Только для применения при низком рабочем давлении и температуре. Химическую стойкость см. на стр. 356.

—

*'American' **dust cap of polypropylene**, with coupling seal KD (material as required). **Only** for use at low working pressures and low temperatures. Chemical resistance see page 356.*

РАЗМЕР · *Size* DN mm	DN in.	d mm	МАТЕРИАЛ *Material*
25	1"	37,3	полипропилен, рычаг нержавеющая сталь — *Polypropylene level stainl. steel*
38	1½"	54,0	
50	2"	63,8	

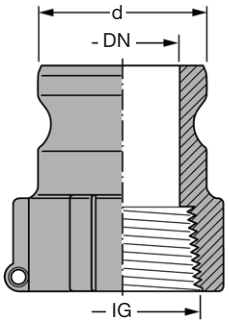

Тип AVKI - PP - PN 6

Американское соединение с конической внутренней резьбой согласно EN 10226, без резьбового уплотнения. Только для применения при низком рабочем давлении и температуре. Химическую стойкость см. на стр. 356.

—

*'American' **male adapter of polypropylene**, with tapered female thread acc. to EN 10226, without captive seal. **Only** for use at low working pressures and temperatures. Chemical resistance see page 356.*

РАЗМЕР · *Size* DN mm	DN in.	d mm	МАТЕРИАЛ *Material*	РЕЗЬБА *Thread Size* (EN 10226)
25	1"	36,7	полипропилен — *Polypropylene*	1"
38	1½"	53,4		1½"
50	2"	63,0		2"

МАССА Weight Approx. ≈ kg	РАЗМЕР Size DN mm	DN in.	d mm	МАТЕРИАЛЫ Materials	РЕЗЬБА-РАЗМЕР Thread Size IG	НОМЕР ЗАКАЗА Part Number Type
0,12	19	¾"	32,1	латунь — brass	–	AVB 19
0,16	25	1"	36,7			AVB 25
0,31	32	1¼"	45,5			AVB 32
0,38	38	1½"	53,4			AVB 38
0,50	50	2"	63,0			AVB 50
0,69	63	2½"	75,8			AVB 63
0,96	75	3"	91,5			AVB 75
1,55	100	4"	119,5			AVB 100
0,04	19	¾"	32,1	алюминий — aluminium	–	AVB 19 Al
0,06	25	1"	36,7			AVB 25 Al
0,08	32	1¼"	45,5			AVB 32 Al
0,08	38	1½"	53,4			AVB 38 Al
0,17	50	2"	63,0			AVB 50 Al
0,24	63	2½"	75,8			AVB 63 Al
0,30	75	3"	91,5			AVB 75 Al
0,53	100	4"	119,5			AVB 100 Al
0,09	19	¾"	32,1	нержавеющая сталь 1.4408 (V4A) — stainless steel AISI 316 / INOX	–	AVB 19 SS
0,16	25	1"	36,7			AVB 25 SS
0,30	32	1¼"	45,5			AVB 32 SS
0,34	38	1½"	53,4			AVB 38 SS
0,56	50	2"	63,0			AVB 50 SS
0,63	63	2½"	75,8			AVB 63 SS
0,94	75	3"	91,5			AVB 75 SS
1,65	100	4"	119,5			AVB 100 SS
0,23	19	¾"	32,4	латунь KD = NBR GD = полиуретан — brass KD = NBR GD = polyurethane	G ¾	AMKI 19
0,35	25	1"	37,3		G 1	AMKI 25
0,54	32	1¼"	46,0		G 1¼	AMKI 32
0,68	38	1½"	54,0		G 1½	AMKI 38
0,91	50	2"	63,8		G 2	AMKI 50
1,15	63	2½"	76,5		G 2½	AMKI 63
1,60	75	3"	92,2		G 3	AMKI 75
2,35	100	4"	120,3		G 4	AMKI 100
0,12	19	¾"	32,4	алюминий KD = NBR GD = полиуретан — aluminium KD = NBR GD = polyurethane	G ¾	AMKI 19 Al
0,19	25	1"	37,3		G 1	AMKI 25 Al
0,31	32	1¼"	46,0		G 1¼	AMKI 32 Al
0,35	38	1½"	54,0		G 1½	AMKI 38 Al
0,42	50	2"	63,8		G 2	AMKI 50 Al
0,46	63	2½"	76,5		G 2½	AMKI 63 Al
0,79	75	3"	92,2		G 3	AMKI 75 Al
1,15	100	4"	120,3		G 4	AMKI 100 Al *)
0,26	19	¾"	32,4	нержавеющая сталь 1.4408 (V4A) KD = Hypalon CSM GD = PTFE — stainless steel AISI 316 L / INOX KD = Hypalon CSM GD = PTFE	G ¾	AMKI 19 SS
0,32	25	1"	37,3		G 1	AMKI 25 SS
0,56	32	1¼"	46,0		G 1¼	AMKI 32 SS
0,76	38	1½"	54,0		G 1½	AMKI 38 SS
0,88	50	2"	63,8		G 2	AMKI 50 SS
1,25	63	2½"	76,5		G 2½	AMKI 63 SS
1,80	75	3"	92,2		G 3	AMKI 75 SS
2,65	100	4"	120,3		G 4	AMKI 100 SS

Размеры DN 13 (1/2") и 150 (6") по запросу, по требованию · *Sizes DN 13 (1/2") and 150 (6") on request*

Пробка типа **AVB** согласно EN 14420-7 (DIN 2828) для арматур типа AMK. Рабочее давление PN 10. Цепь надо заказывать отдельно (см. стр. 311).

—

*Dust plug type **AVB** according to EN 14420-7 (MIL-C 27487) for cam lock couplers AMK. Working pressure up to PN 10. Chains to be ordered separately (see page 311).*

Тип AVB

'Американская' пробка

—

'American' male dust plug

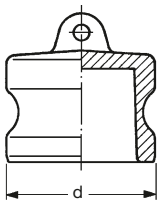

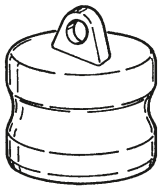

EDELSTAHL Rostfrei

Типы из нержавеющей стали с дополнительным **покрытием PFA** (...SSE). Другие специальные типы + аксессуары на обороте.

—

*Stainless steel types also available with additional **PFA coating** (...SSE). Further special types + accessories see overleaf.*

Тип **AMKI** согласно DIN EN 14420-7 (DIN 2828), с трубной внутренней резьбой согласно DIN EN ISO 228 и уплотнением для резьбы (GD), с уплотнением для арматур (KD). Рычаг из нержавеющей стали. Рабочее давление PN 10.

—

*Couplers type **AMKI** according to EN 14420-7 (MIL-C 27487), with female pipe thread according to EN ISO 228 (BSP parallel) and captive thread seal (GD), with coupler seal (KD). Cams of stainless steel. Working pressure up to PN 16.*

Тип AMKI

'Американское' соединение с внутренней резьбой

—

'American' female coupler with female parallel thread

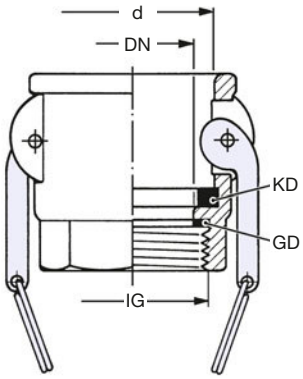

EDELSTAHL Rostfrei

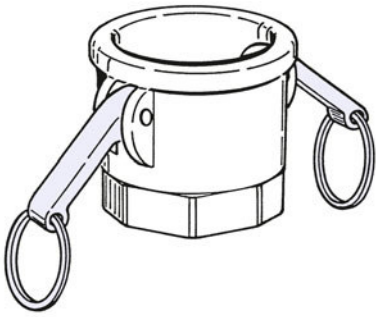

*) Также поставляется как соединение для газовозврата согласно указаниям VOC 94/63/EG + 20. BImSchV.
Номер заказа: AMKI 100 Al Druckstern, см. информационное сообщение 11.03

—

Also available as vapour recovery coupling acc. European VOS guidelines 94/63/EG.
***Part Number: AMKI 100 Al with opening rod**, see information 11.03*

КОМПАНИЯ ELAFLEX ОСТАВЛЯЕТ ЗА СОБОЙ ПРАВО ТЕХНИЧЕСКИХ ИЗМЕНЕНИЙ. КОПИРОВАНИЕ И ПЕЧАТЬ ТОЛЬКО С РАЗРЕШЕНИЯ КОМПАНИИ · *Specifications subject to change without notice · Copyright ELAFLEX*

1

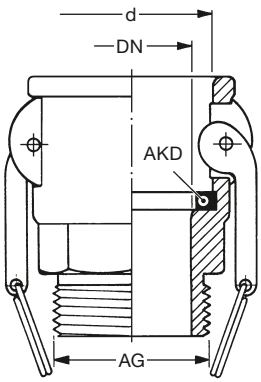

Тип AMKA

Американское **соединение типа AMKA** согласно DIN EN 14420 - 7 (DIN 2828) **с трубной внешней резьбой** и с плоской уплотнительной поверхностью (G = DIN EN ISO 228). Рабочее давление до 10 бар. Уплотнение для арматур **AKD** из NBR.

—

*'American' **female coupler** acc. to EN 14420 - 7 (MIL-C 27487), **with male pipe thread**, with flat sealing surface (G = acc. to EN ISO 228 / BSP parallel). Working pressure up to 10 bar. Coupling seal **AKD** in NBR.*

РАЗМЕР · *Size* DN mm	DN in.	d mm	МАТЕРИАЛ *Material*	РЕЗЬБА *Thread Size* AG
19	¾"	32,4	поставляется из латуни, алюминия, нержавеющей стали — *available in brass, aluminium, stainless steel*	G ¾
25	1"	37,3		G 1
32	1¼"	46,0		G 1¼
38	1½"	54,0		G 1½
50	2"	63,8		G 2
63	2½"	76,5		G 2½
75	3"	92,2		G 3
100	4"	120,3		G 4

2

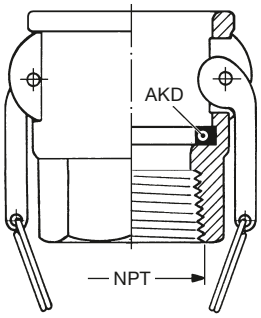

Тип AMKI...NPT (Форма D)

Соединение в стандартном американском исполнении с **конической внутренней резьбой NPT**, резьбовое уплотнение (без уплотнительной поверхности). Поставляется размеров от DN 13 до DN 100 из латуни или алюминия.

—

***Female coupler** in American standard version, **with tapered female thread**, thread sealing (no sealing surface). Sizes: 1/2" up to 6" in brass or aluminium.*

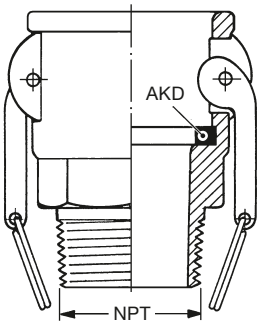

Тип AMKA...NPT (Форма B)

Соединение в стандартном американском исполнении с к**онической внешней резьбой NPT**, резьбовое уплотнение (без уплотнительной поверхности). Поставляется размеров от DN 13 до DN 150 из латуни или алюминия.

—

***Female coupler** in American standard version, **with tapered male thread**, thread sealing (no sealing surface). Sizes: 1/2" up to 6" in brass or aluminium.*

3

Соединения для шлангов для американской системы соединения согласно EN 14420 - 7 для креплений безопасности SPANNFIX и SPANNLOC, см. стр. 255.

—

'American' hose couplings, according to EN 14420 - 7 for SPANNFIX + SPANNLOC safety clamps, s. page 255.

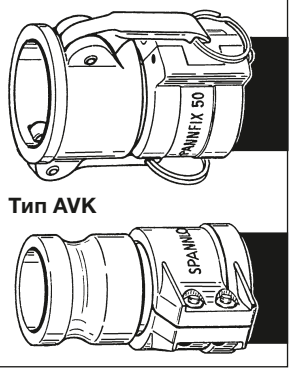

Тип AVK

4

Тип AMKS...SK (Форма C)

Шланговый штуцер в стандартном американском исполнении для креплений-скоб, см. стр. 256.

—

Hose couplings in American standard version with shanks for attachement by clamps see page 256.

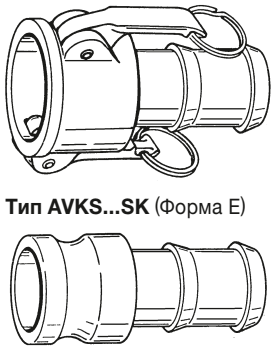

Тип AVKS...SK (Форма E)

5

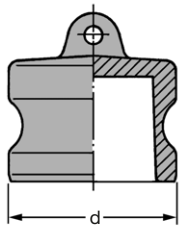

Тип AVB - PP (PN 6)

'Американская' **крышка из полипропилена**. Химическую стойкость см. на стр. 356.

—

*'American' **dust plug of polypropylene**. Chemical resistance see page 356.*

РАЗМЕР · *Size* DN mm	DN in.	d mm	МАТЕРИАЛ *Material*
25	1"	36,7	полипропилен — *polypropylene*
38	1½"	53,4	
50	2"	63,0	

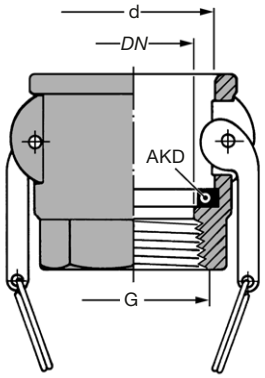

Тип AMKI - PP (PN 6)

'Американское' **соединение с конической резьбой из полипропилена** согласно EN 10226, без резьбового уплотнения. С уплотнением для арматур AKD (материал - по желанию). Химическую стойкость см. на стр. 356.

—

*'American' **female coupler of polypropylene, with female tapered thread** acc. to EN 10226, without captive seal. With coupling seal AKD (material as required). Chemical resistance see page 356. Working pressure up to 6 bar.*

РАЗМЕР · *Size* DN mm	DN in.	d mm	МАТЕРИАЛ *Material*	РЕЗЬБА *Thread Size* (DIN 2999)
25	1"	37,3	полипропилен рычаг нержавеющая сталь — *polypropylene level stainl. steel*	1"
38	1½"	54,0		1½"
50	2"	63,8		2"

МАССА Weight Approx. ≈ kg	РАЗМЕРЫ Dimensions ≈ mm DN	D	L	МАТЕРИАЛЫ Materials	ФОРМА Style	НОМИН. ДАВЛ. PN bar	РЕЗЬБА Thread Size IG	НОМЕР ЗАКАЗА Part Number Type
1,4	20	56	69	Корпус: Латунь / красная латунь GD: полиуретан Уплотнительные кольца о-ринги: FPM (Viton®) — *body: bronze* *GD: Polyurethane* *O-rings: FPM (Viton®)*	A	16	G ¾"	DDC-M 20-¾" Ms
1,4	25						G 1"	DDC-M 25-1" Ms
2,6	40	70	137,5		B		G 1½"	DDC-M 40-1½" Ms
2,4	50						G 2"	DDC-M 50-2" Ms
7,3	65	105	190		C		G 2½"	DDC-M 65-2½" Ms
7,2			186				G 3"	DDC-M 65-3" Ms
8,5	80	119	192				G 3"	DDC-M 80-3" Ms
18,7	100	164	223				G 4"	DDC-M 100-4" Ms
0,5	20	56	110	Корпус: Алюминий, внутренние детали без цветных металлов GD: полиуретан Уплотнительные кольца о-ринги: FPM (Viton®) — *body: aluminium, inner parts free of non-ferrous metal* *GD: Polyurethane* *O-rings: FPM (Viton®)*	A	16	G ¾"	DDC-M 20-¾" Al
0,5	25						G 1"	DDC-M 25-1" Al
1,2	40	70	137,5		B		G 1½"	DDC-M 40-1½" Al
1,1	50						G 2"	DDC-M 50-2" Al
3,7	65	105	190		C	10	G 2½"	DDC-M 65-2½" Al
3,7			186				G 3"	DDC-M 65-3" Al
4,2	80	119	192				G 3"	DDC-M 80-3" Al
7,8	100	164	223				G 4"	DDC-M 100-4" Al
25,0	150	238	343		D		G 6"	DDC-M 150-6" Al
1,3	20	56	110	Корпус: нержавеющая сталь AISI 316 L/1.4404 GD: PTFE (Teflon®) Уплотнительные кольца о-ринги: FPM (Viton®) — *body: stainless steel AISI 316 L/1.4404* *GD: PTFE (Teflon®)* *O-rings: FPM (Viton®)*	A	25	G ¾"	DDC-M 20-¾" SS
1,3	25						G 1"	DDC-M 25-1" SS
2,5	40	70	137,5		B		G 1½"	DDC-M 40-1½" SS
2,3	50						G 2"	DDC-M 50-2" SS
7,1	65	105	186		C		G 2½"	DDC-M 65-2½" SS
7,0							G 3"	DDC-M 65-3"SS
8,1	80	119	192				G 3"	DDC-M 80-3" SS
16,8	100	164	223				G 4"	DDC-M 100-4" SS
50,0	150	238	343		D		G 6"	DDC-M 150-6" SS

DDC-самозакрывающиеся соединения сухого типа используются, когда в режиме работы 'наполненный шланг' с агрессивными или экологически опасными веществами под давлением надо быстро соединить и разъединить шлангопровод так, чтобы не произошло утечки жидкости. Они используются для наполнения и опорожнения (снизу и сверху), для перекачки и распределения химических и нефтепродуктов, раствора AdBlue, биотоплива, сжиженных газов, фармацевтических препаратов, красок, продуктов питания и опасных отбросов.

Соединения DDC используются для бензовозов, железнодорожных цистерн, частности для, загрузочных механизмов, распределителей и IBC контейнеров.

Мы рекомендуем использовать нашу пылезащитную пробку, см. на обороте:
Вы защищаете соединения от проникновения грязи и увеличиваете срок их службы.

Специальные материалы:
другие материалы для корпуса, как PEEK или Hastelloy, а также особые типы уплотнений (О-ринги) из EPDM, NBR, HNBR, FFPM (Perlast®, Chemraz®, Kalrez®) по запросу. Пожалуйста, укажите условия применения и желаемую химическую стойкость.

Специальные типы:
Тип DAC, DN 65, для заправки снизу топливозаправщиков самолетов, PN 10, соединение согласно ISO 45.
Тип DGC, DN 20 ! DN 80, для жидких газов, соединение согласно EN 13760. Все соединения DDC, DAC и DGC поставляются также с резьбой типа NPT или фланцевым соединением.

—

Dry Disconnect Couplings are used within wet hose systems to connect and disconnect hose and pipe quickly and without spillage, under pressure. This is recommended for aggressive and environmentally dangerous media.
DDC serve for loading and unloading (top- and bottom loading), transfer and distribution of chemicals, petroleum based products, AdBlue and biofuels, pharmaceuticals, paints, foodstuff and hazardous waste. Among other, DDC are in operation on road and rail tankers, loading arms, manifolds and IBC containers.

***We recommend the use of dust plugs, see overleaf**:*
Dust caps reliably protect the coupling against entering dirt and increase product lifetime.

***Special Materials**:*
Other body materials such as PEEK or Hastelloy are available on request. Special seals (O-rings) of EPDM, NBR, HNBR, FFPM (Perlast®, Chemraz®, Kalrez®). Please indicate use and operation conditions as well as required resistance to media.

***Special Types**:*
***Type DAC**, DN 65, for bottom loading of aircraft refuellers, PN 10, coupling type acc. ISO 45.*
***Type DGC**, DN 20 – DN 80, für L.P. gas, coupling type acc. EN 13760, see page 349a.*
All DDC, DAC and DGC couplings are also available with NPT thread or flange connection.

DDC самозакрывающиеся соединения сухого типа (со стороны шланга) с интегрированной поворотной муфтой. Соответствует NATO STANAG 3756. Модель Mann Tek. Самозакрывающаяся арматура для жидкостей (SS для сжиженных газов). Используется при давлении в шлангопроводе до 7 бар. Рабочее давление PN 25 (для исполнения из алюминия до DN 50 = PN 16 / от DN 65 = PN 10). Диапазон температур: от -20°C до +80°C. При более высоких требованиях: между -50°C до +200°C, зависит от пригодности материала и требует подтверждения.
Сертификаты: TÜV TÜ.AGG.304-99, APRAGAZ File ref. 0302/P5832. Подходит для применения с соединениями сухого типа производства Emco, Avery Hardoll, Todo.

—

***Dry Disconnect Coupling, female** (hose unit) with integrated swivel. Corresponds to NATO STANAG 3756. Mann Tek brand. Self locking coupling for liquid media (Stainless Steel also for liquified gas). Can be coupled up to 7 bar. Temperature range -20°C up to +80°C; fulfilment of larger temperature range from -50°C up to +200°C is possible, depending on material.*
Certificates: TÜV TÜ.AGG.304-99, APRAGAZ File ref. 302/P5832. Compatible with dry couplings of other manufacturers.

Тип DDC-M

Форма A:
с шероховатой поверхностью,
с внутренней трубной резьбой
DIN EN ISO 228

—

Grip surface with knurling,
BSP female thread
EN ISO 228

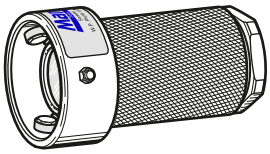

Форма B:
с одной ручкой,
с внутренней
трубной резьбой
DIN EN ISO 228

—

with one handle,
BSP female thread
EN ISO 228

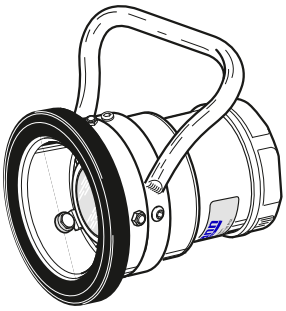

Форма C:
с двумя ручками,
с внутренней
трубной резьбой
DIN EN ISO 228

—

with two handles,
BSP female thread
EN ISO 228

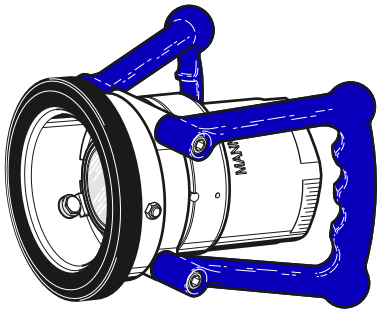

Форма D:
как форма C,
только с круглой ручкой

—

like form C, but with ring handle

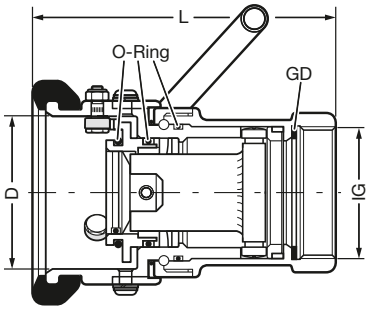

Пожалуйста, обязательно обратите внимание на диаметр (D). Опасность перепутать нужный размер при диаметрах N 65 и DN 80.

Please observe coupler diameter (D). Possibility of mix-up at DN 65 and DN 80.

КОМПАНИЯ ELAFLEX ОСТАВЛЯЕТ ЗА СОБОЙ ПРАВО ТЕХНИЧЕСКИХ ИЗМЕНИЙ. КОПИРОВАНИЕ И ПЕЧАТЬ ТОЛЬКО С РАЗРЕШЕНИЯ КОМПАНИИ · Specifications subject to change without notice · Copyright ELAFLEX

МАССА *Weight Approx.* ≈ kg	РАЗМЕРЫ *Dimensions ≈ mm* Диаметр соединения *coupler diameter* DN	D	H	МАТЕРИАЛЫ *) *Materials* *)	НОМЕР ЗАКАЗА *Part Number* Type
0,06	20/25	56	30	Корпус: полиэтилен (6": алюминий) Уплотнительные кольца о-ринги: FPM (Viton®) —— *body: PE (6": Al)* *O-rings: FPM (Viton®)*	DDC – S 1" PE
0,12	40/50	70	50		DDC – S 2" PE
0,27	65	105	54		DDC – S 2½" PE
0,33	80	119	54		DDC – S 3" PE
0,44	100	164	50		DDC – S 4" PE
1,18	150	238	56		DDC – S 6" Al

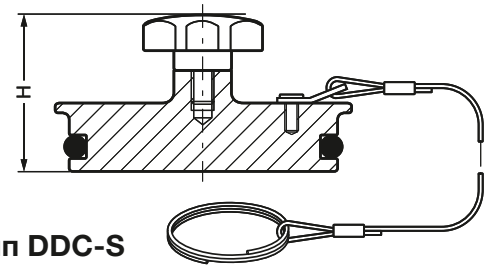

Тип DDC-S

Пробка для DDC M
альтернативно поставляется также
из алюминия или нержавеющей стали
——
Dust Plug *for DDC – M*
alternatively also available in aluminium and stainless steel

ДИАГРАММА МОЩНОСТИ ПОТОКА (падение давления) для DDC и DAC
FLOW DIAGRAM (Pressure Drop) for DDC and DAC

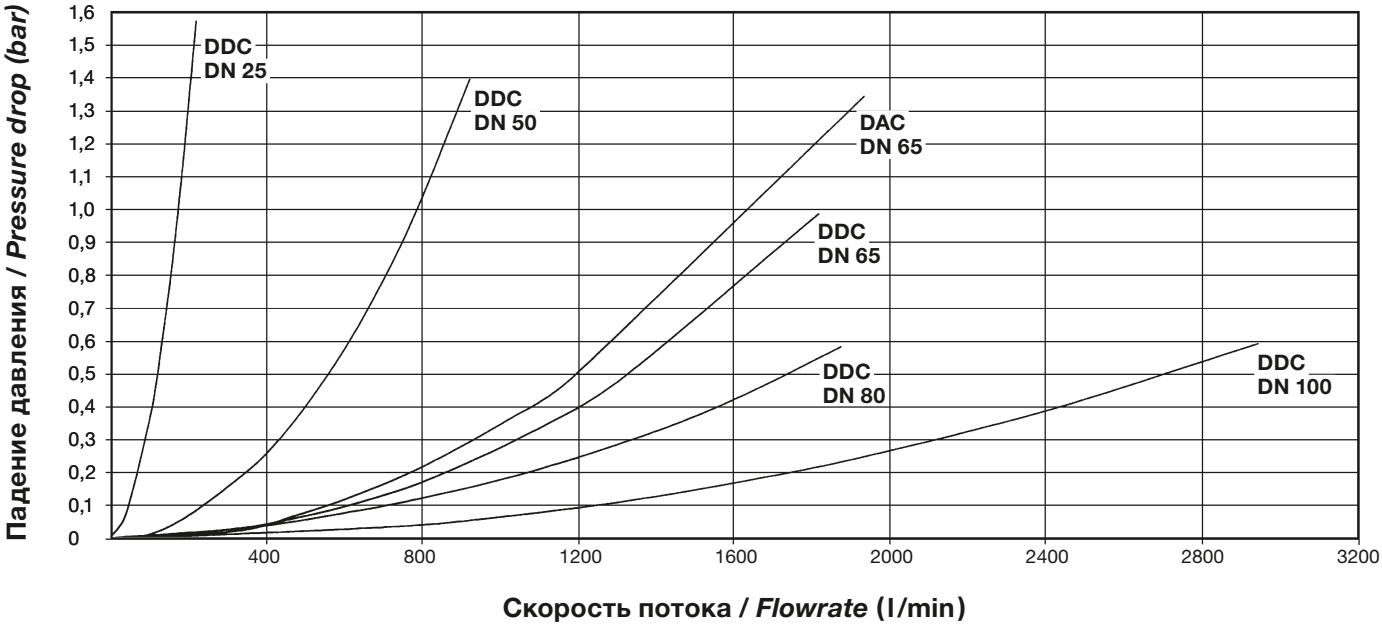

Условия испытаний:
Согласно STANAG 3756

жидкость: н-парафин
Температура: 20° C
Плотность: 0,75 kg/dm³
Вязкость: 1,75 mm²/s

Test Conditions:
Acc. to STANAG 3756

Test fluid: n-paraffin
Temperature: 20° C
Densitiy: 0,75 kg/dm³
Viscosity: 1,75 mm²/s

СЕЛЕКТИВНАЯ СИСТЕМА
SELECTIVITY SYSTEM

Во избежание путаницы и случайной смеси продуктов каждое соединение DDC можно оснастить селективной системой. Для этого часть соединения со стороны шланга при изготовлении оснащается шипами, а в фиксированной части соединения делаются отверстия, которые подходят для этих шипов. Таким образом, неверное подсоединение арматуры исключается.

В зависимости от размера соединения, у вас есть до 21 различных комбинаций. Селективные системы Todo, Avery Hardoll, Emco и Fort Vale также подходят. Более подробная информация предоставляется по запросу.

——

To prevent accidental mixing of media each DDC hose and tank unit can be fitted with a selectivity system.
During production hose units are fitted with pins and tank units are fitted with slots which exactly grip into each other. A wrong coupling can be excluded.
Depending on coupling size you have the choice of up to 21 alternatives for the combination of selectivity positions.
The Selectivity Systems of NATO STANAG 3756, Todo, Avery Hardoll, Emco, Fulcrum and Fort Vale are supported. Please ask for additional information.

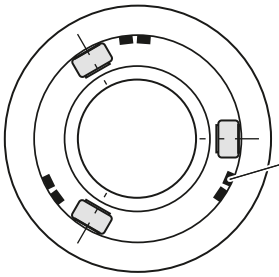

Часть соединения со стороны шланга
Hose Unit

Шипы
Pins

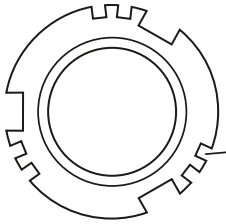

Фиксированная часть соединения
Tank Unit

Отверстия
Slots

МАССА Weight Approx. ≈ kg	РАЗМЕРЫ Dimensions ≈ mm DN	D	L	МАТЕРИАЛЫ*) Materials *)	ФОРМА Style	НОМИН. ДАВЛ. PN bar	РЕЗЬБА Thread Size G	НОМЕР ЗАКАЗА Part Number Type
0,7	20	56	69	Корпус: латунь / красная латунь GD: PU (Полиуретан) Уплотнительные кольца о-ринги: FPM (Viton®) — *body: bronze* *GD: PU (Polyurethane)* *O-rings: FPM (Viton®)*	A	16	¾"	DDC-V 20-¾" Ms
0,7	25						1"	DDC-V 25-1" Ms
1,6					B		–	DDC-V 25-F Ms
1,3	40	70	100		A		1½"	DDC-V 40-1½" Ms
3,3			74,5		B		–	DDC-V 40-F Ms
1,1	50		92,5		A		2"	DDC-V 50-2" Ms
2,8			74,5		B		–	DDC-V 50-F Mss
2,7	65	105	142		A		2½"	DDC-V 65-2½" Ms
2,9			134				3"	DDC-V 65-3" Ms
4,4			112		B		–	DDC-V 65-F Ms
3,2	80	119	134		A		3"	DDC-V 80-3" Ms
4,5			112		B		–	DDC-V 80-F Ms
7,5	100	164	156		A		4"	DDC-V 100-4" Ms
10,1			133,5		B		–	DDC-V 100-F Ms
0,3	20	56	69	Корпус: алюминий, внутренние детали без цветных металлов GD: PU (Полиуретан) Уплотнительные кольца о-ринги: FPM (Viton®) — *body: aluminium, inner parts free of non-ferrous metal* *GD: PU (Polyurethane)* *O-rings: FPM (Viton®)*	A	16	¾"	DDC-V 20-¾" Al
0,3	25						1"	DDC-V 25-1" Al
1,1					B		–	DDC-V 25-F Al
0,5	40	70	100		A		1½"	DDC-V 40-1½" Al
1,1			74,5		B		–	DDC-V 40-F Al
0,4	50		92,5		A		2"	DDC-V 50-2" Al
1,1			74,5		B		–	DDC-V 50-F Al
0,9	65	105	134		A	10	2½"	DDC-V 65-2½" Al
0,9							3"	DDC-V 65-3" Al
2,1			112		B		–	DDC-V 65-F Al
1,1	80	119	134		A		3"	DDC-V 80-3" Al
2,2			112		B		–	DDC-V 80-F Al
2,2	100	164	156		A		4"	DDC-V 100-4" Al
2,8			133,5		B		–	DDC-V 100-F Al
7,2	150	236	245		A		6"	DDC-V 150-6" Al
9,6			200		B		–	DDC-V 150-F Al
0,7	20	56	69	Корпус: нержавеющая сталь AISI 316 / 1.4408 + AISI 304 / 1.4301 *GD: PTFE (Teflon®)* Уплотнительные кольца о-ринги: FPM (Viton®) — *body: stainless steel AISI 316 / 1.4408 + AISI 304/1.4301* *GD: PTFE (Teflon®)* *O-rings: FPM (Viton®)*	A	25	¾"	DDC-V 20-¾" SS
0,7	25						1"	DDC-V 25-1" SS
1,5					B		–	DDC-V 25-F SS
1,3	40	70	100		A		1½"	DDC-V 40-1½" SS
2,6			74,5		B		–	DDC-V 40-F SS
1,0	50		92,5		A		2"	DDC-V 50-2" SS
3,2			74,5		B		–	DDC-V 50-F SS
3,9	65	105	142		A		2½"	DDC-V 65-2½" SS
3,7			134				3"	DDC-V 65-3" SS
5,0			112		B		–	DDC-V 65-F SS
3,0	80	119	136		A		3"	DDC-V 80-3" SS
5,5			113,5		B		–	DDC-V 80-F SS
6,1	100	164	156		A		4"	DDC-V 100-4" SS
9,3			133,5		B		–	DDC-V 100-F SS
19,7	150	236	245		A	16	6"	DDC-V 150-6" SS

Мы рекомендуем использовать нашу пылезащитную пробку, см. на обороте: вы защищаете соединения от проникновения грязи и увеличиваете срок их службы.

*) **МАТЕРИАЛЫ**: другие материалы для корпуса, как PEEK или Hastelloy - по запросу. Также возможна поставка особых типов уплотнений (о-ринги) из EPDM, NBR, HNBR, FFPM (Perlast®, Chemraz®, Kalrez®).

—

***We recommend the use of dust caps, see overleaf**: Dust caps reliably protect the coupling against entering dirt and therefore increase the product lifetime.*

*) ***Materials**: Other body materials such as PEEK or Hastelloy are available on request. Special O-Ring types of EPDM, NBR, HNBR, FFPM (Chemraz®, Kalrez®) available.*

DDC-самозакрывающиеся соединения сухого типа (фиксированная часть) согласно NATO STANAG 3756. Модель MannTek. Самозакрывающаяся арматура для жидкостей (SS для сжиженных газов). Используется при давлении в шлангопроводе до 7 бар. Рабочее давление PN 25 (для исполнения из алюминия PN 10). Диапазон температур: от -20° до +80°C. При более высоких требованиях: между -50°C до +200°C, зависит от пригодности материала и требует подтверждения.
Сертификаты: TÜV TÜ.AGG.304-99, APRAGAZ File ref. 0302/P5832. Подходит для применения с соединениями сухого типа производства Emco, Avery Hardoll, Todo. Стандартный тип с трубой с внутренней резьбой согласно DIN EN ISO 228 или с фланцем. Другие исполнения по запросу.

—

***Dry Disconnect Coupling, male** (tank unit) non swiveling tank unit acc. NATO STANAG 3756. MannTek brand. Self locking coupling for liquid media (Stainless Steel also for liquified gas). Can be coupled up to 7 bar. Temperature range -20°C up to +80°C; fulfilment of larger temperature range -50°C up to +200°C is possible, depending on material.*
Certificates : TÜV TÜ.AGG.304-9999, APRAGAZ File ref. 0302/P5832. Compatible with dry disconnect couplings from Emco, Avery Hardoll and Todo. Standard types with BSP female thread acc. EN ISO 228 or with flange. Other types on request.

Тип DDC-V

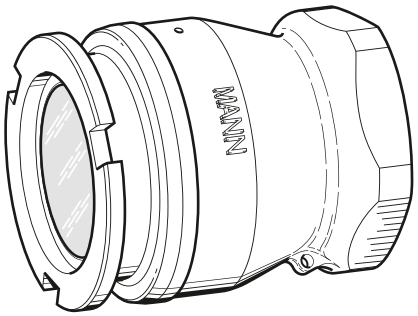

Форма A : с внутренней трубной резьбой DIN EN ISO 228
StyleA : *BSP female thread EN ISO 228*

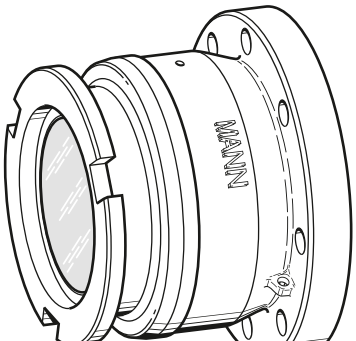

Форма B : тип с фланцем, размеры поставляемых фланцев см. на обороте DIN, ASA, TW, TTMA)
Style B : *flange type-dimensions for available standards (DIN, ASA, TW, TTMA) see overleaf*

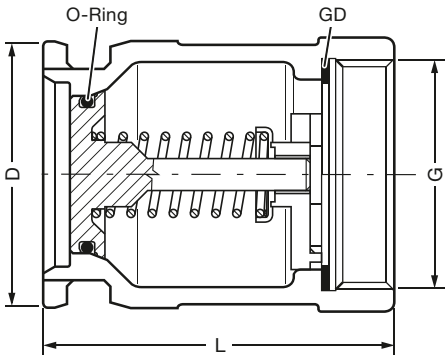

Пожалуйста, обязательно обратите внимание на диаметр (D). Опасность перепутать нужный размер при диаметрах DN 65 и DN 80.
Please observe coupler diameter (D). Possibility of mix-up at DN 65 and DN 80.

КОМПАНИЯ ELAFLEX ОСТАВЛЯЕТ ЗА СОБОЙ ПРАВО ТЕХНИЧЕСКИХ ИЗМЕНЕНИЙ. КОПИРОВАНИЕ И ПЕЧАТЬ ТОЛЬКО С РАЗРЕШЕНИЯ КОМПАНИИ · *Specifications subject to change without notice · Copyright ELAFLEX*

МАССА *Weight Approx.* ≈ kg	РАЗМЕРЫ *Dimensions ≈ mm* Диаметр соединения *coupler diameter* DN	D	H	МАТЕРИАЛЫ *) *Materials *)*	НОМЕР ЗАКАЗА *Part Number* Type
0,13	20/25	56	41	Корпус: полиэтилен Уплотнение: NBR или Viton® — *body: PE* *seal: NBR or Viton®*	DDC-K 1" PE
0,18	40/50	70	44		DDC-K 2" PE
0,35	65	105	53		DDC-K 2½" PE
0,38	80	119	53		DDC-K 3" PE
0,50	100	164	65		DDC-K 4" PE
1,40	150	236	86	алюминий / FPM	DDC-K 6" Al

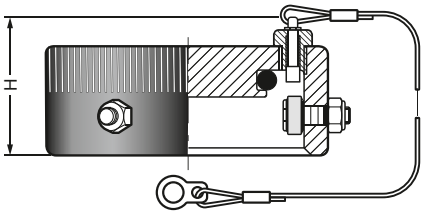

Тип DDC-K

Заглушка для DDC-V альтернативно поставляется из алюминия и нержавеющей стали

—

***Dust Cap** for DDC-V, alternatively also available in aluminium, rubber and stainless steel*

Размеры фланцев и размеры для DDC-V
Flange Types and Measurements for DDC-V

Возможные размеры фланцев до DN 200 (8"). Фиксированная часть соединения DDC может быть изготовлена в принципе из любого материала с любым типом фланца. Пожалуйста, укажите точное обозначение фланца. Подходящие уплотнения для фланцев см. на стр. 381/383. Размеры уплотнительной поверхности см. на стр. 368. Все фланцы также поставляются без отверстий.

—

Available flange size up to DN 200 (8"). DCC tank units can be produced in virtually all body materials and types. Please specify the exact flange type required. Suitable seals see page 381/383. Sealing surface dimensions see page 368. All flanges are also available undrilled.

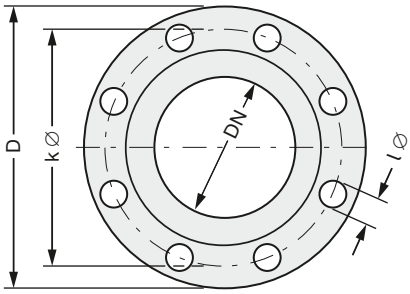

НОМИНАЛЬНЫЙ ДИАМЕТР *Diameter Nominal* DN [mm/in.]	ВНЕШНИЙ ДИАМЕТР *Outside Diameter* D [mm]	ДИАМЕТР ПО ОТВЕРСТИЯМ *Bolt Circle* k Ø [mm]	ОТВЕРСТИЯ ДЛЯ БОЛТОВ *Bolt Holes* число	l Ø	СТАНДАРТ ФЛАНЦА *Flange Standard*
20 (¾")	105	75	4	14	DIN PN 10/16
					DIN PN 25
	98,4	69,9		15,9	ASA 150
	117,5	82,5		19	ASA 300
25 (1")	115	85	4	14	DIN PN 10/16
					DIN PN 25
	108	79,4		15,9	ASA 150
	123,8	88,9		19	ASA 300
40 (1½")	150	110	4	18	DIN PN 10/16
					DIN PN 25
	127	98,4		15,9	ASA 150
	155,6	114,3		22,2	ASA 300
50 (2")	140	110	4	14	DIN PN 6
	165	125		18	DIN PN 10/16
					DIN PN 25
	152,4	120,7		19	ASA 150
	165,1	127	8	19	ASA 300
	114	95	6	11	TTMA 2"

НОМИНАЛЬНЫЙ ДИАМЕТР *Diameter Nominal* DN [mm/in.]	ВНЕШНИЙ ДИАМЕТР *Outside Diameter* D [mm]	ДИАМЕТР ПО ОТВЕРСТИЯМ *Bolt Circle* k Ø [mm]	ОТВЕРСТИЯ ДЛЯ БОЛТОВ *Bolt Holes* число	l Ø	СТАНДАРТ ФЛАНЦА *Flange Standard*
65 (2½")	160	130	4	14	DIN PN 6
	185	145	4	18	DIN PN 10/16
			8		DIN PN 25
	177,8	139,7	4	19	ASA 150
	190,5	149,2	8	22,2	ASA 300
80 (3")	154	130	8	11	TW 1 DIN 28459
	190	150	4	18	DIN PN 6
	200	160	8	18	DIN PN 10/16
					DIN PN 25
	190,5	152,4	4	19	ASA 150
	209,6	168,3	8	22,2	ASA 300
	143	124		11	TTMA 3"
100 (4")	174	150	8	14	TW 3 DIN 28459
	210	170	4	18	DIN PN 6
	220	180	8	18	DIN PN 10/16
	235	190		22	DIN PN 25
	228,6	190,5		19	ASA 150
	254	200		22,2	ASA 300
	168	149		11	TTMA 4"

Принцип функционирования самозакрывающихся соединений сухого типа DDC
Functioning of DDC-Couplings

Для соединения арматуры часть со стороны шланга необходимо поворачивать по часовой стрелке. При повороте на 15° обе части, часть со стороны шланга и фиксированная часть, плотно соединены друг с другом. Посредством дальнейшего вращения на 100° оба вентиля двигаются в фиксированную часть соединения, что открывает поток жидкости. Вращение в обратную сторону перекрывает поток жидкости, после чего части соединения можно разъединять.

—

A turn of 15 degrees clockwise locks the hose unit (coupler) to the tank unit (adapter), keeping the piston valves closed in this position. When the unit is turned a further 100 degrees helical slots transform the rotation movement to move both valves into the tank unit so that the medium can flow. When a similar turn is made counter-clockwise, the flow is stopped and a disconnection can be made.

Указания по обслуживанию и по монтажу можно получить по запросу.
Service hints and installation manuals on request.

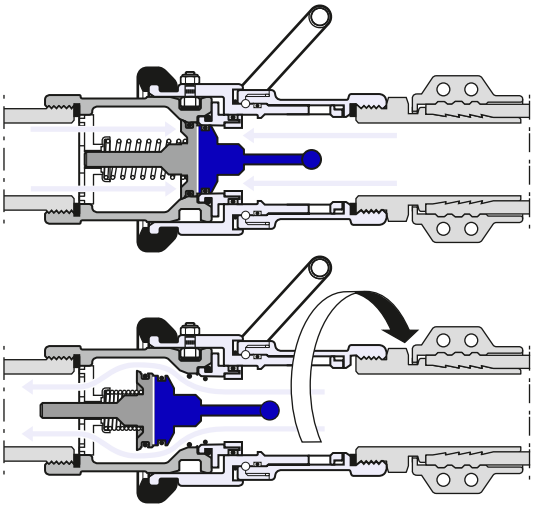

МАССА Weight Approx. ≈ kg	РАЗМЕР DN Size DN mm	in.	MAX. D Max. D mm	ФОРМА Style	МАТЕРИАЛЫ Material	РЕЗЬБА-РАЗМЕР Thread Size IG	НОМЕР ЗАКАЗА Part Number Type
0,01	13	½"	27	(2)	латунь PU = Полиуретан — brass GD = polyurethane	G ½	BK ½"
0,02	20	¾"	33	(2)		G ¾	BK ¾"
0,04	25	1"	53	1		G 1	BK 1"
0,12	32	1¼"	69	1		G 1¼	BK 1¼"
0,15	40	1½"	75	1		G 1½	BK 1½"
0,34	50	2"	98	1		G 2	BK 2"
0,35	65	2½"	105	1		G 2½	BK 2½"
0,43	80	3"	130	1		G 3	BK 3"
1,10	100	4"	164	1		G 4	BK 4"
0,93	100	4"	209	1	алюминий GD = NBR	5½" *)	BK 5½" Al
0,04	13	½"	27	2	Нержавеющая сталь 1.4571 (V4A) или 1.4408 GD = PTFE — stainless steel AISI 316 Ti or AISI 316 GD = PTFE	G ½	BK ½" SS
0,05	20	¾"	33	2		G ¾	BK ¾" SS
0,07	25	1"	42	2		G 1	BK 1" SS
0,10	32	1¼"	53	2		G 1¼	BK 1¼" SS
0,18	40	1½"	64	2		G 1½	BK 1½" SS
0,36	50	2"	70	3		G 2	BK 2" SS
0,49	65	2½"	92	3		G 2½	BK 2½" SS
0,73	80	3"	105	3		G 3	(BK 3" SS)
0,55	80	3"	130	4		G 3	BK 3" SS с зубчиком
1,20	100	4"	127	3		G 4	BK 4" SS
2,50	100	4"	210	1		5½" *)	BK 5½" SS
0,18	20	¾"	54	3	нержавеющая сталь 1.4301 (V2A) GD = NBR — stainless steel AISI 304 GD = NBR	Rd 44 x 1/6	BK 44 SS
0,23	25	1"	63	3		Rd 52 x 1/6	BK 52 SS
0,31	40	1½"	78	3		Rd 65 x 1/6	BK 65 SS
0,44	50	2"	92	3		Rd 78 x 1/6	BK 78 SS
1,08	80	3"	127	3		Rd 110 x 1/4	BK 110 SS

Заглушки типа **BK** с внутренней трубной резьбой со вставленным уплотнением **GD** (G = резьба в соответствии с DIN EN ISO 228). С кнопкой для цепи. Цепи заказываются отдельно.
*) резьба для железнодорожных цистерн согласно DIN 3799 + 26017 (устар. DIN 11).

*Dust caps type **BK**, with female pipe thread with captive thread seal **GD** (G = according to EN ISO 228 / BSP parallel), and with chain-knob. Respective chains must be ordered separately.*
*) *Thread for rail tankers acc. to DIN 3799 + 26017 (DIN 11 old).*

Тип BK

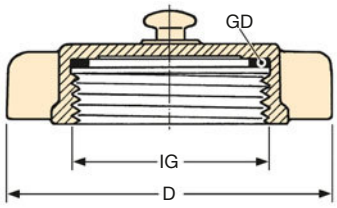

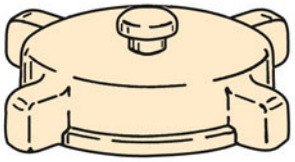
Форма 1

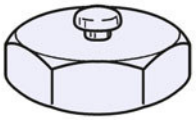
Форма 2

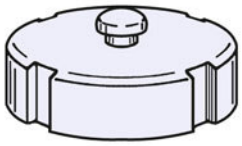
Форма 3

Тип BK
с круглой резьбой согласно DIN 405

Type BK
with knuckel thread acc. to DIN 405

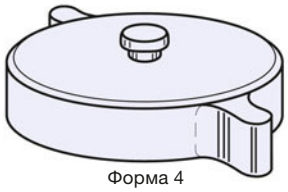
Форма 4

	d_1 mm	d_2 mm		l ≈ mm	Type
0,008	1,4	1,8	Цепь + крюк S: латунь — chain + S-hooks: brass	160	K 160 L
0,016	1,6	3,0		180	K 180 L
0,022	1,6	3,0		260	K 260 L
0,028	2,2	3,0	Цепь: латунь + крюк S: из нержавеющей стали — chain : brass S-hooks : stainl. steel	200	K 200 DIN
0,038	2,2	3,0		300	K 300 DIN
0,050	2,2	3,5		360	K 360 DIN
0,008	1,4	2,0	Цепь + крюк S: нержавеющая сталь (V2A) — chain + S-hooks: stainless steel	160	K 160 SS
0,028	2,2	3,0		200	K 200 SS
0,037	2,2	3,0		300	K 300 SS

Цепь с крюком S · *Chains with hardened S-hooks*

облегченный тип · *Light type*

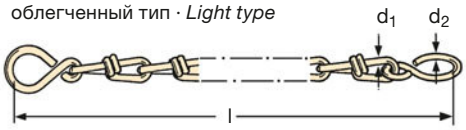

тяжелый тип согласно DIN 80402 · *Heavy type acc. to DIN 80402*

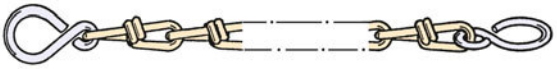

Тяжелый тип для химической промышленности · *Heavy type for chemical industry*

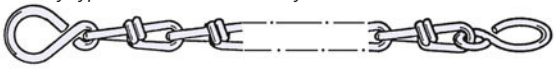

КОМПАНИЯ ELAFLEX ОСТАВЛЯЕТ ЗА СОБОЙ ПРАВО ТЕХНИЧЕСКИХ ИЗМЕНЕНИЙ. КОПИРОВАНИЕ И ПЕЧАТЬ ТОЛЬКО С РАЗРЕШЕНИЯ КОМПАНИИ · *Specifications subject to change without notice · Copyright ELAFLEX*

Заглушки BK

*THREADED CAPS **BK***

1

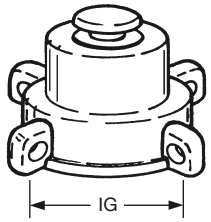

Заглушка 'ARAL-высокий тип' тип **BK 1¼" H**, в остальном, как описано на обороте, **с трубной внутренней резьбой G 1¼** согласно DIN EN ISO 228.

Dust cap *'special ARAL design' type* ***BK 1¼" H****, otherw. as described overleaf,* ***with female pipe thread G 1¼*** *according to EN ISO 228.*

2

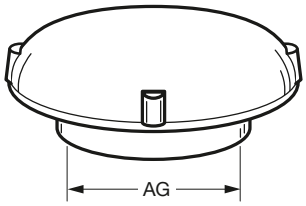

Вентиляционная крышка без фильтра для вентиляции нефтебаз согласно DIN 4755 T2.

Ventilation cap *without screen for the ventilation of oil storage tanks according to DIN 4755 T2.*

РЕЗЬБА *Thread Size* AG	НОМЕР ЗАКАЗА *Part Number* Type
G 1"	EK 100
G 1¼"	EK 125
G 1½"	EK 150
G 2"	EK 200

3

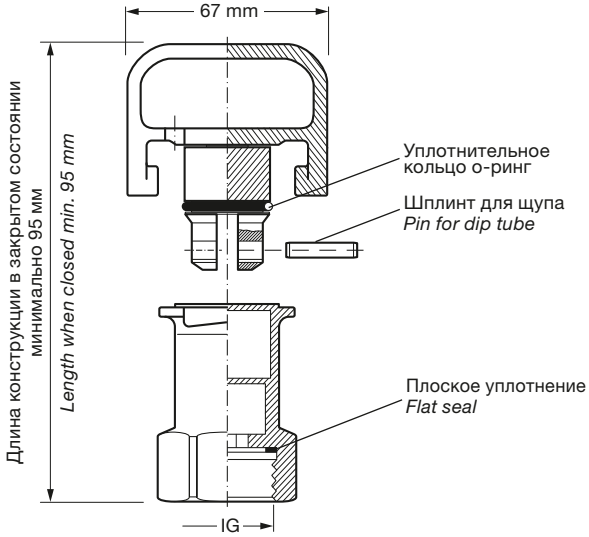

Универсальный фитинг для погружной трубы PRVU 1" Ms, самозакрывающийся. С возможностью закрепления щупа. Герметичен. Закрывается навесным замком.
Материалы: корпус из латуни, уплотнения – NBR, шплинт из алюминия. С внутренней резьбой G 1 согласно DIN EN ISO 228.
.

Universal dip tube fitting PRVU 1" Ms*, self locking. With possibility to fasten the dip stick. Vacuum and pressure tight. Lockable with padlocks.*
Materials: Body brass, seals NBR, split pin of aluminium.
With female thread G 1 according to EN ISO 228.

4

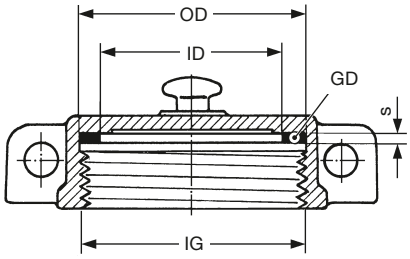

'Морские' пылезащитные крышки со специальной резьбой военной спецификации согласно норме Бундесвера VG 85286 из прессованной латуни с резьбовым уплотнением из полиуретана GD. Левосторонняя резьба, только для пресной воды.

'Navy' type dust cap*, special thread according to German military specification VG 85286, hot stamped brass, captive seal* ***GD*** *of polyurethane. Left hand thread, only for freshwater.*

Резьба *Thread Size* IG	Норма *Standard*	Уплотнение GD *Seal GD*		
		ID	OD	s
W 82 x 1/6 слева / *left*	VG 85 280	65	82	3
M 80 x 3	DIN 13 часть 8	65	82	3

5

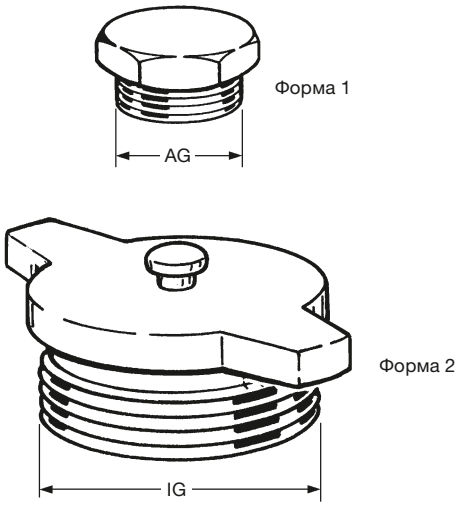

Пробка типа **BS** с трубной внешней резьбой как показано на изображении, в соответствии с DIN EN ISO 228 согласно приведенной таблице.

Dust plug *type* ***BS*** *with male pipe thread as shown, according to EN ISO 228 as per following chart.*

Резьба *Thread Size* AG	Форма *Style*	Материалы *Material*	Номер заказа *Part Number* Type
G 1	1	латунь — *brass*	BS 1"
G 1¼	1		BS 1¼"
G 1½	1		BS 1½"
G 2	2		BS 2"
G 2½	2		BS 2½"
G 3	2		BS 3"
5½" DIN 6602 (старый / *old* DIN 11)	2		BS 5½"
	2	алюминий	BS 5½" Alu

МАССА Weight Approx. ≈ kg	РАЗМЕРЫ ≈ mm Dimensions ≈ mm d	L	ФОРМА Style	МАТЕРИАЛЫ Materials	РЕЗЬБА-РАЗМЕР Thread Size IG	AG	НОМЕР ЗАКАЗА Part Number Type
0,05	13	22	1	латунь — brass	G 1/2	G 1/2	RS 1/2 x 1/2
0,06	13	23	2		G 1/2	G 3/4	RS 1/2 x 3/4
0,07	18	24	1		G 3/4	G 3/4	RS 3/4 x 3/4
0,08	18	22	1		G 3/4	G 1	RS 3/4 x 1
0,09	18	30	2		G 1	G 3/4	RS 1 x 3/4
0,08	24	28	1		G 1	G 1	RS 1 x 1
0,12	25	29	1		G 1	G 1¼	RS 1 x 1¼ mit Öse / *with log*
0,23	23	26	1		G 1	G 1½	RS 1 x 1½
0,40	24	28	2		G 1	G 2	RS 1 x 2
0,10	24	32	3		G 1¼	G 1	RS 1¼ x 1
0,15	32	29	1		G 1¼	G 1¼	RS 1¼ x 1¼
0,19	32	35	4		G 1¼	G 1½	RS 1¼ x 1½
0,31	32	30	7		G 1¼	G 2	RS 1¼ x 2
0,25	24	38	2		G 1½	G 1	RS 1½ x 1
0,23	32	38	2		G 1½	G 1¼	RS 1½ x 1¼
0,25	38	40	1		G 1½	G 1½	RS 1½ x 1½
0,31	38	34	4		G 1½	G 2	RS 1½ x 2
0,43	38	46	7		G 1½	G 2½	RS 1½ x 2½
0,32	32	41	2		G 2	G 1¼	RS 2 x 1¼
0,30	38	43	3		G 2	G 1½	RS 2 x 1½
0,37	48	44	1		G 2	G 2	RS 2 x 2
0,52	48	40	4		G 2	G 2½	RS 2 x 2½
0,50	48	43	4		G 2	G 3	RS 2 x 3
0,56	38	45	2		G 2½	G 1½	RS 2½ x 1½
0,50	48	40	6		G 2½	G 2	RS 2½ x 2
0,64	63	46	5		G 2½	G 2½	RS 2½ x 2½
0,51	65	33	5		G 2½	G 3	RS 2½ x 3
0,70	48	53	3		G 3	G 2	RS 3 x 2
0,82	63	51	5		G 3	G 2½	RS 3 x 2½
0,78	76	52	2		G 3	G 3	RS 3 x 3
0,87	76	30	4		G 3	G 4	RS 3 x 4
2,50	76	72	7		G 3	5½" *)	RS 3 x 5½
1,00	76	51	3		G 4	G 3	RS 4 x 3
1,87	76	61	3		G 4	G 4	RS 4 x 4
3,53	100	88	6		G 4	5½" *)	RS 4 x 5½
0,89	76	72	6	алюминий — *aluminium*	G 3	5½" *)	RS 3 x 5½ Al
1,45	100	88	6		G 4	5½" *)	RS 4 x 5½ Al

ELAFLEX

Переходники типа **RS**. С одной стороны, с трубной внутренней резьбой с вставленным уплотнением GD из полиуретана. С другой стороны, с трубной внешней резьбой, с плоским уплотнением с уплотнительной поверхностью (G = DIN EN ISO 228). Длины резьбы соответствуют минимальным длинам соответственных резьбовых норм и размерам резьбы.

—

*Female/male reducers type **RS**. One end female pipe thread with captive seal GD of polyurethane. Other end male pipe thread, with flat sealing surfaces (G = thread EN ISO 228 / BSP parallel). The thread lengths are acc. to the minimum lengths of the thread standards and sizes.*

Тип RS

Форма 1

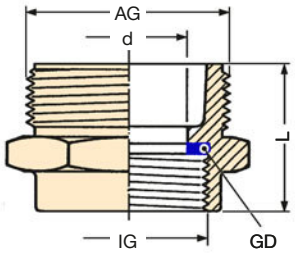

Форма 2

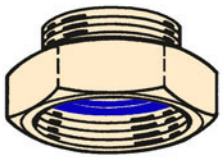

Форма 3

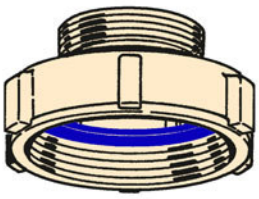

Форма 4

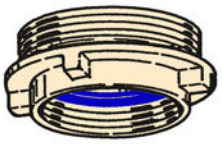

Форма 5

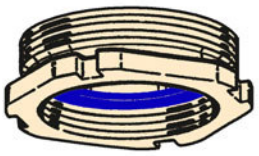

Форма 6

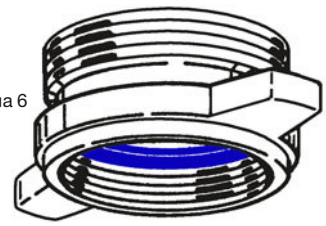

Резьба для железнодорожных цистерн согласно DIN 6602 (устар. DIN 11)

*) *Thread for rail tankers according to DIN 6602 (old DIN 11)*

КОМПАНИЯ ELAFLEX ОСТАВЛЯЕТ ЗА СОБОЙ ПРАВО ТЕХНИЧЕСКИХ ИЗМЕНЕНИЙ. КОПИРОВАНИЕ И ПЕЧАТЬ ТОЛЬКО С РАЗРЕШЕНИЯ КОМПАНИИ · *Specifications subject to change without notice · Copyright ELAFLEX*

1

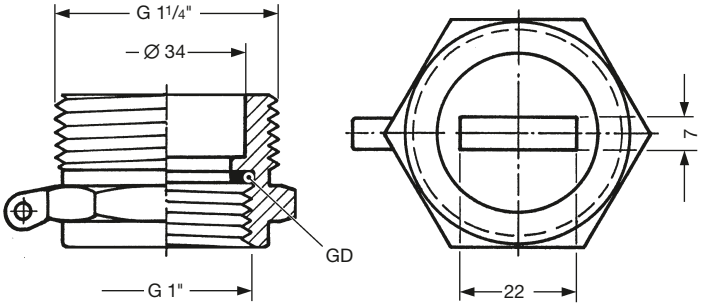

Резьбовой трубопроводный фитинг
RS 1 x 1¼" PRV:

Переходник как **тип RS**, из прессованной латуни, с резьбовым уплотнением GD. Дополнительно со шлицом на дне для введения щупа.

—

*Dip tube coupling **RS 1 x 1¼" PRV**:*

*Reducer like **type RS** of hot stamped brass with captive thread seal GD of polyurethane. **Additional with counter floor and slot** for dip tube.*

2

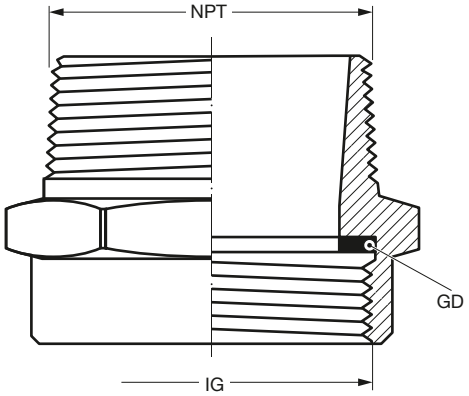

Переходники как **тип RS**. С одной стороны, с трубной внутренней резьбой IG согласно DIN EN ISO 228 с резьбовым уплотнением GD из полиуретана. С другой стороны, с конической **американской внешней резьбой NPT** без уплотнительной поверхности (самоуплотняющаяся резьба) из латуни или стали.

—

*Reducer like **type RS. One end female pipe thread** IG according to EN ISO 228 with captive polyurethane thread seal. **Other end** tapered, **American male NPT thread**, no sealing surface (thread sealing) of brass or steel.*

RS G 2" x 2" NPT

RS G 2½" x 2½" NPT

RS G 3" x 3" NPT

RS G 4" x 4" NPT

3

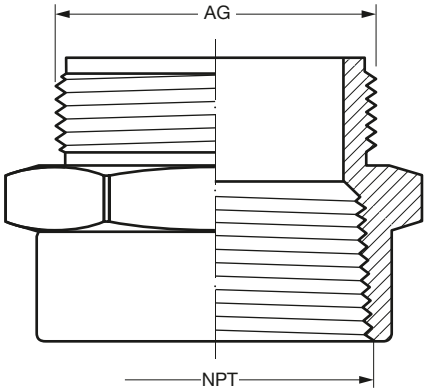

Переходники как **тип RS**. С одной стороны, с конической американской **внутренней резьбой NP**Т без уплотнения. С другой стороны, с **трубной внешней резьбой AG** согласно DIN EN ISO 228, с плоским уплотнением с уплотнительной поверхностью из латуни или стали.

—

*Reducer like **type RS**. **One end** tapered, American **female NPT thread**, no seal. **Other end male pipe thread** acc. to EN ISO 228, with flat sealing surface of brass or steel.*

RS 2" NPT x G 2"

RS 2½" NPT x G 2"

RS 2½" NPT x G 3"

RS 3" NPT x G 3"

4

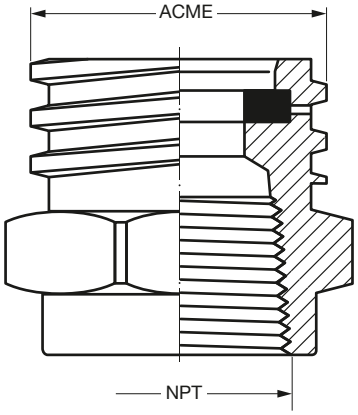

Переходники для арматур для сжиженного газа из латуни или стали. С одной стороны, с конической американской **внутренней резьбой NPT** согласно ANSI B 2.1 без уплотнения. С другой стороны, с **внешней резьбой ACME** согласно ASA B 1.5, с плоским уплотнением.

—

***Reducer for LPG fittings** of brass or steel. **One end** tapered American **female NPT thread** acc. to ANSI B 2.1, no.seal (thread sealing). **Other end male ACME thread** acc. to ASA B - 1.5, with captive seal.*

RS ¾" NPT x 1¾" ACME

RS 1¼" NPT x 2¼" ACME

RS 2" NPT x 3¼" ACME

МАССА Weight Approx. ≈ kg	РАЗМЕРЫ ≈ mm Dimensions ≈ mm d	L	ФОРМА Style	МАТЕРИАЛЫ Materials	РЕЗЬБА-РАЗМЕР Thread Size IG	AG	НОМЕР ЗАКАЗА Part Number Type
0,14	18	24	1	нержавеющая сталь 1.4571 резьбовое уплотнение GD = PTFE*) — stainless steel AISI 316 Ti INOX Thread seal GD = PTFE *)	G 3/4	G 1	RS 3/4 x 1 SS
0,09	18	28	2		G 1	G 3/4	RS 1 x 3/4 SS
0,14	23	35	1		G 1	G 1¼	RS 1 x 1¼ SS
0,21	23	26	1		G 1	G 1½	RS 1 x 1½ SS
0,32	24	31	1		G 1	G 2	RS 1 x 2 SS
0,13	24	36	2		G 1¼	G 1	RS 1¼ x 1 SS
0,22	32	36	1		G 1¼	G 1½	RS 1¼ x 1½ SS
0,27	32	28	1		G 1¼	G 2	RS 1¼ x 2 SS
0,23	24	38	2		G 1½	G 1	RS 1½ x 1 SS
0,22	32	40	2		G 1½	G 1¼	RS 1½ x 1¼ SS
0,21	38	31	1		G 1½	G 2	RS 1½ x 2 SS
0,27	24	38	2		G 2	G 1	RS 2 x 1 SS
0,25	32	40	2		G 2	G 1¼	RS 2 x 1¼ SS
0,26	38	42	2		G 2	G 1½	RS 2 x 1½ SS
0,40	48	41	1		G 2	G 2½	RS 2 x 2½ SS
0,67	48	42	7		G 2	G 3	RS 2 x 3 SS
0,44	48	47	2		G 2½	G 2	RS 2½ x 2 SS
0,50	63	35	1		G 2½	G 3	RS 2½ x 3 SS
0,53	48	50	2		G 3	G 2	RS 3 x 2 SS
0,56	63	52	2		G 3	G 2½	RS 3 x 2½ SS
1,05	76	36	1		G 3	G 4	RS 3 x 4 SS
3,40	76	82	8		G 3	5½" 1)	RS 3 x 5½ SS
0,93	76	56	2		G 4	G 3	RS 4 x 3 SS
2,95	100	86	8		G 4	5½" 1)	RS 4 x 5½ SS
0,15	20	30	9	нержавеющая сталь 1.4404 (1.4571, 1.4301) — stainless steel AISI 316 L (AISI 316 Ti, AISI 304) GD = PTFE*) KD = NBR синего цвета NBR blue Форма 10: гайка из нержавеющей стали 1.4301 (1.4307) — Form 10: Swivel Nut stainless steel AISI 304 (AISI 304 L)	G 3/4	Rd 44 x 1/6	RS 3/4 x 44 SS
0,18	25	34	9		G 1	Rd 52 x 1/6	RS 1 x 52 SS
0,33	38	40	9		G 1½	Rd 65 x 1/6	RS 1½ x 65 SS
0,40	50	45	9		G 2	Rd 78 x 1/6	RS 2 x 78 SS
0,83	80	50	9		G 3	Rd 110 x 1/4	RS 3 x 110 SS
0,25	20	35	10		Rd 44 x 1/6	G 3/4	RS 44 x 3/4 SS
0,30	25	40	10		Rd 52 x 1/6	G 1	RS 52 x 1 SS
0,35	38	45	10		Rd 65 x 1/6	G 1½	RS 65 x 1½ SS
0,45	50	50	10		Rd 78 x 1/6	G 2	RS 78 x 2 SS
0,90	80	60	10		Rd 110 x 1/4	G 3	RS 110 x 3 SS

*) Уплотнения **GD** также поставляются из полиуретана или HBD (Thermopac).
*Thread seals **GD** can be supplied in Polyurethane or HBD (Thermopac).*

ELAFLEX

Переходники типа **RS**. С одной стороны, с трубной внутренней резьбой с резьбовым уплотнением GD. С другой стороны, с трубной внешней резьбой, с плоским уплотнением с уплотнительной поверхностью (G = DIN EN ISO 228). Длины резьбы соответствуют минимальным длинам соответственных норм для резьбы и размерам резьбы.

*Female/male reducers type **RS**. One end female pipe thread with captive seal GD. Other end male pipe thread, with flat sealing surfaces (G = thread acc. to EN ISO 228 / BSP parallel). The thread lengths are according to the minimum lengths of the thread standards and sizes.*

Тип RS

Форма 1

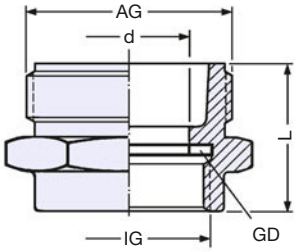

Форма 2

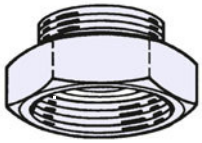

EDELSTAHL Rost frei

Форма 7

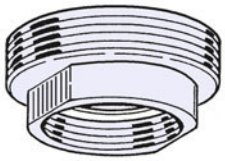

Форма 8

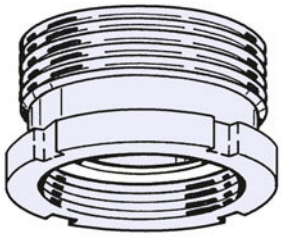

1) Резьба для железнодорожных цистерн согласно DIN 6602 (устар. DIN 11)
Thread for rail tankers according to DIN 6602 (old DIN 11)

Переходники типа RS. Обеспечивают переход от соединения для пищевых продуктов согласно DIN 11851 на трубную резьбу DIN EN ISO 228.

*Reducers type **RS**. Transition to foodstuffs connection acc. to DIN 11851 to pipe thread acc. to EN ISO 228.*

Тип **RS** с круглой внешней резьбой согласно DIN 405
*Type **RS** with male knuckle thread acc. to DIN 405*

Форма 9

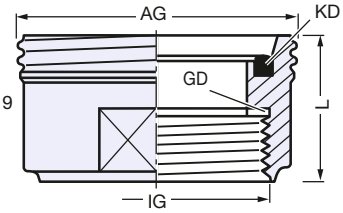

Тип **RS** с круглой внутренней резьбой согласно DIN 405
*Type **RS** with female knuckle thread acc. to DIN 405*

Форма 10

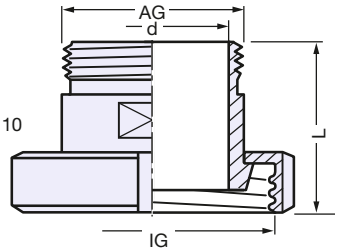

КОМПАНИЯ ELAFLEX ОСТАВЛЯЕТ ЗА СОБОЙ ПРАВО ТЕХНИЧЕСКИХ ИЗМЕНЕНИЙ. КОПИРОВАНИЕ И ПЕЧАТЬ ТОЛЬКО С РАЗРЕШЕНИЯ КОМПАНИИ · Specifications subject to change without notice · Copyright ELAFLEX

Список химической стойкости для арматур · *Chemical Resistance Chart Fittings*

ЖИДКОСТИ ПРИ НОРМАЛЬНОЙ ТЕМПЕРАТУРЕ *) Необходимо учитывать все компоненты смеси! — ***FLUIDS, FLUID GROUPS*** *If not otherwise stated, at ambient temperature.* *All components of mixtures must be considered!*	латунь *brass, bronze* **Ms**	алюминий *aluminium* **Alu**	Стали Ст 37 *carbon steel* **St**	нержавеющая сталь 1.4571 *stainl. steel 316 Ti* **SS**	с покрытием *Teflon® PFA Cover* **SSE**	полиамид *polyamide* **P** (PA)	полипропилен *polypropylene* **PP**
Алифатические углеводороды, такие как бензин, дизель, сырая нефть, нефть *Aliphatic hydrocarbons as gasoline, diesel, fuel oil, crude oil, petroleum*	A	A	A	A	A	A	C
Газолин с ароматическими, эфирными и метаноловыми добавками согласно DIN *Gasoline with aromatic-, ether- and methanol additives*	A	A	A	A	A	A	C
Ароматические углеводороды, такие как бензол, толуол, ксилол *Aromatic hydrocarbons as benzene, toluol, xylol*	A	A	A	A	A	A	C
Хлорированные углеводороды, такие как метиленхлорид, пер- и трихлорэтилен *Chlorinated hydrocarbons as methylene-chloride, per- and tri-chloroethylene*	A	(A)	A	A	A	A	C
Спирты, такие как этанол, бутанол, метанол, изопропиловый спирт *Alcohols as ethanol, butanol, methanol, isopropyl alcohol*	A	A	A	A	A	A	B
Амины, такие как анилин, бутиламин, пиридин, диэтиламин, триэтиламин *Amines as aniline, buthyl amine, pyridine, diethyl amine, triethyl amine*	A	A	A	A	A		B
ацетат, альдегид, сложный эфир, простой эфир *Acetates, aldehydes, ester, ether*	A	A	A	A	A	A-B	B
Кетоны, такие как ацетон, метилэтилкетон (МЭК), циклогексанон *Ketones as acetone, methyl ethyl ketone, cyclohexano*n	A	A	A	A	A	A	B
Гликоли, противообледенительная жидкость, антифриз *Glycol, defrosting fluids, anti-freezing fluids*	A	B	A	A	A	A	A
Вода, сточная вода, морская вода, охлаждающая вода - также содержащая масло *Water, sewage, seawater, cooling water also containing oil*	A	B	B	A	A	A	A
Асфальт, горячий битум, смолы до 200° C *Asphalt, hot bitumen, tar up to 200° C*	A	C	C	A	–	–	C
Гудроны, такие как бурый гудрон, каменноугольное масло, крезол, фенол *Tar oils as lignite-tar oil, coal-tar oil, cresol, phenol*	A	B	A	A	A	C	C
Насыщенный пар, насыщенный влажный пар до 220° C *High pressure wet saturated steam up to 220° C*	A	B	B	A	–	–	C
Хлорид железа III, соли железа *Ferric-III-chloride, ferric salts*	C	C	C	C	A	C	A
Водный раствор аммиака, жидкие удобрения *Ammonia hydrons, liquid fertilizer*	C	B	A	A	A	A	A
Солевые растворы, такие как карбонат, хлорид, нитрат, фосфат *Salt solutions as carbonates, chlorides, nitrates, phosphates*	A-B	B-C	B	A	A	A	A
Щелочи, такие как гидроксид калия, гидроксид натрия, очистительные щелочи до 100° C *Alkalies as potassium hydroxide, sodium hydroxide, cleaning alkalies up to 100° C*	B	C	B	A	A	B	A
Муравьиная кислота *Formic acid*	A-B	B	B	A	A	C	A
Хлорсульфоновая кислота *Chlorosulfonic acid*	C	C	B	B	A	C	C
Хромовая кислота *Chromic acid*	C	C	B	A	A	C	A
Уксусная кислота *Acetic acid*	C	C	B	A	A	C	A
Плавиковая кислота, фтористоводородная кислота *Hydrofluoric acid*	C	C	C	C	A	C	A
Щавелевая кислота *Oxalic acid*	C	B	C	A	A	B	A
Фосфорная кислота *Phosphoric acid*	C	C	C	A	A	C	A
Азотная кислота *Nitric acid* → 30 % 30 – 70 % 70 – 90 %	C C C	C C B	C C C	A A A	A A A	C C C	A C C
Соляная кислота *Hydrochloric acid*	C	C	C	C	A	C	A
Серная кислота *Sulfuric acid* → 65 % 65 – 95 % 96 %	C C C	C C B	C C A	B-C B A	A A A	C C C	A A A

A = хорошо подходит
good, fluid has little or no effect

B = подходит с ограничениями
(возможны коррозия, ржавчина, эрозия, набухание)
fair, fluid has minor effect (corrosion, rust, erosion, swelling)

C = не подходит
not suitable

ОГОВОРКА: Данная информация не имеет гарантии. Она взята из публикаций различных производителей сырья. Обратите внимание, что данная информация относится к чистым веществам без добавок. Специальные испытания химической стойкости могут проводиться по договоренности.

—

***Reservation**: The validity of these general information data cannot be guaranteed. The data have been taken from publications of various manufacturers. Please note, that the data refer to pure Materials only. Special resistance tests can be made on request.*

МАССА Weight Approx. ≈ kg	РАЗМЕРЫ mm Dimensions mm D 1)	d 1)	L	МАТЕРИАЛЫ Materials	РЕЗЬБА РАЗМЕР Thread Size G 2)	НОМЕР ЗАКАЗА Part Number Type
0,06	21	13	35	Сталь St. 37 — carbon steel	G ½	AN ½"
0,07	27	18	35		G ¾	AN ¾"
0,12	33	23	35		G 1	AN 1"
0,14	42	32	35		G 1¼	AN 1¼"
0,18	48	38	35		G 1½	AN 1½"
0,33	60	48	45		G 2	AN 2"
0,41	75	63	45		G 2½	AN 2½"
0,50	89	75	45		G 3	AN 3"
0,58	114	100	45		G 4	AN 4"
1,60	(140)	108	45		5½" *)	AN 5½"
*) Резьба для железнодорожных цистерн согласно DIN 6602 (устар. DIN 11). Изображение на обороте. — *Thread for railroad tank cars according to DIN 6602 (old DIN 11). Drawing see overleaf.*						
0,02	21	13	35	Алюминий для сварки Al Mg Si 1 (Al Mg Si 0,5) — *weldable aluminium*	G ½	AN ½" Al
0,03	27	18	35		G ¾	AN ¾" Al
0,04	33	23	35		G 1	AN 1" Al
0,05	42	32	35		G 1¼	AN 1¼" Al
0,06	48	38	35		G 1½	AN 1½" Al
0,11	60	48	45		G 2	AN 2" Al
0,12	75	63	45		G 2½	AN 2½" Al
0,21	89	75	45		G 3	AN 3" Al
0,25	114	100	45		G 4	AN 4" Al
0,06	21	13	35	нержавеющая сталь / нержавеющая сталь 1.4571 — *stainless steel AISI 316 Ti INOX*	G ½	AN ½" SS
0,07	27	18	35		G ¾	AN ¾" SS
0,12	33	23	35		G 1	AN 1" SS
0,14	42	32	35		G 1¼	AN 1¼" SS
0,18	48	38	35		G 1½	AN 1½" SS
0,32	60	48	45		G 2	AN 2" SS
0,41	75	63	45		G 2½	AN 2½" SS
0,55	89	75	45		G 3	AN 3" SS
0,72	114	100	45		G 4	AN 4" SS
2,05	(140)	100	45		5½" *)	AN 5½" SS
*) Резьба для железнодорожных цистерн согласно DIN 6602 (устар. DIN 11). Изображение на обороте. — *Thread for railroad tank cars according to DIN 6602 (old DIN 11). Drawing see overleaf.*						
0,06	21	13	35	Сталь St. 37 — carbon steel	½" NPT	AN ½" NPT
0,08	27	18	35		¾" NPT	AN ¾" NPT
0,13	33	23	35		1" NPT	AN 1" NPT
0,18	42	32	35		1¼" NPT	AN 1¼" NPT
0,26	48	38	35		1½" NPT	AN 1½" NPT
0,33	60	48	45		2" NPT	AN 2" NPT
0,46	75	63	60		2½" NPT	AN 2½" NPT
0,71	89	75	60		3" NPT	AN 3" NPT
0,93	114	100	60		4" NPT	AN 4" NPT

1) : Допуски отклонений соответствуют подходящим нормам труб.
2) : размеры резьбы см. на стр. 328.

1) : Tolerances according to the respective pipe standards.
2) : Thread measurements see page 328.

ELAFLEX

Приварной ниппель типа **AN** с трубной внешней резьбой с плоским уплотнением с уплотнительной поверхностью (G = DIN EN ISO 228). Трубная резьба со сварочной фаской.

*Welding nipples type **AN**, male pipe thread with smooth machined sealing surface, pipe end with welding chamfer. (G = EN ISO 228 / BSP parallel).*

Тип AN

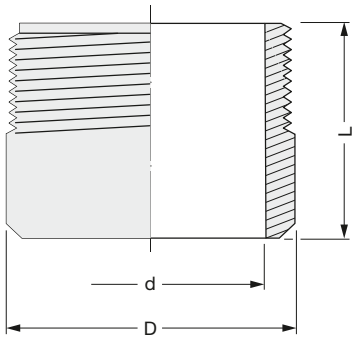

Тип AN-Al

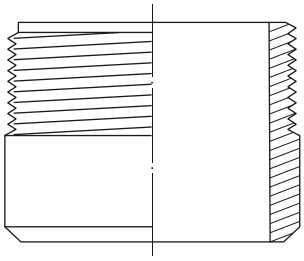

EDELSTAHL Rostfrei

Тип AN-SS

с обозначением материала — *with material marking*

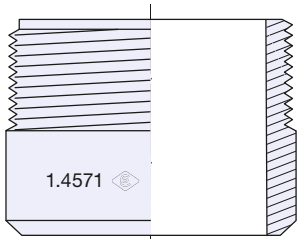

Приварной ниппель **типа AN-NPT** с конической внешней самоуплотняющей резьбой (без уплотнительной поверхности). Трубная резьба со сварочной фаской.

*Welding nipples type **AN-NPT**, with tapered male thread, sealing (no sealing surface). Pipe end with welding chamfer.*

Тип AN-NPT

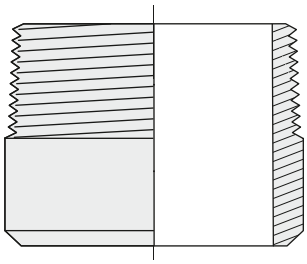

КОМПАНИЯ ELAFLEX ОСТАВЛЯЕТ ЗА СОБОЙ ПРАВО ТЕХНИЧЕСКИХ ИЗМЕНЕНИЙ. КОПИРОВАНИЕ И ПЕЧАТЬ ТОЛЬКО С РАЗРЕШЕНИЯ КОМПАНИИ · Specifications subject to change without notice · Copyright ELAFLEX

Специальные типы см. на обороте
Special types see overleaf

Приварной ниппель AN

*WELDNG NIPPLES **AN***

1

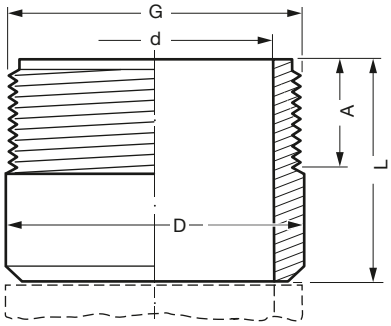

При заказе специальных типов необходимо указать желаемые размеры D, d, G и L.

Длина резьбы **A** соответствует минимально допустимой длине соответственной резьбовой нормы.

When inquiring special designs please advise the required dimensions for D, d, G and L.

*Length of thread **A** corresponds to the required min. length of the respective thread standard.*

AN 5½" / AN 5½" SS

2

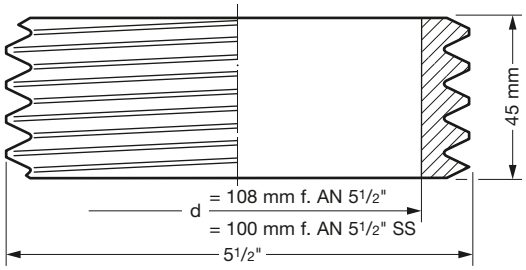

Приварной ниппель с резьбой для железнодорожных цистерн 5½" согласно DIN 6602 (устар. DIN 11). Поставляется из стали или нержавеющей стали.

***Welding nipple with 5½" thread for railroad tankers** according to DIN 6602 (old DIN 11). Available in steel and stainless steel.*

Тип AN-R

3

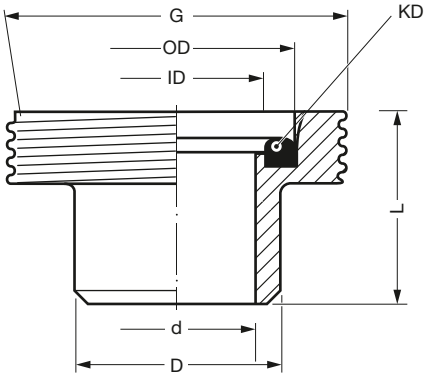

риварной ниппель, соотв. DIN 11851, с круглой резьбой, соотв. DIN 405, из нерж. стали 1.4301, резьбовое уплотнение из синего NBR или FKM.

***Welding nipples** acc. to DIN 11851 **with knuckle thread** acc. to DIN 405, of stainless steel (INOX), with captive coupling seal NBR blue or FKM.*

Размер *Size*	Параметры *Dimensions*			Резьба DIN 405 *Thread Size DIN 405*	Уплотнение KD *Coupling seal*			Номер заказа *Part Number*
DN	D	d	L	G	ID	OD	No.	Type
20	30	20	24	RD 44 x 1/6	23	33	RD 20	AN 44 SS
25	35	26	29	RD 52 x 1/6	30	40	RD 25	AN 52 SS
40	48	38	33	RD 65 x 1/6	42	52	RD 38	AN 65 SS
50	61	50	35	RD 78 x 1/6	54	64	RD 50	AN 78 SS
80	93	81	45	RD 110 x 1/4	85	95	RD 75	AN 110 SS

Тип AM

4

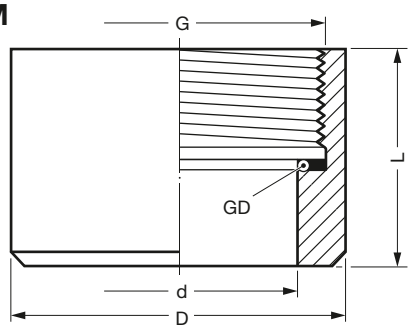

Приварной рукав с внутренней резьбой, внутри с вставленным резьбовым уплотнением **GD**. При необходимости, пожалуйста, укажите, нужные параметры и материал для резьбового уплотнения.

***Welding sockets with female thread**, not sealing on the threads, with captive thread seal **GD**. In case of need specify dimensions and material for thread seal GD.*

Тип ANS 50 AL

5

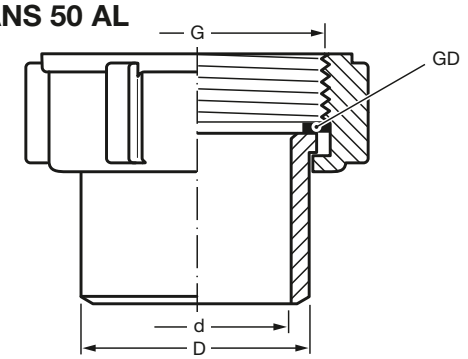

Приварной штуцер из алюминия с поворотной гайкой из латуни, внутри с вставленным резьбовым уплотнением **GD.**

***Welding sockets of aluminium with swiveling ferrule of brass**, with captive thread seal **GD**.*

МАССА Weight Approx. ≈ kg	РАЗМЕРЫ ≈ mm Dimensions ≈ mm d	L	ФОРМА Style	МАТЕРИАЛЫ Material	РЕЗЬБА-РАЗМЕР Thread Size AG	НОМЕР ЗАКАЗА Part Number Type
0,05	13	32	1	Латунь (cr = глянцевая хромированная) — brass (cr=chrome plated)	G ½	DN ½"
0,08	18	34	1		G ¾	DN ¾"
0,10	24	35	1		G 1	DN 1"
0,10	24	35	1		G 1	DN 1" cr
0,15	33	39	1		G 1¼	DN 1¼"
0,31	35	44	2		G 1½	DN 1½"
0,41	48	48	2		G 2	DN 2"
0,28	48	40	4		G 2	**G**N 2"
0,69	61	52	2		G 2½	DN 2½"
0,83	76	57	2		G 3	DN 3"
0,55	76	50	4		G 3	**G**N 3"
1,19	100	64	2		G 4	DN 4"
5,15	110	125	5		5½" *)	DN 5½"
'Морской' двойной ниппель согласно VG 85281 со специальной резьбой, с плоским уплотнением с уплотнительной поверхностью. 'L' = левосторонняя резьба для пресной воды. — ***Marine*** *double nipples according to VG 85281 with special thread acc. to VG 85280, with flat sealing surface. 'L' = left hand thread for fresh water.*						
1,20	65	75	3	прессованная латунь — hot stamped brass	M80x3	DN-M 80
1,20	65	75	3		W82x1/6 L	DN-W 82 L
0,10	48	40	4	алюминий — aluminium	G 2	**G**N 2" Al
0,12	61	46	4		G 2½	**G**N 2½" Al
0,19	75	50	4		G 3	**G**N 3" Al
0,34	100	55	4		G 4	**G**N 4" Al
1,80	105	120	5		5½" *)	DN 5½" Al
ВНИМАНИЕ : резьбовые соединения алюминий / алюминий склонны к разъеданию. Для того чтобы этого избежать, необходимо использовать смазку или другой материал на одной из частей соединения, например, **EW-Retinax HD2**. — ***PLEASE OBSERVE*** *: Thread connections alu/alu can lead to seizing. To avoid this different material should be used on one end or use special lubricant, i.e.* ***our EW-Retinax HD2****.*						
0,05	13	32	1	Нержавеющая сталь 1.4571 / 1.4408 с обозначением материала. — stainless steel AISI 316 Ti / 316 with material marking	G ½	DN ½" SS
0,07	18	34	1		G ¾	DN ¾" SS
0,13	22	37	1		G 1	DN 1" SS
0,16	32	37	1		G 1¼	DN 1¼" SS
0,25	38	43	1		G 1½	DN 1½" SS
0,42	48	58	1		G 2	DN 2" SS
0,55	63	62	6		G 2½	DN 2½" SS
0,74	76	62	2		G 3	DN 3" SS
1,05	100	65	6		G 4	DN 4" SS

ELAFLEX

Двойной ниппель типа **DN** (GN), с обеих сторон с трубной внешней резьбой, с плоским уплотнением с уплотнительной поверхностью (G = DIN EN ISO 228).

Double nipples type ***DN*** *(GN), both sides same male pipe thread with flat sealing surface (G = according to EN ISO 228/BSP parallel).*

Type DN

Форма 1

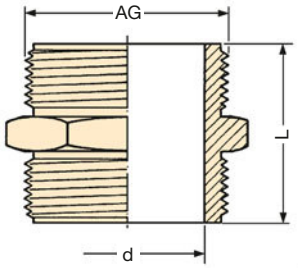

Форма 2

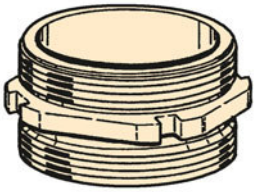

Форма 3

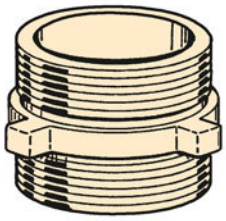

Форма 4 (**G**N)

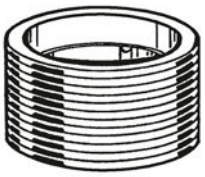

Форма 5

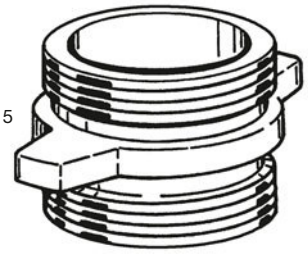

EDELSTAHL Rost frei

Форма 6

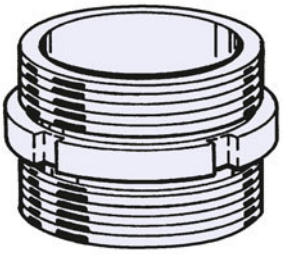

*) Резьба для железнодорожных цистерн согласно DIN 6602 (устар. DIN 11).

Thread for rail tankers according to DIN 6602 (old DIN 11)

КОМПАНИЯ ELAFLEX ОСТАВЛЯЕТ ЗА СОБОЙ ПРАВО ТЕХНИЧЕСКИХ ИЗМЕНЕНИЙ. КОПИРОВАНИЕ И ПЕЧАТЬ ТОЛЬКО С РАЗРЕШЕНИЯ КОМПАНИИ · Specifications subject to change without notice · Copyright ELAFLEX

1

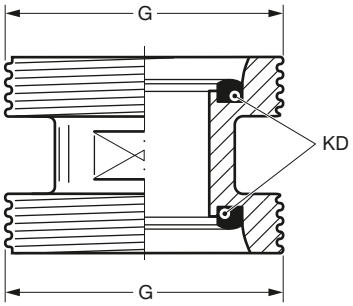

Тип DN-R

Двойной ниппель типа **DN-R** из нержавеющей стали, с обеих сторон круглая резьба согласно DIN 405. Уплотнение для соединений с круглой резьбой KD из синего NBR. Другие материалы по запросу, согласно информации на стр. 393.

—

*Double nipples type **DN-R**, stainless steel, both ends same knuckle thread acc. to DIN 405. Seal KD for knuckle thread of NBR blue. Other Materials see page 393.*

РЕЗЬБА *Thread Size* G	НОМЕР ЗАКАЗА *Part Number* Type
RD 44 x 1/6"	DN-R 44 SS
RD 52 x 1/6"	DN-R 52 SS
RD 65 x 1/6"	DN-R 65 SS
RD 78 x 1/6"	DN-R 78 SS
RD 110 x 1/4"	DN-R 110 SS

2

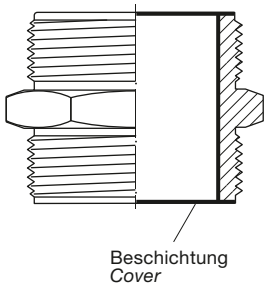

Тип DN-SSE

Двойной ниппель из нержавеющей стали, как указано на обратной стороне, только дополнительно с термопластическим покрытием **Teflon® PFA**. Подробности см. в информационном сообщении 5.03. Применяется, когда химической стойкости нержавеющей стали не достаточно, например, при использовании для соляной кислоты или хлорида железа III. Список химической стойкости см. на стр. 250.
Цвет: красно-коричневый. **Дополнительный номер для заказа: ...SSE.**

—

*Double nipples of stainless steel as described overleaf, but with **Teflon® PFA coating**, a thermoplastic fluorine material. Details see Information 5.03. This type is used if stainless steel does not have a sufficient chemical resistance, i. e. for hydrochloric acid and iron-III-chloride.*
Resistance chart see page 250.
*Colour: rust red. **Additional Part Number: ...SSE.***

3

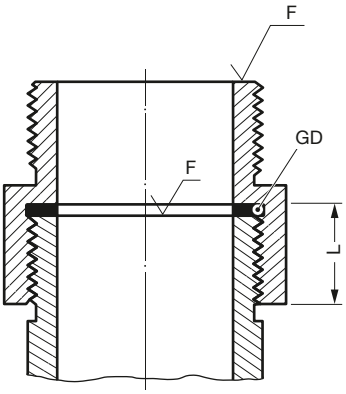

ПРЕИМУЩЕСТВА СИСТЕМЫ ПЛОСКОГО УПЛОТНЕНИЯ:

Стандартные резьбовые соединения ELAFLEX оснащены параллельной резьбой и плоской уплотнительной поверхностью **F**, что позволяет использовать полную длину резьбы для навинчиваемых деталей. Максимальная передача мощности достигается при короткой общей длине **L**. Уплотнение **GD** не может выпасть. Простое ввинчивание обеспечивает безопасное соединение. Во время работы можно в любое время возможно уплотнение соединения, как и простое разъединение. Замена уплотнений и монтаж не требуют технических знаний. Благодаря этим преимуществам, европейская система стандартизации предписывает использовать для шланговых резьбовых соединений параллельную резьбу с плоскими уплотнениями.

—

***ADVANTAGES OF THE FLAT SEALING SYSTEM**:*

*Standard ELAFLEX hose fittings are supplied with parallel threads and flat sealing surface **F**. This allows to use the full thread length for screwed-on parts. The largest possible transfer of force is guaranteed for short length **L**. The thread seal **GD** behind the relief groove of the thread cannot drop out. Simple screwing down makes a safe connection. Subsequent tightening during operation is possible at any time. Change of seal and new assembly do not require any expert knowledge. The European standardisations for hose assemblies require parallel threads with flat seals, because of the advantages.*

4

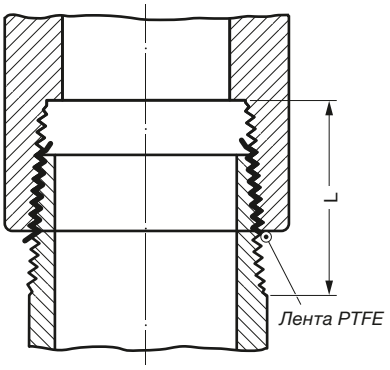

НЕДОСТАТКИ КОНИЧЕСКОГО РЕЗЬБОВОГО УПЛОТНЕНИЯ:

Резьбовые соединения с конической внутренней и внешней резьбой, как **NPT** или **DIN EN 1026-1**, как правило, не оснащены плоской уплотнительной поверхностью. Навинчиваемая резьба стопорится прежде, чем она полностью накрывает встречную резьбу. В связи с этим, уплотнение с помощью резьбового уплотнения не возможно. Полная длина L такого соединения всегда длиннее, чем у системы плоского уплотнения такого же размера. Ранее уплотнение конической резьбы осуществлялось с помощью конопли и жидких уплотнительных средств. На сегодняшний день, как правило, для этого используются уплотнительные ленты PTFE. Безопасное соединение требует технических знаний при монтаже. Доуплотнение во время работы не возможно. Повторный монтаж требует тщательной очистки резьбы от застрявших остатков уплотнительных средств.

—

DISADVANTAGES OF TAPERED THREAD SEALS:

*Hose fittings with tapered female and male threads, like **NPT** or **DIN EN 1026-1**, have normally no flat sealing surface. The screwed-on thread jams before the end of the counter thread is covered. Therefore a sealing with thread seal is not possible. The overall length L of such a connection is always longer than the equivalent flat sealing system. Previously the sealing of tapered threads was done with hemp and liquid sealing compounds. Today mainly PTFE tapes are used. A safe and promptly tight connection requires expert knowledge and clean work and is time-consuming. Subsequent tightening during operation is not possible. A new assembly requires the proper cleaning of the pitch from all squashed and hardenedremains of the sealing compounds.*

МАССА Weight Approx. ≈ kg	РАЗМЕРЫ ≈ mm Dimensions ≈ mm d	L	ФОРМА Style	МАТЕРИАЛЫ Materials	РЕЗЬБА-РАЗМЕР Thread Size G_1	G_2	НОМЕР ЗАКАЗА Part Number Type
0,09	19	34	1	Латунь (cr = хромированная) — brass (cr = chrome plated)	G 3/4	G 1	RN 3/4 x 1
0,09	19	34	1		G 3/4	G 1	RN 3/4 x 1 cr
0,10	19	35	1		3/4" NPT	G 1	RN 3/4 NPT x 1
0,10	19	35	1		3/4" NPT	G 1	RN 3/4 NPT x 1 cr
0,13	18	37	1		3/4" NPT	M 30 x 1,5	RN 3/4 NPT x M 30
0,16	25	36	1		G 1	G 1¼	RN 1 x 1¼
0,22	24	42	1		G 1	G 1½	RN 1 x 1½
0,31	24	49	1		G 1	G 2	RN 1 x 2
0,25	32	42	2		G 1¼	G 1½	RN 1¼ x 1½
0,34	32	43	1		G 1¼	G 2	RN 1¼ x 2
0,37	38	46	2		G 1½	G 2	RN 1½ x 2
0,60	36	52	1		G 1½	G 2½	RN 1½ x 2½
0,65	50	53	1		G 2	G 2½	RN 2 x 2½
0,65	48	55	3		G 2	G 3	RN 2 x 3
0,85	61	66	1		G 2½	G 3	RN 2½ x 3
0,71	75	49	5		G 3	G 4	RN 3 x 4
2,90	76	100	1		G 3	5½" *)	RN 3 x 5½
4,45	100	105	4		G 4	5½" *)	RN 4 x 5½
0,17	47	44	5	алюминий — aluminium	G 2	G 3	RN 2 x 3 Al
0,27	76	53	5		G 3	G 4	RN 3 x 4 Al
1,0	76	80	1		G 3	5½" *)	RN 3 x 5½ Al
1,35	98	96	4		G 4	5½" *)	RN 4 x 5½ Al
0,13	18	35	1	Нержавеющая сталь 1.4571 с маркировкой материала — stainless steel AISI 316 Ti INOX with material marking	G 3/4	G 1	RN 3/4 x 1 SS
0,20	22	36	1		G 1	G 1¼	RN 1 x 1¼ SS
0,25	22	39	1		G 1	G 1½	RN 1 x 1½ SS
0,47	22	43	1		G 1	G 2	RN 1 x 2 SS
0,22	32	42	1		G 1¼	G 1½	RN 1¼ x 1½ SS
0,41	32	44	1		G 1¼	G 2	RN 1¼ x 2 SS
0,35	38	46	1		G 1½	G 2	RN 1½ x 2 SS
0,68	38	49	1		G 1½	G 2½	RN 1½ x 2½ SS
0,43	48	54	1		G 2	G 2½	RN 2 x 2½ SS
0,66	48	55	6		G 2	G 3	RN 2 x 3 SS
0,63	64	58	1		G 2½	G 3	RN 2½ x 3 SS
1,42	76	59	1		G 3	G 4	RN 3 x 4 SS
3,75	76	84	7		G 3	5½" *)	RN 3 x 5½ SS
2,95	100	85	7		G 4	5½" *)	RN 4 x 5½ SS

ELAFLEX

Переходной ниппель типа **RN**, с различной трубной внешней резьбой с плоской уплотнительной поверхностью (G = DIN EN ISO 228).

*Reducing nipples type **RN**, with different male pipe thread with flat sealing surfaces (G = thread acc. to EN ISO 228/BSP parallel).*

Тип RN

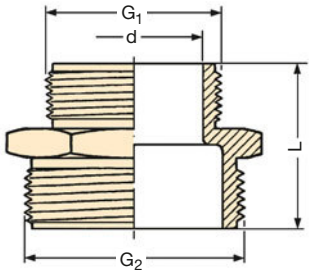

Форма 1

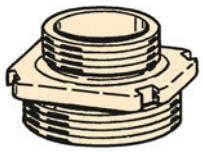

Форма 2

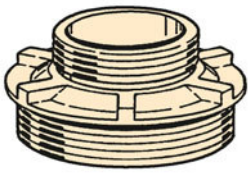

Форма 3

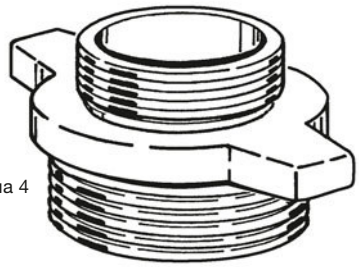

Форма 4

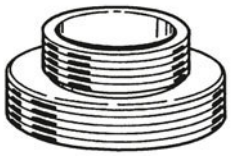

Форма 5

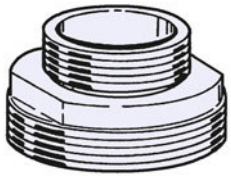

Форма 6

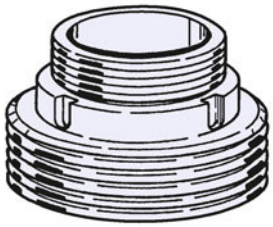

Форма 7

Резьба для железнодорожных цистерн согласно DIN 6602 (устар. DIN 11)

*) *Thread for rail tankers 5½" Whitworth (old DIN 11)*

КОМПАНИЯ ELAFLEX ОСТАВЛЯЕТ ЗА СОБОЙ ПРАВО ТЕХНИЧЕСКИХ ИЗМЕНЕНИЙ. КОПИРОВАНИЕ И ПЕЧАТЬ ТОЛЬКО С РАЗРЕШЕНИЯ КОМПАНИИ · *Specifications subject to change without notice · Copyright ELAFLEX*

1

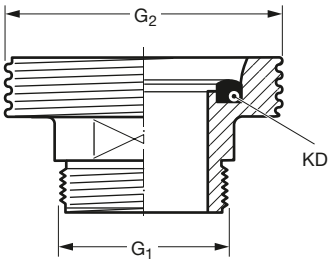

Тип RN-R

Переходной ниппель типа **RN-R** из нержавеющейстали,соднойстороны,скруглой резьбой согласно DIN 405. С другой стороны, трубная резьба согласно DIN EN ISO 228. Уплотнение для соединений с круглой резьбой KD из синего NBR. Другие материалы по запросу, согласно информации на стр. 393.

—

*Reducing nipples type **RN-R**, stainless steel, one end knuckle thread according to DIN 405, other end pipe thread according to EN ISO 228. Seal KD for knuckle thread of NBR blue. Other Materials see page 393.*

РЕЗЬБА *Thread Size*		НОМЕР ЗАКАЗА *Part Number*
G_1	G_2	Type
G ¾	Rd 44 x 1/6	RN ¾ x 44 SS
G 1	Rd 52 x 1/6	RN 1 x 52 SS
G 1½	Rd 65 x 1/6	RN 1½ x 65 SS
G 2	Rd 78 x 1/6	RN 2 x 78 SS
G 3	Rd 110 x 1/4	RN 3 x 110 SS

2

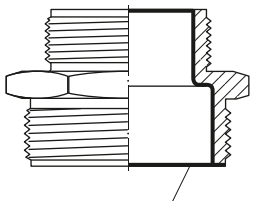

Покрытие PFA
PFA cover

Тип RN-SSE

Переходной ниппель из нержавеющей стали, как указано на обороте, только дополнительно с термопластическим покрытием **Teflon® PFA.** Подробности см. в информационном сообщении 5.03. Применяется, когда химической стойкости нержавеющей стали не достаточно, например, при использовании для соляной кислоты или хлорида железа III. Список химической стойкости см. на стр. 250.
Цвет: красный. **Дополнительный номер для заказа: ... SSE.**

—

*Reducing nipples of stainless steel as described overleaf, but with **PFA coating**, a thermoplastic fluorine material. Details see Information 5.03. This type is used if stainless steel does not have a sufficient chemical resistance, i. e. for hydrochloric acid and iron-III-chloride.*
Resistance chartsee page 250.
*Colour: red. **Additional Part Number: ... SSE.***

3

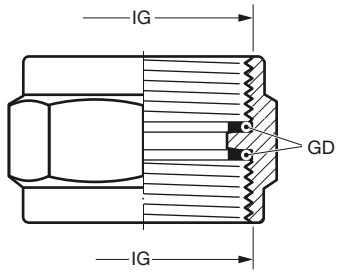

Тип DM

Двойной рукав **DM** из латуни, с обеих сторон одинаковая трубная внутренняя резьба согласно DIN EN ISO 228, с вставленным резьбовым уплотнением GD из полиуретана. Другие материалы по желанию согласно стр. 387.

—

*Double sockets type **DM**, brass, both ends same pipe thread according to EN ISO 228, with captive thread seal GD of polyurethane. Other Materials see page 387.*

РЕЗЬБА *Thread Size* G	НОМЕР ЗАКАЗА *Part Number* Type
G 1	DM 1"
G 1¼	DM 1¼"
G 1½	DM 1½"
G 2	DM 2"
G 2½	DM 2½"
G 3	DM 3"
G 4	DM 4"

4

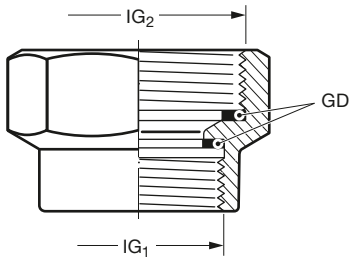

Тип RM

Переходной рукав типа **RM** из латуни, с обеих сторон с круглой внутренней резьбой согласно DIN EN ISO 228 с вставленным резьбовым уплотнением GD из полиуретана. Другие материалы по желанию согласно информации на стр. 387.

—

*Reducing sockets type **RM**, brass, both ends female pipe thread according to EN ISO 228, with captive thread seal GD of polyurethane. Other Materials see page 387.*

РЕЗЬБА *Thread Size*		НОМЕР ЗАКАЗА *Part Number*
G_1	G_2	Type
G 1	G 1½	RM 1 x 1½
G 1	G 2	RM 1 x 2
G 1¼	G 1½	RM 1¼ x 1½
G 1¼	G 2	RM 1¼ x 2
G 1½	G 2	RM 1½ x 2
G 1½	G 2½	RM 1½ x 2½
G 2	G 2½	RM 2 x 2½
G 2	G 3	RM 2 x 3
G 2½	G 3	RM 2½ x 3
G 3	G 4	RM 3 x 4

ELAFLEX

МАССА Weight Approx. ≈ kg	УПЛОТНЕНИЯ Seals поворотный Swivel	GD	РАЗМЕРЫ Dimensions DN	L	D	AG (male) / IG (female)	НОМЕР ЗАКАЗА Part Number Type
0,9	PU	–	50	73	72	G 2 AG x G 1 ½ AG *2" male x 1½" male*	DS 2.1
0,9	PU	–	50	75	72	G 2 AG x G 2 AG *2" male x 2" male*	DS 2.2
0,9	PU	PU	50	71	72	G 2 AG x G 1 ½ IG *2" male x 1½" female*	DS 2.3
0,9	PU	PU	50	71	72	G 2 AG x G 2 IG *2" male x 2" female*	DS 2.4
0,7	PU	PU	50	72	72	G 2 AG x 1½" NPT IG *2" BSP male x 1½" NPT fem.*	DS 2.5
0,9	PU	PU	50	71	72	G 2 AG x 2" NPT IG *2" BSP male x 2" NPT fem.*	DS 2.7

Корпус из прессованной латуни или красной латуни, подшипник из нержавеющей стали с самоочисткой под давлением. Уплотнение из полиуретана со спиральным пружинным кольцом из нержавеющей стали, резьбовое соединение GD из полиуретана (VD), с фетровым скользящим кольцом против загрязнений. Применение для нефтепродуктов, таких как бензин, дизель, газойл, керосин.

Body of hot stamped brass or bronze, self lubricating stainless ball bearing, lip seal of polyurethane with spiral spring of stainless steel, thread seal GD of polyurethane (VD), dirt repelling felt washer. Used for petroleum based products, e.g. gasoline, diesel, heating oil, petrole um.

Поворотная муфта **DS**, стандартный тип ELAFLEX для раздаточных кранов ZV 400 / 500. Подшипник с автоматической смазкой. Рабочее давление PN 10 бар.

Тип DS

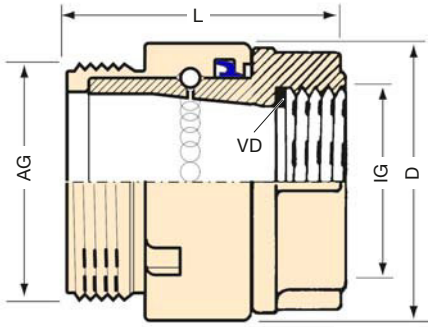

DS 2.3

*Swivel hose inlet **DS**, ELAFLEX standard type for bulk delivery nozzles ZV 400 / 500, self lubricated ball bearing. Nominal pressure PN 10 bar.*

0,3	FEP/Vi	PTFE	25	59	44	G 1 IG x G 1 AG *1" female x 1" male*	DG 25 Ms FEP IG/AG
0,5	FEP/Vi	PTFE	32	61	53	G 1¼ IG x G 1¼ AG *1¼" female x 1¼" male*	DG 32 Ms FEP IG/AG
0,6	FEP/Vi	PTFE	40	63	58	G 1½ IG x G 1½ AG *1½" female x 1½" male*	DG 40 Ms FEP IG/AG
0,5	NBR	PU	40	63	58	G 1½ IG x G 1½ AG *1½" female x 1½" male*	DG 40 Ms NBR IG/AG
0,6	FEP/Vi	-	40	70	58	G 1½ AG x G 1½ AG *1½" male x 1½" male*	DG 40 Ms FEP AG
0,6	NBR	-	50	74	70	G 2 AG x G 1½ AG *2" male x 1½" male*	DG 50/40 Ms NBR AG
0,7	FEP/Vi	PTFE	50	70	70	G 2 IG x G 2 AG *2" female x 2" male*	(DG 50 Ms FEP IG/AG)
0,8	NBR	-	50	73	70	G 2 AG x G 2 AG *2" male x 2" male*	DG 50 Ms NBR AG
0,8	FEP/Vi	-	50	73	70	G 2 AG x G 2 AG *2" male x 2" male*	DG 50 Ms FEP AG
1,5	FEP/Vi	PU	65	80	87	G 2½ IG x G 2½ AG *2½" female x 2½" male*	DG 65 Ms FEP IG/AG
2,4	NBR	PU	80	83	110	G 3 IG x G 3 AG *3" female x 3" male*	DG 80 RG NBR IG/AG

Корпус из латуни Ms58 или красной латуни, с капсулированным подшипником из нержавеющей стали, фетровым скользящим кольцом. Уплотнение в корпусе из FKM с покрытием FEP, резьбовое уплотнение GD из PTFE (TD): применение для различных химикалий. Обратите внимание на химическую стойкость латуни, см. на стр. 356. Уплотнение корпуса из NBR, резьбовое уплотнение GD из полиуретана (VD): Применение для нефтепродуктов, таких как бензин, дизель, газойл, керосин.

Body of brass or bronze, capsulated stainless steel bearings, dirt repelling felt washer. Swivel seal FEP covered Viton®, thread seal GD of PTFE (TD): Used for various chemicals. Please note the chemical resistance for brass, page 356. Swivel seal NBR, thread seal GD of polyurethane (VD): Used for petroleum based products, e.g. gasoline, diesel, heating oil, petroleum.

Шланговая поворотная муфта DG, из латуни или нержавеющей стали, для предотвращения кручения шлангопровода, например, для наполнения и удобного применения раздаточных кранов при подсоединении, переливании, заправке. Капсулированный подшипник со смазкой на весь срок службы, подходит также для сильно обезжиренных растворителей.

Рабочая температура макс. 60°C, рабочее давление PN 10 бар.

Тип DG Ms

DG...Ms FEP:
для растворителей
for solvents

DG...Ms NBR:
для нефтепродуктов
for petroleum based products

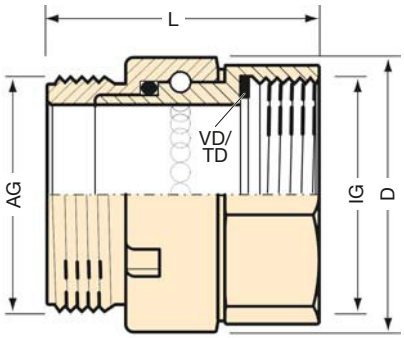

DG 50 Ms...IG/AG

0,3	FEP/Vi	PTFE	25	68	43	G 1 IG x G 1 AG *1" female x 1" male*	DG 25 SS FEP IG/AG
0,3	FEP/Vi	-	25	72	43	G 1 AG x G 1 AG *1" male x 1" male*	DG 25 SS FEP AG
0,5	FEP/Vi	PTFE	32	69	53	G 1¼ IG x G 1¼ AG *1¼" female x 1¼" male*	DG 32 SS FEP IG/AG
0,5	FEP/Vi	PTFE	40	59	60	G 1½ IG x G 1½ AG *1½" female x 1½" male*	DG 40 SS FEP IG/AG
0,6	FEP/Vi	-	40	69	60	G 1½ AG x G 1½ AG *1½" male x 1½" male*	DG 40 SS FEP AG
0,9	FEP/Vi	PTFE	50	82	70	G 2 IG x G 2 AG *2" female x 2" male*	DG 50 SS FEP IG/AG
1,0	FEP/Vi	-	50	89	70	G 2 AG x G 2 AG *2" male x 2" male*	DG 50 SS FEP AG

Корпус из нержавеющей стали 1.4571, с капсулированным подшипником из нержавеющей стали, фетровым скользящим кольцом. Уплотнение в корпусе из FKM с покрытием FEP, резьбовое уплотнение из PTFE. Применение для различных химикалий. Обратите внимание на химическую стойкость нержавеющей стали, см. на стр. 356.

Body of stainless steel AISI 316L, capsulated stainless steel bearings, dirt repelling felt washer. Swivel seal FEP covered Viton®, thread seal PTFE. Suitable for most chemicals. Please note the chemical resistance for stainless steel, page 356.

Тип DG SS

для химикалий
for chemicals

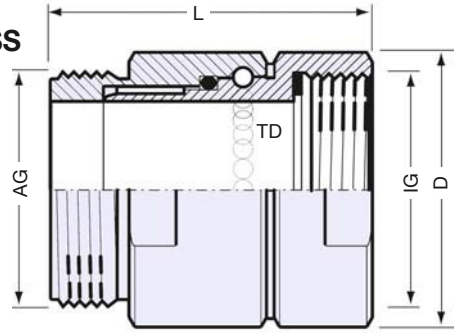

DG 50 SS...IG/AG

*Swivel hose inlets **DG**, brass or stainless steel, to avoid torsion of hose assemblies, i.e. in filling machines, and to improve the handling and coupling of nozzles for refuelling.*

Capsulated ball bearing with lifetime lubrication, also suitable for strongly degreasing solvents. Operation temperature max. 60°C. Nominal pressure PN 10.

G = резьба согласно DIN EN ISO 228
G = acc. to EN ISO 228/BSP parallel

Поворотные муфты DG + DS других размеров - по запросу.

Swivel hose inlets DG + DS with other dimensions on request.

КОМПАНИЯ ELAFLEX ОСТАВЛЯЕТ ЗА СОБОЙ ПРАВО ТЕХНИЧЕСКИХ ИЗМЕНЕНИЙ. КОПИРОВАНИЕ И ПЕЧАТЬ ТОЛЬКО С РАЗРЕШЕНИЯ КОМПАНИИ · *Specifications subject to change without notice · Copyright ELAFLEX*

Примеры применения поворотных муфт · *Examples of Use for Swivels*

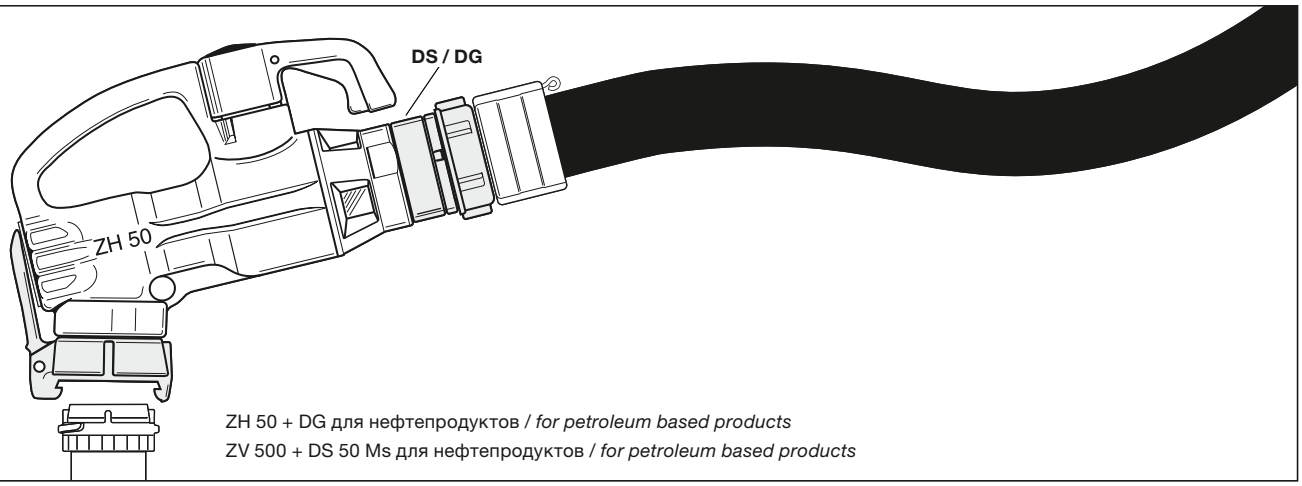

ZH 50 + DG для нефтепродуктов / *for petroleum based products*
ZV 500 + DS 50 Ms для нефтепродуктов / *for petroleum based products*

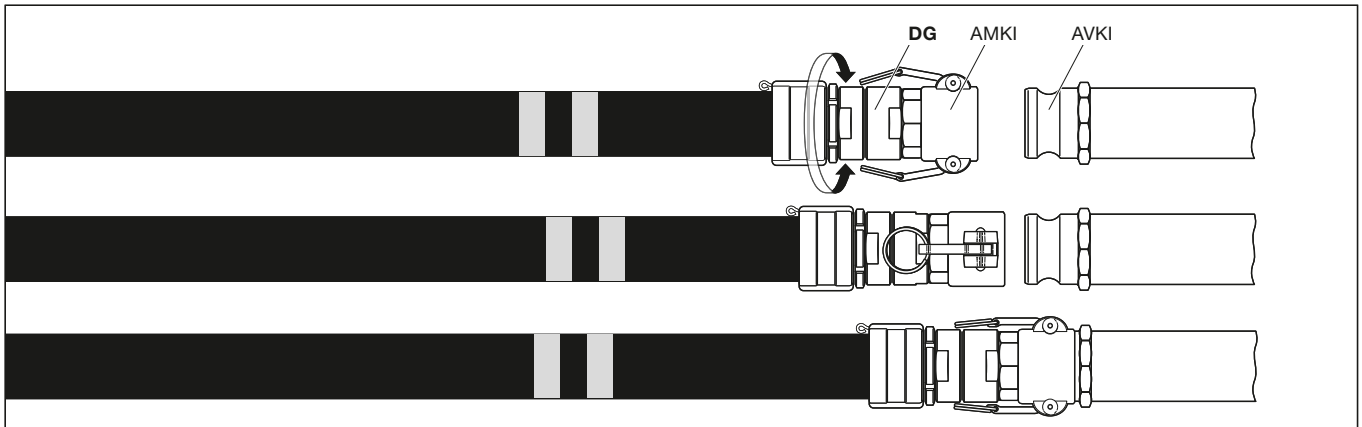

AMKI + DG для применения в узких условиях установки / *for tight installation situations*

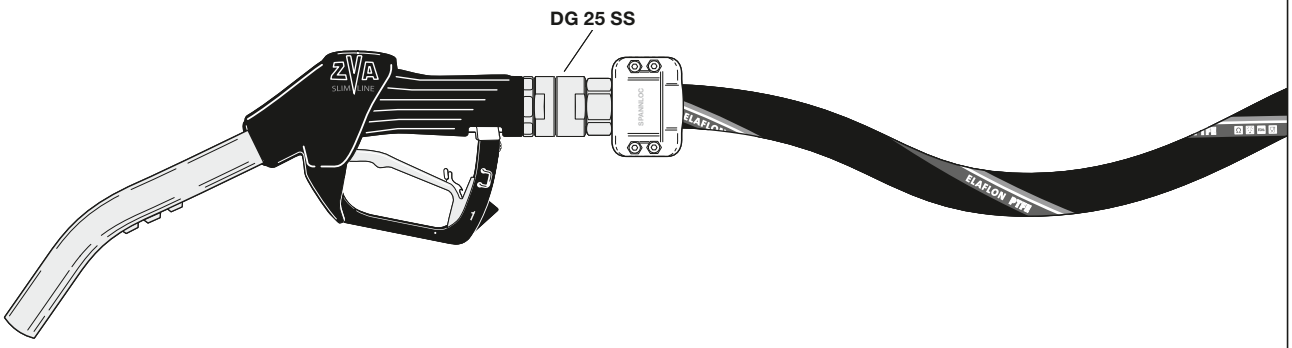

ZVA - VA для химикалий, кислот, щелочей и растворителей / for chemicals, acids, alkalis and solvents

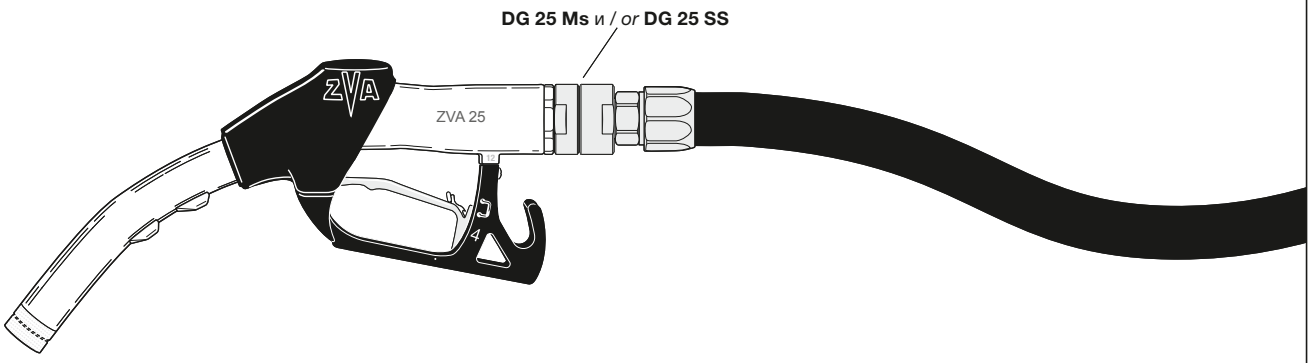

ZVA 25 Vi для различных химикалий / *for various chemicals*

Масса Weight Approx. ≈ kg	МАТЕРИАЛ Materials	ФЛАНЕЦ Flange Größe Size DN mm	Nenndruck Press.Nom. PN	форма Style	ПОЛНАЯ ДЛИНА Total Length L mm	РАЗМЕР РЕЗЬБЫ Thread Size G	НОМЕР ЗАКАЗА Part Number Type
1,20	алюминий — Aluminium	DN 80	PN 10/16	1	46	G 3" A	FGN 3" Al
1,70		DN 100	PN 10/16		55	G 4" A	FGN 4" Al
2,05					83	5½" A (DIN 11)	FGN 5½" Al
1,30	сталь Zn Cr — Steel Zn Cr	DN 25	PN 10/16	2	73	G 1" A	FGN 1"
1,90		DN 32	PN 10/16		75	G 1¼" A	FGN 1¼"
2,11		DN 40	PN 10/16		77	G 1½" A	FGN 1½"
2,30					87	G 2" A	FGN 40-2"
2,80		DN 50	PN 10/16		90	G 2" A	FGN 2"
2,80					109		FGN 2"/109
3,41		DN 65	PN 10/16		90	G 2½" A	FGN 2½"
3,90					90	G 3" A	FGN 65-3"
4,34		DN 80	PN 10/16		95	G 3" A	FGN 3"
4,15					125		FGN 3"/125
5,17		DN 100	PN 10/16		86	G 4" A	FGN 4"
5,25					116		FGN 4"/116
6,45					97	5½" A (DIN 11)	FGN 5½"
1,30	нерж. сталь 1.4571 — Stainless steel AISI 316 Ti	DN 25	PN 10/16	2	73	G 1" A	FGN 1" SS
1,90		DN 32	PN 10/16		75	G 1¼" A	FGN 1¼" SS
2,15		DN 40	PN 10/16		77	G 1½" A	FGN 1½" SS
2,30					87	G 2" A	FGN 40-2" SS
2,93		DN 50	PN 10/16		90	G 2" A	FGN 2" SS
2,95					109	G 2" A	FGN 2"/109 SS
3,60		DN 65	PN 10/16		90	G 2½"	FGN 2½" SS
3,75					90	G 3" A	(FGN 65-3" SS)
4,41		DN 80	PN 10/16		95	G 3" A	FGN 3" SS *)
5,12					125	G 3" A	FGN 3"/125 SS
5,35		DN 100	PN 10/16		97	G 4" A	FGN 4" SS *)
6,90					97	5½" A (DIN 11)	FGN 5½" SS

ELAFLEX

Резьбовые фланцы-ниппели **FGN**, с одной стороны, фиксир. фланец, соотв. DIN EN 1092-1 (DIN 2633), с другой, с внешней резьбой (G = DIN ISO 228), с плоским торцевым уплотнением.

*Flange with male thread type **FGN**, one end fixed flange according to DIN EN 1092-1 (DIN 2633), other end with male pipe thread (G = DIN ISO 228/BSP (parallel), with flat sealing surface.*

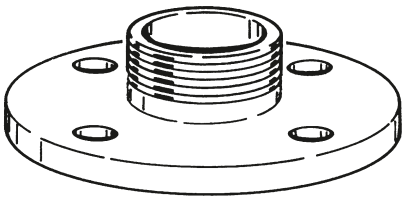

Тип FGN

Форма 1

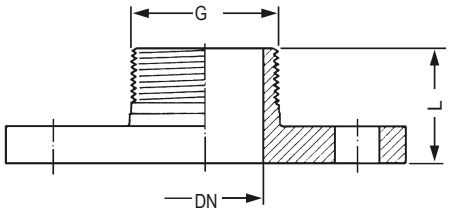

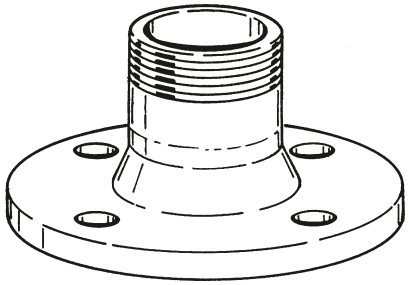

Тип FGN

Форма 2

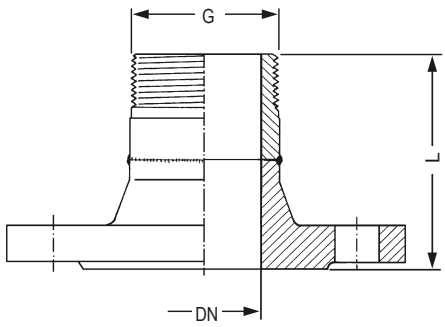

Особо длинный тип, чтобы рычаг TW-фитинга MK мог полностью откидываться и арретироваться.

Long design, so that the lever of the "TW" coupling type MK can be completely dropped down safely arrested.

Другие размеры в специальном исполнении (нерж.сталь) поставляются по запросу.

*) *Other lengths in special design in (stainless steel) on request.*

ТЕХНИЧЕСКИЕ ХАРАКТЕРИСТИКИ МОГУТ БЫТЬ ИЗМЕНЕНЫ БЕЗ ПРЕДВАРИТЕЛЬНОГО УВЕДОМЛЕНИЯ · Specifications subject to change without notice · Все права защищены

Тип FGN-SSE

1

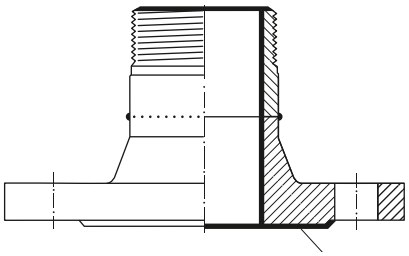

Фланцы из нержавеющей стали, как описано на обороте, только дополнительно с термопластическим покрытием Teflon® PFA. Соответствует требованиям 21 CFR 177.1550 и 177.2440. Подробности см. информационное сообщение 5.03. Применяется, когда химической стойкости нержавеющей стали не достаточно, например, при использовании для соляной кислоты или хлорида железа III.
Список химической стойкости см. на стр. 250.
Цвет: красный.
Дополнительный номер для заказа: FGN...SSE.

—

*Flanches with male thread of stainless steel as described overleaf, but with **Teflon® PFA coating**, a thermoplastic fluorins material. The used PFA coating corresponds to the FDA requirements 21 CFR 177.1550 and 177.2440. Details see information 5.03. This type is used if stainless steel does not have a sufficient chemical resistance, i.e. for hydrochloric acid and iron III-chloride.*
Resistance chart see page 250.
Colour : red
***Part Number** : FGN...SSE*

Тип FGN-PP

2

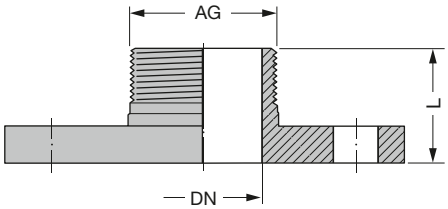

Фланцы из полипропилена PP, короткий тип. Химическую стойкость см. на стр. 356. Фланцевые размеры соответствуют PN 10. **Только для применения при низком давлении и температуре.** В случае сомнений, пожалуйста, проконсультируйтесь.

—

*Flanges with male thread of polypropylene PP in short design. Chemical resistance chart see page 356. Flange measurements acc. to PN 10. **Only for low working pressures and temperatures.** If in doubt please call us.*

РАЗМЕР ФЛАНЦА *Flange Size* DN mm	РЕЗЬБА *Thread Size* AG	ДЛИНА *Total Length* L mm	НОМЕР ЗАКАЗА *Part Number* Type
25	G 1	41	FGN 1" PP
40	G 1½	60	FGN 1½" PP
50	G 2	60	FGN 2" PP
80	G 3	68	FGN 3" PP

3

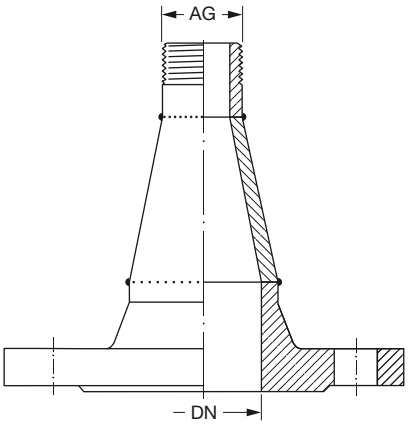

Фланцы, как описано на обороте, только дополнительно с приварным переходником и коническим удлинением с трубной внешней резьбой согласно DIN EN ISO 228 и уплотнительной поверхностью. Изготавливается всех размеров для фланцев согласно норме до DN 150 и размеров до G 4" из стали St 37 или нержавеющей стали. При необходимости, пожалуйста, укажите фланцевую норму, DN, размер резьбы G и материал.

—

Flanges with male thread as described overleaf, but with welded-on reduction and tapered extension with male pipe thread according to EN ISO 228 and flat sealing surface. Producible in all standard flange sizes up to DN 150 (6") and pipe threads up to G 4" in carbon steel or stainless steel.
When ordering please specify required design and material.

4

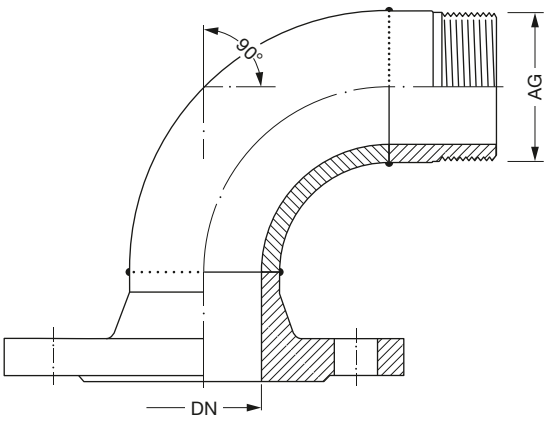

Фланцы, как описано на обороте, только дополнительно с приварным коленом 45° или 90°, как изображено слева, с трубной внешней резьбой согласно DIN EN ISO 228 и уплотнительной поверхностью. Изготавливается всех размеров для фланцев согласно норме до DN 150 и размеров до G 4" из стали St 37 или алюминия. При необходимости, пожалуйста, укажите фланцевую норму, DN, размер резьбы G и материал.

—

Flanges with male thread as described overleaf, but with welded-on 45° or 90° elbow as shown, with male pipe thread according to EN ISO 228 and flat sealing surface. Producible in all standard flange sizes up to DN 150 (6") and pipe threads up to G 4" in carbon steel or aluminium. When ordering specify required design, standard, DN, G and material.

МАССА Weight Approx. ≈ kg	МАТЕРИАЛЫ Material	РАЗМЕРЫ ФЛАНЦЕВ ≈ mm Flange Dimensions d	D	Ø k	Ø l	b	DN	НОМЕР ЗАКАЗА Part Number Type
0,54	прессованный алюминий Al Mg 3 или Al Mg 2 Mn 0,8 — hot stamped aluminium Al Mg 3 or Al Mg 2 Mn 0,8	59,0	154	130	8 x 11	12	50	TFA 50 Al
0,40		77,0	154	130	8 x 11	12	65	TFA 65 Al
0,50		91,0	154	130	8 x 11	12	80	TFA 80 Al
0,63		111,0	174	150	8 x 14	16	100	TFA 100 Al
0,97		135,0	204	176	8 x 14	17	125	TFA 125 Al
1,50		161,0	240	210	12 x 14	20	150	TFA 150 Al
	Al Mg 3	108,0	130	150	4 x 14	19	100	TQFA 100
	Al Mg 3	108,0	130	150	4 x 14	19	100	TQFA 100 с пазом/O-Ring
1,29	сталь St. 37 — carbon steel	57,5	154	130	8 x 11	11	50	TF 50 St
1,32		76,6	154	130	8 x 11	13	65	TF 65 St
1,16		89,4	154	130	8 x 11	13	80	TF 80 St
1,36		108,5	174	150	8 x 14	13	100	TF 100 St
1,84		133,5	204	176	8 x 14	15	125	TF 125 St
2,74		159,5	240	210	12 x 14	15	150	TF 150 St
1,16	нержавеющая сталь 1.4571 — stainless steel AISI 316 Ti	89,4	154	130	8 x 11	13	80	TF 80 SS
1,41		108,5	174	150	8 x 14	13	100	TF 100 SS
1,36	сталь St. 37 — carbon steel	57,5	154	130	8 x 11	11	50	TFA 50 St
1,41		76,6	154	130	8 x 11	13	65	TFA 65 St
1,29		89,4	154	130	8 x 11	13	80	TFA 80 St
1,51		108,5	174	150	8 x 14	13	100	TFA 100 St
1,77	сталь St. 37 — carbon steel		154	130	8 x 11	13	80	TFB 80 St
2,20			174	150	8 x 14	13	100	TFB 100 St
3,12			204	176	8 x 14	15	125	(TFB 125 St)
5,31			240	210	12 x 14	15	150	(TFB 150 St)
0,52	алюминий Al Mg 3 oder Al Mg 2 Mn 0,8 — aluminium Al Mg 3 or Al Mg 2 Mn 0,8		154	130	8 x 11	13	80	TFB 80 Al
0,77			174	150	8 x 14	16	100	TFB 100 Al
1,09			204	176	8 x 14	18	125	(TFB 125 Al)
1,62			240	210	12 x 14	21	150	(TFB 150 Al)
1,76	нержавеющая сталь 1.4571 — stainless steel AISI 316 Ti		154	130	8 x 11	13	80	TFB 80 SS
2,19			174	150	8 x 14	13	100	TFB 100 SS

Type TQFA

Компактная квадратная форма DN 100 с четырьмя винтовыми отверстиями; с соединительным выступом и воротником, как тип TFA. Рабочее давление до PN 6 при температуре до 110°C. Исполнение с пазом и уплотнительным кольцом.

Space saving square shape DN 100, with four screw holes, with rim and pipe stop. Working pressure up to PN 6. Type with groove and O-ring.

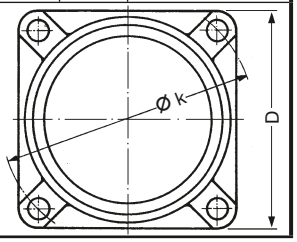

Приварные фланцы для автоцистерн согласно DIN 28460 с соединительным выступом для усиления и увеличения уплотняющей поверхности, с маркировкой. Рабочее давление до PN 10 при температуре до 110°C, до PN 6 при температуре до 220°C (например, для битума).

Tank truck welding flanges according to DIN 28460 with pipe stop for strengthening and enlarging the sealing surface, with marking. Working pressure up to PN 10 up to 110°C, up to PN 6 up to 220°C (e.g. bitumen).

Тип TFA

с воротником
with rim

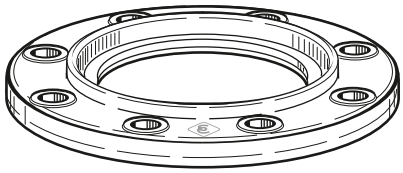

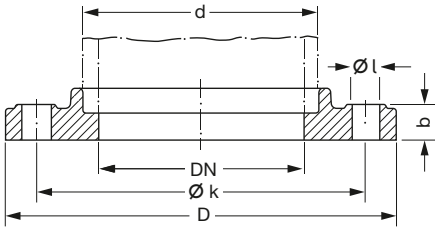

Приварные фланцы для автоцистерн согласно DIN 28461 с окантовкой для трубы для усиления и увеличения уплотняющей поверхности, с маркировкой. Рабочее давление до PN 10 при температуре до 110°C, до PN 6 при температуре до 220°C (например, для битума).

Tank truck welding flanges according to DIN 28461 without pipe stop, with marking. Working pressure up to PN 10 up to 110°C, up to PN 6 up to 220°Celsius (e.g. bitumen).

Тип TF

без воротника
without rim

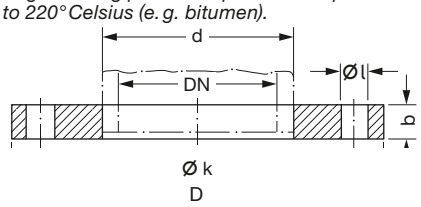

Тип TFA

с воротником
with rim

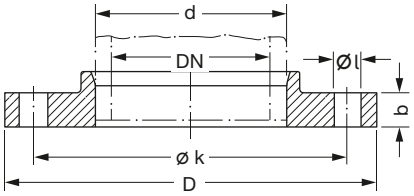

Фланцевая заглушка с параметрами соединения согласно DIN 28459. Рабочее давление до PN 10 при температуре до 110°C, до PN 6 при температуре до 220°C (например, для битума).

Tank truck blind flanges with connecting measurements according to DIN 28459 Working pressure up to PN 10 up to 110°C, up to PN 6 up to 220°Celsius.

Тип TFB

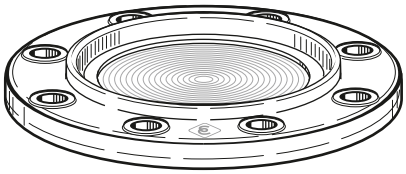

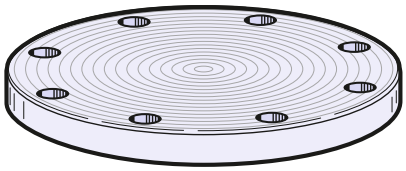

КОМПАНИЯ ELAFLEX ОСТАВЛЯЕТ ЗА СОБОЙ ПРАВО ТЕХНИЧЕСКИХ ИЗМЕНЕНИЙ. КОПИРОВАНИЕ И ПЕЧАТЬ ТОЛЬКО С РАЗРЕШЕНИЯ КОМПАНИИ · Specifications subject to change without notice · Copyright ELAFLEX

Стандартные размеры фланцев · *Commonly Used Flange Measurements*

НОМИНАЛЬНЫЙ ДИАМЕТР *Diameter Nominal* DN mm (in.)	ВНЕШНИЙ ДИАМЕТР *Outside Diameter* D mm	in.	РАЗМЕР УПЛОТНЕНИЯ *Sealing Surface* g Ø mm	in.	ВИНТОВАЯ ОКРУЖНОСТЬ *Bolt Circle* k Ø mm	in.	ВИНТОВОЕ ОТВЕРСТИЕ *Bolt Holes* колич. No.	l Ø mm	in.	СТАНДАРТ ФЛАНЦА *Flange Standard* НОМИН. ДАВЛЕНИЕ *Pressure Nominal*
15 (½")	95		45		65		4	14		DIN PN 10/16
	95		45		65		4	14		DIN PN 25
	88,9	3½"	34,9	1⅜"	60,3	2⅜"	4	15,9	⅝"	ASA 150
	95,3	3¾"	34,9	1⅜"	66,7	2⅝"	4	15,9	⅝"	ASA 300
20 (¾")	105		58		75		4	14		DIN PN 10/16
	105		58		75		4	14		DIN PN 25
	98,4	3⅞"	42,9	1 11/16"	69,9	2¾"	4	15,9	⅝"	ASA 150
	117,5	4⅝"	42,9	1 11/16"	82,5	3¼"	4	19	¾"	ASA 300
25 (1")	115		68		85		4	14		DIN PN 10/16
	115		68		85		4	14		DIN PN 25
	108	4¼"	50,8	2"	79,4	3⅛"	4	15,9	⅝"	ASA 150
	123,8	4⅞"	50,8	2"	88,9	3½"	4	19	¾"	ASA 300
32 (1¼")	140		78		100		4	18		DIN PN 10/16
	140		78		100		4	18		DIN PN 25
	117,5	4⅝"	63,5	2½"	88,9	3½"	4	15,9	⅝"	ASA 150
	133,4	5¼"	63,5	2½"	98,4	3⅞"	4	19	¾"	ASA 300
40 (1½")	150		88		110		4	18		DIN PN 10/16
	150		88		110		4	18		DIN PN 25
	127	5"	73	2⅞"	98,4	3⅞"	4	15,9	⅝"	ASA 150
	155,6	6⅛"	73	2⅞"	114,3	4½"	4	22,2	⅞"	ASA 300
50 (2")	140		90		110		4	14		DIN PN 6
	165		102		125		4	18		DIN PN 10/16
	165		102		125		4	18		DIN PN 25
	152,4	6"	92,1	3⅝"	120,7	4¾"	4	19	¾"	ASA 150
	165,1	6½"	92,1	3⅝"	127	5"	8	19	¾"	ASA 300
65 (2½")	160		110		130		4	14		DIN PN 6
	185		122		145		8 (4)*	18		DIN PN 10/16
	185		122		145		8	18		DIN PN 25
	177,8	7"	104,8	4⅛"	139,7	5½"	4	19	¾"	ASA 150
	190,5	7½"	104,8	4⅛"	149,2	5⅞"	8	22,2	⅞"	ASA 300
80 (3")	154				130		8	11		TW 1 DIN 28459
	190		128		150		4	18		DIN PN 6
	200		138		160		8	18		DIN PN 10/16
	200		138		160		8	18		DIN PN 25
	190,5	7½"	127	5"	152,4	6"	4	19	¾"	ASA 150
	209,6	8¼"	127	5"	168,3	6⅝"	8	22,2	⅞"	ASA 300
100 (4")	130				150		4	14		TW 3 Quadrat
	174				150		8	14		TW 3 DIN 28459
	210		148		170		4	18		DIN PN 6
	220		158		180		8	18		DIN PN 10/16
	235		162		190		8	22		DIN PN 25
	228,6	9"	157,2	6 3/16"	190,5	7½"	8	19	¾"	ASA 150
	254	10"	157,2	6 3/16"	200	7⅞"	8	22,2	⅞"	ASA 300
125 (5")	204				176		8	14		TW 5 DIN 28459
	240		178		200		8	18		DIN PN 6
	250		188		210		8	18		DIN PN 10/16
	270		188		220		8	26		DIN PN 25
	254	10"	185,7	7 5/16"	215,9	8½"	8	22,2	⅞"	ASA 150
	279,4	11"	185,7	7 5/16"	235	9¼"	8	22,2	⅞"	ASA 300
150 (6")	240				210		12	14		TW 7 DIN 28459
	265		202		225		8	18		DIN PN 6
	285		212		240		8	22		DIN PN 10/16
	300		218		250		8	26		DIN PN 25
	279,4	11"	215,9	8½"	241,3	9½"	8	22,2	⅞"	ASA 150
	317,5	12½"	215,9	8½"	269,9	10⅝"	12	22,2	⅞"	ASA 300
200 (8")	320		258		280		8	18		DIN PN 6
	340		268		295		8	22		DIN PN 10
	340		268		295		12	22		DIN PN 16
	360		278		310		12	26		DIN PN 25
	342,9	13½"	269,9	10⅝"	298,5	11¾"	8	22,2	⅞"	ASA 150
	381	15"	269,9	10⅝"	330,2	13"	12	25,4	1"	ASA 300

В этой таблице указаны размеры фланцев распространенных фланцевых стандартов. Данные таблицы также подходят для фланцев на компенсаторах и шлангах ELAFLEX.

—

This chart shows flange measurements according to the commonly used flange standard. Accordingly the chart also applies for the flanges on ELAFLEX expansion joints and for flanged hose fittings.

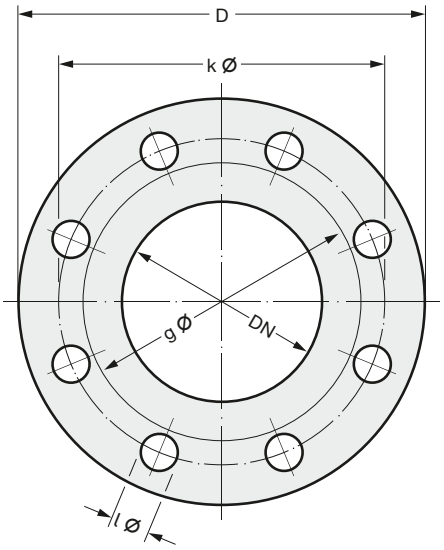

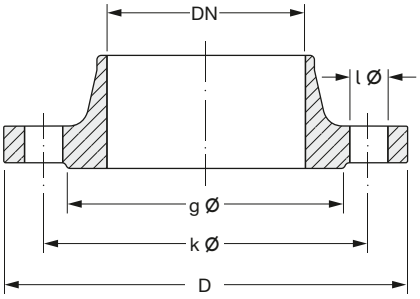

Тип TQFA 100

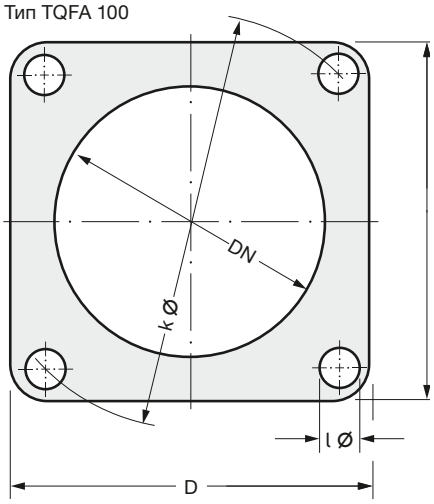

Согласно DIN EN 1092-1 стандарта с 8 отверстиями, 4 отверстия по запросу.

*) —

According to EN 1092-1 with 8 holes as standard, with 4 holes on request.

Масса Weight Approx. ≈ kg	МАТЕРИАЛ Material	ПАРАМЕТРЫ ≈ mm Dimensions ≈ mm L	D	Ø k	Ø l	DN	размер резьбы Thread Size G	НОМЕР ЗАКАЗА Part Number Type
0,34	латунь или бронза (SG 3") cr = хромир. — brass or bronze (SG 3") cr = chrome plated	83	41	-	-	19	3/4" NPT	SG 3/4" NPT cr
0,19		58	41	-	-	25	G 1"	(SG 1")
0,19		58	41	-	-			SG 1" cr
2,04		125	112	-	-	80	G 3"	SG 3"
4,43		136	135	-	-	100	G 4"	(SG 4")
0,92	алюминий — aluminium	125	112	-	-	80	G 3"	(SG 3" Al)
1,73		136	135	-	-	100	G 4"	SG 4" Al

Стеклянный цилиндр из боросиликатного стекла подходит для рабочего давления 10 бар.
Прокладки GD+SGD стандартные для нефтяных продуктов всех видов и гранулята. Специальный тип для пищ. продуктов, растворителей со спец. прокладками по запросу.

—

*Glass cylinders of Borosilikate glass are suitable for working pressures up to 10 bar. – Standard type seals **GD + SGD** for all kinds of mineral oil products and granulates. Special design for foodstuffs and solvents with special seals on request.*

Глазки наблюдения типа **SG**, с одной стороны, внутренняя резьба с вложенной прокладкой GD, с другой стороны, с внешней резьбой с плоским торцевым уплотнением. Рабочее давление до PN 10. (G = DIN ISO 228. С отклонением : NPT = коническая резьба NPT, без прокладки/уплотнительной поверхности).

—

*Sight glasses type **SG**, one end female pipe thread with captive seal GD, other end male thread with sealing surface. Working pressure up to PN 10.*
(G = DIN ISO 228/BSP parallel. Exception: NPT = tapered thread without sealing/sealing surface).

Тип SG

Стержневой глазок см. на стр. 374

Sight glasses with rods see overleaf

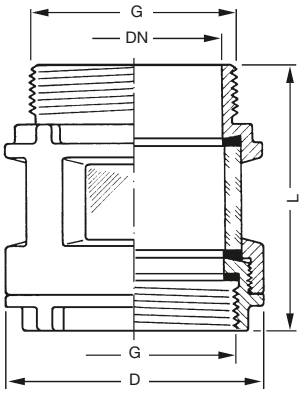

2,74	бронза/bronze	95	154	130	8 x 11	80	G 3" A	TSG 3"
1,10	алюминий — aluminium	95	154	130	8 x 11	80	G 3" A	TSG 3" Al
2,14		132	174	150	8 x 14	100	G 4" A	TSG 4" Al

Для светлого гранулята и пищ. продуктов поставляются белые прокладки (см. стр. 393)

—

For light granulates and foodstuffs white seals are available (see page 393)

Глазки наблюдения типа **TSG**, с одной стороны, TW-фланец, соотв. DIN 28 459, с другой, внешняя резьба, как тип **SG**. Рабочее давление до PN 10.

—

*Sight glasses type **TSG**, one end TW tank truck flange acc. to DIN 28 459, other end male thread like type **SG**. – Working pressure up to PN 10.*

Тип TSG

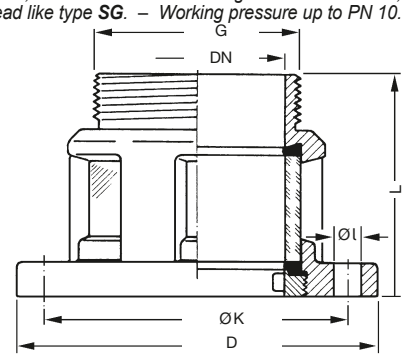

1,48	латунь — brass	34	154	130	8 x 11	50	G 2" A	(TGN 2")
1,40		40				80	G 3" A	TGN 3"
2,50		50	174	150	8 x 14	100	G 4" A	(TGN 4")
0,57	алюминий — aluminium	34	154	130	8 x 11	50	G 2" A	TGN 2" Al
0,54		40				80	G 3" A	TGN 3" Al
0,83		53	174	150	8 x 14	100	G 4" A	TGN 4" Al
1,75	нерж. сталь 1.4571 (V4A) — stainless steel AISI 316 Ti/INOX	56	154	130	8 x 11	50	G 2" A	TGN 2" SS
1,90		58				80	G 3" A	TGN 3" SS
2,35		58	174	150	8 x 14	100	G 3" A	(TGN 100-3" SS)
2,10		58					G 4" A	(TGN 4" SS)

Резьбовой TW-фланец с ниппелем типа **TGN**, с одной стороны, фланец, соотв. DIN 28 462, с другой, внешняя резьба (G = DIN ISO 228) стандартной длины с уплотнит. поверхностью Рабочее давление до PN 10

—

*Tank truck flanges with threaded nipples type **TGN**, one end flanges according to DIN 28 462, other end male pipe thread (G = DIN ISO 228/BSP parallel) in standard length with sealing surface. Working pressure up to PN 10*

Тип TGN

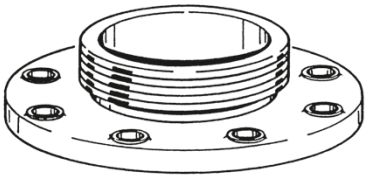

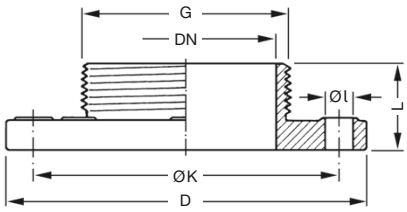

ТЕХНИЧЕСКИЕ ХАРАКТЕРИСТИКИ МОГУТ БЫТЬ ИЗМЕНЕНЫ БЕЗ ПРЕДВАРИТЕЛЬНОГО УВЕДОМЛЕНИЯ · Specifications subject to change without notice · Все права защищены

1

Запчасти для типа SG/TSG
Spare glasses for type SG/TSG

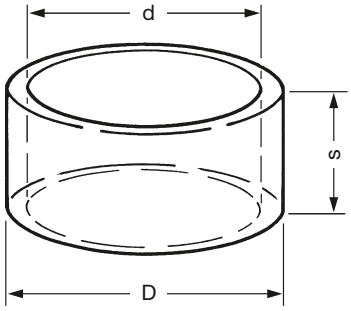

Запасные стекла из боросиликатного стекла с запланированным уплотнением, подхоят для рабочего давления до PN 10.

—

Spare glasses of Borosilikate glass with flat sealing surface, suitable for working pressure up to 10 bar.

подходит для *Suitable for*	параметры *Dimensions* D	d	s	номер заказа *Part Number*
SG 1"	30	24,5	25	EG 122.1
SG 3", TW 511, TSG 3"	90	76	45	Glas TW 514
SG 4" neu, TSG 4"	115	101	50	Glas SG 4" / TSG 4"
SG 4" старый тип	115	101	63,5	Glas SG 4" старый тип

2

Запасные прокладки
Spare seals

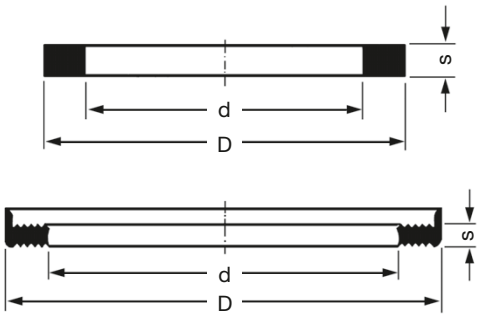

Запасные прокладки для глазков наблюдения. Подробный список хим. стойкости для PU (полиуретана)и NBR (пербунана) см. на стр. 396.

—

Spare seals for glasses. Details about resistance see page 396.

подходит для *Suitable for*	Материал *Mat.*	параметры *Dimensions* D	d	s	номер заказа *Part Number*
SG 1"	PU	33	24	2	VD 33/24
SG 3"		88	77	3	VD 88/77
SG 3" TSG 3, TW 511"	NBR	92	77	6	TWD 80
SG 4", старый тип		115	102	4	PD 115/102
SG 4" новый, TSG 4"	PU	120	102	4,5	SGD 100

3

Глазки наблюдения
Sight glasses with rods

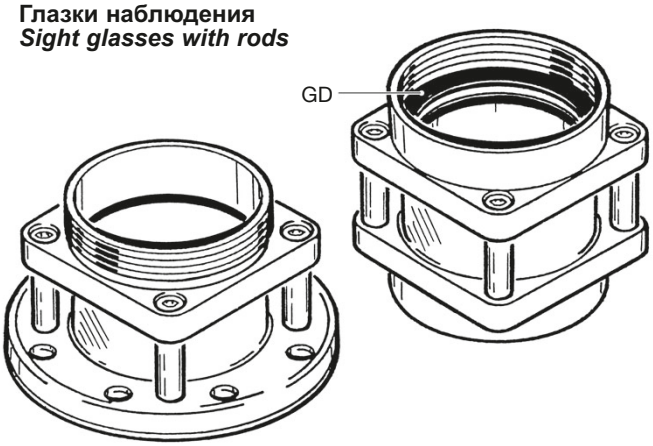

Глазки наблюдения с блочным принципом построения со стержнями. Поставляются размеров DN 80 (3") и DN 100 (4") с внутренней или внешней резьбой, соотв. DIN ISO 228, а также с TW-фланцем, соотв. DIN 28 460 из алюминия или латуни. Прокладки из черного пербунана/NBR или белого пербунана / NBR. Резьбовая прокладка GD из полиуретана. Стеклянный цилиндр из боросиликатного стекла. Рабочее давление до PN 6.

—

Sight glasses, modular construction with mounted rods. Available in the sizes DN 80 (3") and DN 100 (4") with female or male pipe thread acc. to DIN ISO 228 with TW flange acc. to DIN 28460 of aluminium or brass. Seals of Buna-N black or Buna-N white. Thread seal GD of polyurethane. Glass cylinders of Borosilikate glass. Working pressure up to 6 bar.

4

MK 80-32° x TSG 3"

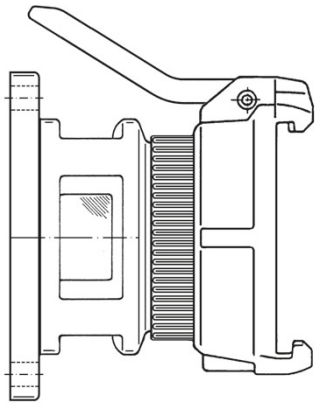

как на стр. 373 **TSG 3" AI**, только модель с резьбовым соединением MK 80-32°.

—

*as overleaf **TSG 3" AI**, but in special design with female TW coupler MK 80-32°.*

5

Спец. тип с пропеллером
Special types with propeller

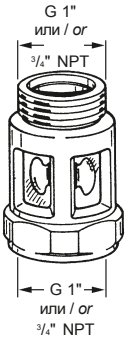

Глазки наблюдения типа **SG 1"cr** и **SG 3/4" NPT cr** поставляются также с пропеллером который вращается вместе с потоком. Этими недорогими и простыми глазками можно снабдить бензоколонку, если этого требуют предписания.

—

*The sight glasses **SG 1"cr**, and **SG 3/4" NPT cr** as described are also available with an flow indicating propeller.These low priced types can be mounted to service station dispensers i.e. when requested by calibration authorities.*

СТАНДАРТ ФЛАНЦА / ПОДХОДИТ ДЛЯ *Flange Standard / Suitable for*	РАЗМЕРЫ [1] ≈ mm *Dimensions [1] ≈ mm* D	d	Ø k	Ø l	s	НОМЕР ЗАКАЗА *Part Number* Type
Газовый вентиль TW	108	78,5	91	4 x 6,5	2	(FD 108)
DN 25 PN 10/16	115	35	85	4 x 14	2	FD 115 / 35
Фланец для газовозврата	115	45	90	4 x 13,5	2	(FD 115 / 45)
DN 32 PN 1 0/16	140	43	100	4 x 18	2	FD 140 / 43
DN 50 PN 6 (FD 140)	140	61	110	4 x 15	2	FD 140 / 61
DN 40 PN 10/16	150	49	110	4 x 18	2	(FD 150)
DN 50 TW 1 (FD 2/50)	154	50	130	8 x 12	2	FD 154 / 50
DN 80 TW 1 (FD 2/80)	154	90	130	8 x 12	2	FD 154
Предохранитель (FD 2/105)	154	105	130	8 x 12	2	FD 154 / 105
DN 50 PN 10/16	165	61	125	4 x 18	2	FD 165
DN 100 TW 3 (FD 4)	174	110	150	8 x 14	2	FD 174
DN 65 PN 10/16	185	76	145	4 x 18	2	FD 185
DN 80 PN 10/16	200	90	160	8 x 18	2	FD 200
DN 125 TW 5 (FD 6)	204	135	176	8 x 14	2	FD 204
DN 100 PN 10/16 (FD 220)	220	115	180	8 x 18	2	FD 220 / 115
Донный вентиль DN (FD 203)	220	140	190	8 x 15	2	FD 220 / 140
Внутренний донный вентиль (FD 252)	220	162	190	8 x 14	2	FD 220 / 162
Специальный фланец	225	160	190	8 x 12	2	FD 225
Боковое соединение налива	229	110	170	8 x 19	3	(FD 229)
API-арматура	232	185	212,5	12 x 10	2	(FD 232)
Насосный фланец	233	158	210	8 x 14	3	FD 233
Специальный фланец	235	155	210	8 x 18	2	FD 235
DN 150 TW 7 (FD 8)	240	160	210	12 x 14	2	FD 240
DN 125 PN 10/16	250	141	210	8 x 18	2	(FD 250)
Донный вентиль	270	210	240	12 x 14	3	FD 270
DN 150 PN 10/16	280	169	240	8 x 22	2	(FD 280)
Индикатор уровня	336	260	311	12 x 12	3	FD 336
DN 200 PN 10	340	220	295	8 x 22	2	FD 340 / 8
DN 200 PN 16	340	220	295	12 x 22	2	FD 340 / 12
Крышка люка	620	550	585	20 x 14	2	(FD 620)

1) Другие размеры фланцев и уровни давления, а также фланцевые нормы см. на стр. 368.

Further flange dimensions and pressure ratings as well as flange standards see page 368.

Круглые фланцевые уплотнения из **ELAPAC-FD**, для нефтепродуктов всех видов и многих типов растворителей согласно списку химической стойкости на стр. 396. Подробная информация по спецификации материала, а также технические данные, диапазон температур и применение см. на стр. 384.

*Round flange seals **ELAPAC-FD** for all kinds of mineral oil products and many solvents acc. to resistance chart on page 396. Details of Materials and technial data, service range and temperatures range see page 384.*

Тип FD

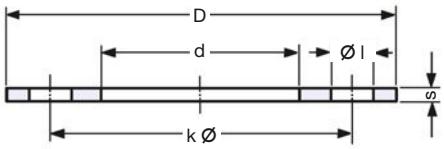

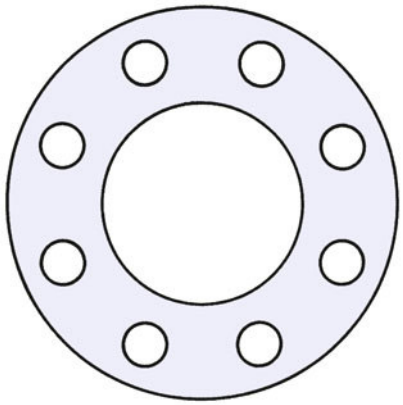

Когда химической стойкости **ELAPAC-FD** не достаточно, можно заказать фланцевые уплотнения с покрытием PTFE (см. на стр. 283).

*If the chemical resistance **ELAPAC-FD** of is insufficient, PTFE-encapsulated flange seals, open on the outside, can be supplied.*

	D	d	Ø k	Ø l	D	Type
Газовый вентиль TW	90	44	92	4 x 11	65	(QFD 90 / 44)
	90	70	99	4 x 9,5	70	QFD 90 / 70
Авиационная заправочная машина	98	60	110	4 x 9	78	QFD 98 / 9
	98	60	110	4 x 12	78	QFD 98 / 12
Плоский донный вентиль	100	55	106	4 x 12	75	QFD 100 / 55
Расходомер	100	65	106	4 x 12	75	QFD 100 / 65
	105	80	118	4 x 10	84	QFD 105 / 80
	115	90	130	4 x 11,5	92	QFD 115 / 90
	117	80	121	4 x 15	86	QFD 117 / 80
	125	80	135	4 x 11	96	QFD 125 / 80
	130	90	144	4 x 14	102	QFD 130 / 90
TQFA 100 Al	130	100	150	4 x 14	106	QFD 130 / 100
	155	100	175	4 x 15	124	(QFD 155 / 100)
TW 610 (FD 652)	160	95	175	4 x 11,5	124	QFD 160 / 95
	160	120	175	4 x 11,5	124	QFD 160 / 120

Квадратное фланцевое уплотнение из ELAPAC-FD, толщиной около 2 мм.

*Square flange seals **ELAPAC-FD**, thickness: approx. 2 mm*

Тип QFD

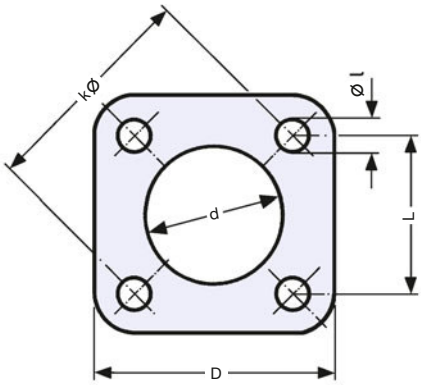

КОМПАНИЯ ELAFLEX ОСТАВЛЯЕТ ЗА СОБОЙ ПРАВО ТЕХНИЧЕСКИХ ИЗМЕНЕНИЙ. КОПИРОВАНИЕ И ПЕЧАТЬ ТОЛЬКО С РАЗРЕШЕНИЯ КОМПАНИИ · Specifications subject to change without notice · Copyright ELAFLEX

Изображенные и другие специальные формы уплотнений могут быть высечены или вырезаны согласно образцу или чертежу с максимальным размером 1400 м из **ELAPAC-FD**.

*The special types shown as well as others can be punched or cut from **ELAPAC-FD** up to a maximal size of 1400 mm (≈ 55 in.) according to sample or drawing.*

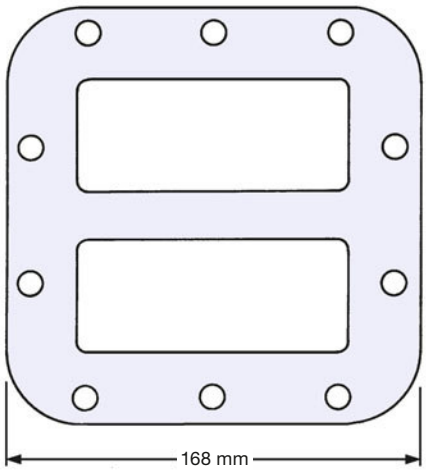

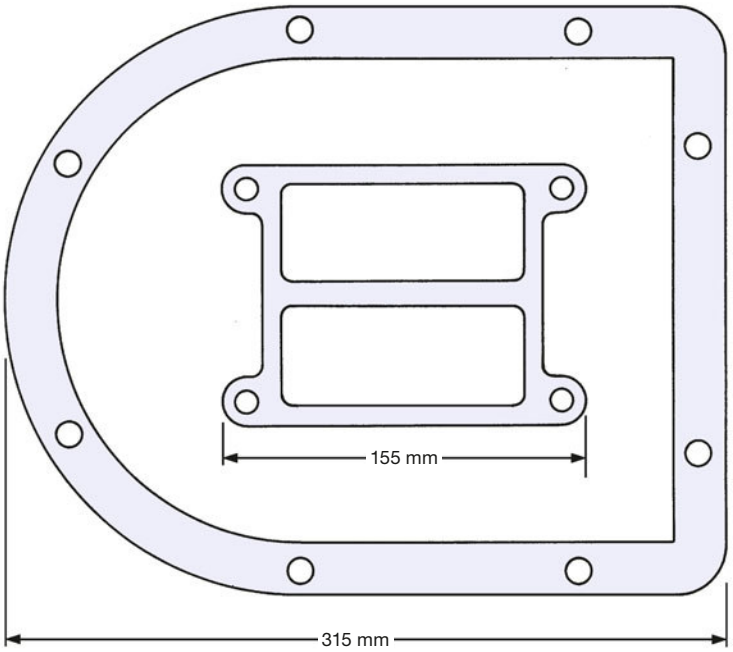

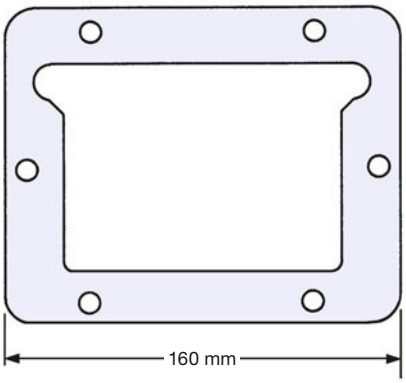

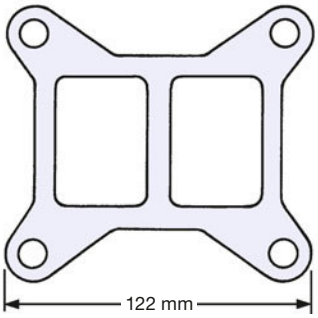

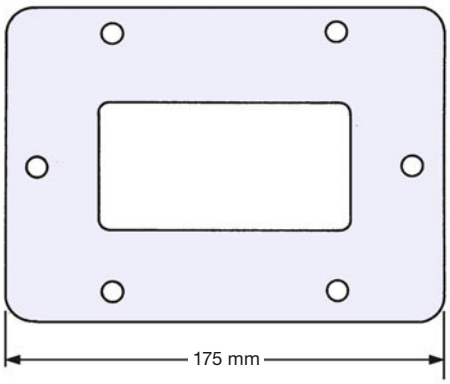

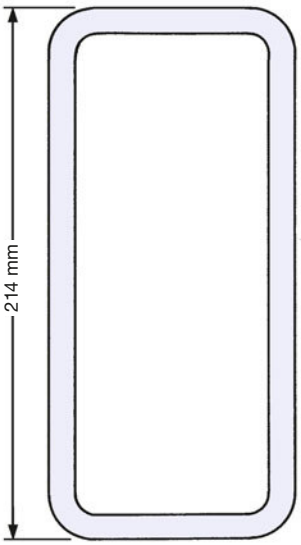

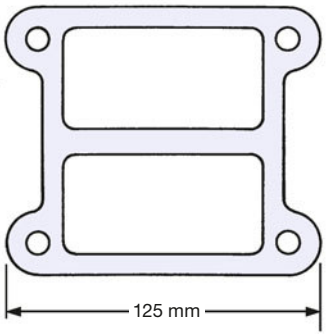

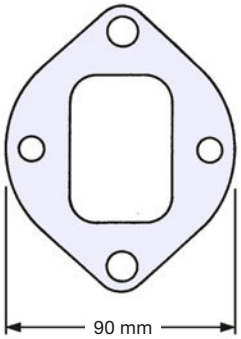

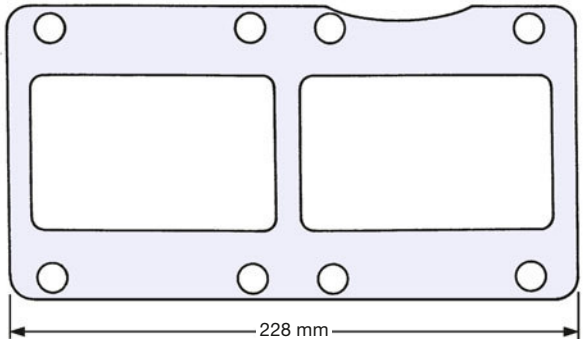

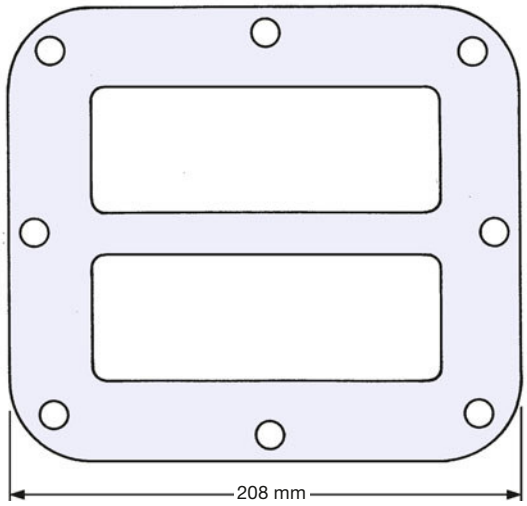

СТАНДАРТ ФЛАНЦА / ПОДХОДИТ ДЛЯ *Flange Standard/ Suitable for*	РАЗМЕРЫ [1] ≈ mm *Dimensions [1] ≈ mm* D	d	Ø k	Ø l	L	s	НОМЕР ЗАКАЗА *Part Number* Type
Бронзовые гофрированные трубы DN 20 / BW 20, Фланцы согласно DIN 5435	76	23	58	10	46	2	FD 20
						3	FD 20 - 3
Бронзовые гофрированные трубы DN 25 / BW 25, Фланцы согласно DIN 5435	90	27	68	12	55	2	FD 25
						3	FD 25 - 3
Бронзовые гофрированные трубы DN 32 / BW 32, KW 32, Фланцы согласно DIN 5435	100	35	78	12	64	2	FD 32
						3	FD 32 - 3
Бронзовые гофрированные трубы DN 40 / BW 40, KW 40, Фланцы согласно DIN 5435	104	43	82	12	68	2	FD 40
						3	FD 40 - 3
Бронзовые гофрированные трубы DN 50 / BW 50, KW 50, Фланцы согласно DIN 5435	126	52	100	12	80	2	FD 50
						3	FD 50 - 3
пеленгаторный замок TW	118	50	90	12	80	2	FD 118
						3	FD 118 - 3
Пеленгаторное устройство TW 600	138	52	100	12	70	2	FD 650
						3	FD 650 - 3

*) Подробная информация по спецификации материала и техническая информация на обороте.
Detailed information, material specification and technical data see overleaf.

Овальное фланцевое уплотнение из **ELAPAC-FD**. *)

ВНИМАНИЕ: деформация овальных уплотнений, возникающая при сильном затягивании болтов, хорошо выравнивается с помощью уплотнений толщиной 3 мм, особенно у гофрированных труб с маленькой отбортовкой, где общее усилие действует на небольшую площадь уплотнения.

*Ovalflange seals of **ELAPAC-FD**. *)*

PLEASE NOTE : It is better to use 3 mm seals to compensate the deformation on oval flanges caused by too strong tightening of the screws, particularly on corrugated tubes with small flanging where the total force is applied on the small sealing area.

Тип FD

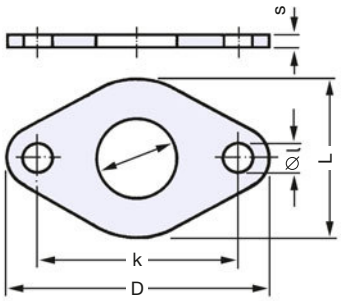

	D	d	Ø k	Ø l	s	Type
Газовый вентиль TW	108	73	91	4 x 6,5	3	FD 108 TM
Фланец для газовозврата	115	45	90	4 x 13,5	3	FD 115/45 TM
DN 50 TW 1	154	52	130	8 x 12	3	FD 154/52 TM
DN 80 TW 1	154	82	130	8 x 12	3	FD 154 TM
Предохранитель	154	104	130	8 x 12	3	FD 154/104 TM
DN 100 TW 3	174	102	150	8 x 14	3	FD 174 TM
DN 65 PN 10 / 16	185	68	145	4 x 18	3	FD 185 TM
DN 80 PN 10 / 16	200	82	160	8 x 18	3	FD 200 TM
DN 125 TW 5	204	127	176	8 x 14	3	FD 204 TM
DN 100 PN 10 / 16	220	100	180	8 x 18	3	FD 220 TM
Донный вентиль DN 80	220	140	190	8 x 15	3	FD 220/140 TM
Внутренний донный вентиль	220	160	190	8 x 14	3	FD 220/160 TM
Специальный фланец	225	152	190	8 x 12	3	FD 225 TM
Боковое соединение налива	229	102	170	8 x 19	3	FD 229 TM
API-арматура	232	177	212,5	12 x 10	3	FD 232 TM
Насосный фланец	233	150	210	8 x 14	3	FD 233 TM
Специальный фланец	235	155	210	8 x 18	3	FD 235 TM
DN 150 TW 7	240	152	210	12 x 14	3	FD 240 TM
Донный вентиль	270	202	240	12 x 14	3	FD 270 TM
Индикатор уровня	336	260	311	12 x 12	3	FD 336 TM

Круглые уплотнения для фланцев из **ELAPAC-FD**, как описано на стр. 381, дополнительно с покрытием PTFE толщиной 0,4 мм. Подходит для всех веществ согласно списку на стр. 396, графа **TM**.

*Round flange seals of **ELAPAC-FD** as described on page 381, additionally with 0.4 mm thick PTFE cover, open to the outside, as shown. Suitable for all media as per resistance chart on page 396, column **TM**.*

Тип FD ... TM

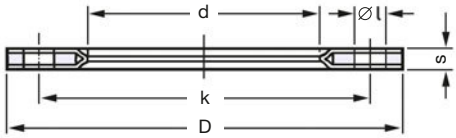

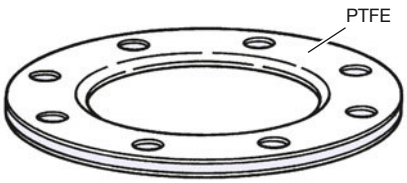

Другие размеры - по запросу · *Other measurements on request*

Листы и рулоны из **ELAPAC-FD** синего цвета. Собственное производство уплотнений. — *Sheets or coils of **ELAPAC-FD** blue. For own flange seal production*	Формат листа:: 1400 x 1000 mm — *Sheets size: 1400 x 1000 mm*	2	Лист ELAPAC 2 mm
		3	Лист ELAPAC 3 mm
	Формат рулона: 1400 шириной, 2 mm = ca. 25 mtr. lang, 3 mm = ca. 20 mtr. lang — *coil size: 1400 wide, 2 mm = approx. 25 m length, 3 mm = approx. 20 m length*	2	Лист ELAPAC 2 mm
		3	Лист ELAPAC 3 mm

ELAPAC-FD

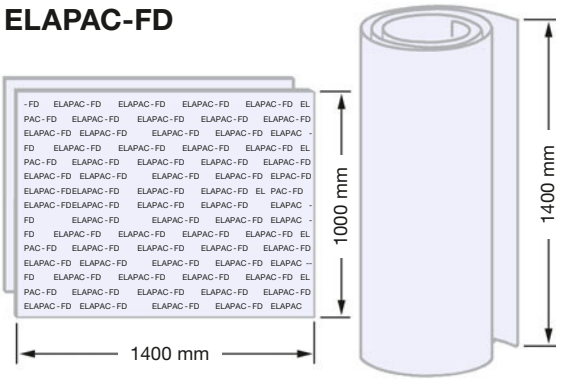

КОМПАНИЯ ELAFLEX ОСТАВЛЯЕТ ЗА СОБОЙ ПРАВО ТЕХНИЧЕСКИХ ИЗМЕНЕНИЙ. КОПИРОВАНИЕ И ПЕЧАТЬ ТОЛЬКО С РАЗРЕШЕНИЯ КОМПАНИИ · *Specifications subject to change without notice · Copyright ELAFLEX*

Спецификация ELAPAC-FD

МАТЕРИАЛ:

ELAPAC-FD это смесь из трех компонентов:

РЕЗИНА (NBR) вулканизированная, для связи компонентов и устойчивости к изломам. С помощью этого компонента улучшается герметичность материала и расширяется сфера применения.

ПРОБКА для сжимаемости и прочности. Благодаря этому компоненту уплотнение не продавливается внутрь или наружу. Уплотнение не проседает и может быть использовано повторно.

ВОЛОКНА придают материалу необходимую жесткость и твердость, которые требуются при проталкивании уплотнения со стороны в узкие промежутки. Устойчивость к разбуханию у смеси с добавками волокон гораздо лучше, чем у обычных резиновых уплотнений.

Другие преимущества: не выщелачивается от пластификаторов. Не сжимается и не затвердевает от высыхания. Не ухудшает и не окрашивает вещества. Не затвердевает при диапазоне температур от +25° до +70°C. Не прилипает к фланцу. Дополнительные 'жидкие' уплотнения не требуются. Таким образом, хорошо подходит для повторного использования.

ХИМИЧЕСКАЯ СТОЙКОСТЬ:

Список химической стойкости для распространенных групп веществ см. на стр. 396, в графе **FD**. Данные указаны для встроенных фланцевых уплотнений. При этом только внутренний край уплотнения касается вещества. Таким образом, возможное негативное воздействие (например, Ⓑ из-за набухания) происходит только на небольшую глубину, что делает, несмотря на это, применение все же возможным.

При лабораторных исследованиях уплотнение полностью окунается в вещество, так что набухание и потеря твердости значительно больше.

Если химической стойкости **ELAPAC** не достаточно, но необходима хорошая сжимаемость, то возможно использование специального типа '**TM**' с покрытием PTFE. Данные химической стойкости см. на стр. 396, в графе **TM**.

Применение для пищевых продуктов: без покрытия PTFE **ELAPAC-FD** не подходит для данного применения, так как составляющие смеси могут негативно влиять на качество пищевых продуктов. С покрытием **ELAPAC** можно применять для пищевых продуктов.

ПРИМЕНЕНИЕ:

Применяется в качестве эластичного фланцевого уплотнения для бензовозов, строительстве бензовозов и везде, где неровные уплотняющие поверхности требуют уплотняющего выравнивания, где фланцевые соединения должны быть эластичными во избежание разрыва труб, где обычные материалы для уплотнений не подходят, так как не возможна сильная затяжка конструкции.

Не подходит для узких резьбовых уплотнений, так как материал мягкий и латеральная твердость не достаточна для данного применения. Вещество может проникнуть слишком глубоко. Не подходит для применения, когда фланцевое уплотнение стиснуто в узком проеме от 2 до 3 мм. Особая опасность проседания при толщине материала 2 мм. При локальной перегрузке необходимо использовать материал толщиной 3 мм.

УТЕЧКА ГАЗА:

Благодаря содержанию волокон в смеси материала утечка газа, прежде всего при небольшой ширине уплотнения, ожидается незначительная. При нормальной ширине уплотнения **ELAPAC** хорошо подходит для применения.

СЕРТИФИКАТЫ:

Допущен к применению Бундесвер BW и большими нефтяными компаниями для бензовозов, нефтяных хранилищ и аэродромных транспортных средств в качестве материала для фланцевых уплотнений для старых ГСМ (горючего и смазочных материалов). (Например, согласно Air BP спецификация MECH 80). Допущен Deutschen Bahn AG толщиной 3 мм (номер материала 150.309). ELAPAC-FD соответствует DIN 28463.

ТЕХНИЧЕСКИЕ ДАННЫЕ:

Твердость по Шору А		86 ± 3	
прочность на разрыв	вдоль волокон	10	N/mm²
	поперек волокон	4,5	N/mm²
Относительное удлинение	продольные	15	N/mm²
силе разрыве	поперечные	70	N/mm²
сжимаемость		75	%
Устойчивость к		90	%
деформации при сжатии 24 ч, 70°C		40	%
Прочность на разрыв	продольные	7	N/mm²
	поперечные	10	N/mm²
Рабочее давление макс.		25	bar
цвет:		синий	
обозначение / маркировка 2 мм листа		оттиск	**ELAPAC-FD**

Specification ELAPAC-FD

MATERIAL:

***ELAPAC-FD** is a three component mixture, made of*

***RUBBER** (NBR) vulcanised, for the adhesion and resistance to kinking.*

***CORK** for compressibility and sealing capability. When tightening the flange seal does not move towards the outer or inner edge of the sealing faces. The flange seal does not "settle," and can be re-used in most cases.*

***FIBRES** give the material the necessary rigidity and the stability to insert flange seals into narrow gaps from the side. The values for swelling are considerably lower for fibre reinforced mixtures than for plain rubber seals.*

***Further advantages**: No leaching out of softening agents. No shrinking or hardening through drying. No influence on or discoloration of media. No hardening at temperature range of -25° up to +70° Celsius. No sticking on flange. Additional 'adhesives' are not necessary. Therefore good reusability.*

RESISTANCE:

*Resistance chart for common media see page 396, column **FD**. The details refer to fitted flange seals. Only the inner rim of the flange seal is in contact with the medium. In the event of a possible attack (e.g. Ⓑ, see resistance chart page 396) this would only result in low penetration and the use is still possible.*

If the flange seal is completely immerged in the medium during laboratory tests, swelling and loss of stability is of course higher.

*If the resistance of **ELAPAC** is not sufficient but good compressibility is required, we offer the special design **'TM'** seal which is PTFE encapsulated. Resistance chart on page 396, column **'TM'**.*

***Application of foodstuffs**: **ELAPAC-FD** is only suitable with PTFE-cover, otherwise mixture particles can influence the quality of the foodstuffs.*

APPLICATION:

As an elastic flange seal for tank truck and tank plant construction etc., where rough sealing surfaces require a high adaptability, where flange seals should still have good flexibility to avoid pipe fractures or simple sealing Materials because little or no force can be used to tighten the joint.

***Not suitable** for use as thread seal, because the material is too soft and does not have enough lateral strength, this allows the medium to attack the seal material. Also not suitable for applications where the flange seal is only squashed on 2 mm to 3 mm of the total width. Care should be taken not to squash the material to much especially the 2 mm material, if in doubt please use the 3 mm material.*

GAS IMPERMEABILITY:

*Due to the fibre content of **ELAPAC**; gas permeability is to be expected when using seals with narrow width – especially at high vacuum operation.*

APPROVALS:

*Approved as flange sealing material for all fuels and lubricants by the German military and the major oil companies for tank trucks, refineries and aircraft refuellers (i.e. approved according Air BP specification MECH 80). Approved by the German railway in 3 mm thickness (Mat. No. 150.309). **ELAPAC-FD** meets the DIN 28463.*

TECHNICAL DATA:

hardness, Shore A		*86 ± 3*	
tensile strength	*longitudinal*	*10*	*N/mm²*
	lateral	*4,5*	*N/mm²*
elongation at break	*longitudinal*	*15*	*N/mm²*
	lateral	*70*	*N/mm²*
compressibility		*75*	*%*
recovery		*90*	*%*
compression set 24h, 70°C		*40*	*%*
tear resistance	*longitudinal*	*7*	*N/mm²*
	lateral	*10*	*N/mm²*
working pressure maximal		*25*	*bar*
colour		*blue*	
marking		*print*	***ELAPAC-FD***

ELAFLEX

Резьбовое уплотнение типа **GD** для внутренней резьбы с пазом.

*Thread seals type **GD** female thread with groove.*

МАССА Weight Approx. ≈ kg	ДЛЯ РЕЗЬБЫ for Thread G	МАТЕРИАЛЫ ПРИМЕНЕНИЕ Materials Applications 1)	РАЗМЕРЫ ≈ mm Dimensions ≈ mm D	d	s	НОМЕР ЗАКАЗА Part Number Type	
0,001	G 1/2	**PTFE**, белый, массивный, твердый, универсально резистентный — ***PTFE***, *white, massive, hard, universally resistant*	20	13	2	TD 20/13	TD
0,001	G 3/4		26	19	2	TD 26/19	
0,002	G 1		33	24	2	TD 33/24	
0,003	G 1¼		42	34	2	TD 42/34	
0,003	G 1½		48	39	2	TD 48/39	
0,004	G 2		60	49	2	TD 60/49	
0,007	G 2½		76	63	2,5	TD 76/63	
0,006	G 3		88	77	3	TD 88/77	
0,009	G 4		114	100	3	TD 114/100	
0,030	5½"		140	102	3	TD 140/102	
0,001	G 1/2	**THERMOPAC**, светлый, твердый. Специально для горячих масел и горячего битума до 250°C, а также для горячей воды и насыщенного пара до 25 бар. — ***THERMOPAC***, *light colour, hard. Especially for hot oils and hot bitumen up to 250°C and for hot water and saturated steam up to 25 bar*	20	13	2	HBD 20/13	HBD
0,001	G 3/4		26	19	2	HBD 26/19	
0,002	G 1		33	24	2	HBD 33/24	
0,002	G 1¼		42	28	2	HBD 42/28	
0,002	G 1¼		42	34	2	HBD 42/34	
0,003	G 1½		48	39	2	HBD 48/39	
0,004	G 2		60	49	2	HBD 60/49	
0,005	G 2½		76	63	3	HBD 76/63	
0,009	G 3		88	77	3	HBD 88/77	
0,013	G 4		114	100	3	HBD 114/100	
0,043	5½"		140	102	3	HBD 140/102	
0,001	G 1/2	**Viton®**, (FKM) мягкий, для ароматических углеводородов и горячих масел — ***FKM***, *soft, for aromatic hydrocarbons and hot oils*	20	13	2	ViD 20/13	ViD
0,001	G 3/4		26	19	2	ViD 26/19	
0,002	G 1		33	24	2	ViD 33/24	
0,002	G 1¼		42	34	2	ViD 42/34	
0,003	G 1½		48	39	2	ViD 48/39	
0,004	G 2		60	49	2	ViD 60/49	
0,006	G 2½		76	63	3	ViD 76/63	
0,008	G 3		88	77	3	ViD 88/77	
0,014	G 4		114	100	3	ViD 114/100	
0,041	5½"		140	102	3	ViD 140/102	
0,001	G 1/2	**Hypalon®**, (CSM), мягкий, для кислот и щелочей — ***CSM***, *soft, for acids and alkalis*	20	13	2	(HyD 20/13)	HyD
0,001	G 3/4		26	19	2	(HyD 26/19)	
0,002	G 1		33	24	2	(HyD 33/24)	
0,002	G 1¼		42	34	2	(HyD 42/34)	
0,003	G 1½		48	39	2	(HyD 48/39)	
0,004	G 2		60	49	2	HyD 60/49	
0,006	G 2½		76	63	3	(HyD 76/63)	
0,008	G 3		88	77	3	HyD 88/77	
0,014	G 4		114	100	3	HyD 114/100	
0,041	5½"		140	102	3	(HyD 140/102)	
0,001	G 1/2	**EPDM**, черный, мягкий, для простых и сложных эфиров, кетонов, ацетатов, спиртов, альдегидов — ***EPDM***, *black, soft, for esters and ketones, ether, acetates alcohols, aldehydes*	20	13	2	(EPD 20/13)	EPD
0,001	G 3/4		26	19	2	EPD 26/19	
0,002	G 1		33	24	2	EPD 33/24	
0,002	G 1¼		42	34	2	EPD 42/34	
0,003	G 1½		48	39	2	EPD 48/39	
0,004	G 2		60	49	2	EPD 60/49	
0,006	G 2½		76	63	3	(EPD 76/63)	
0,008	G 3		88	77	3	EPD 88/77	
0,014	G 4		114	100	3	EPD 114/100	

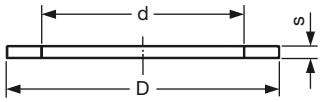

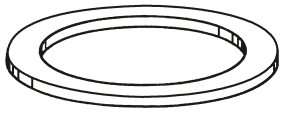

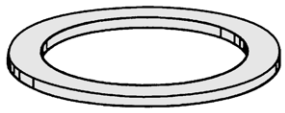

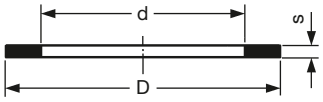

1) Химическая стойкость указана на стр. 396.
Chemical restistance chart see page 396

КОМПАНИЯ ELAFLEX ОСТАВЛЯЕТ ЗА СОБОЙ ПРАВО ТЕХНИЧЕСКИХ ИЗМЕНЕНИЙ. КОПИРОВАНИЕ И ПЕЧАТЬ ТОЛЬКО С РАЗРЕШЕНИЯ КОМПАНИИ · *Specifications subject to change without notice · Copyright ELAFLEX*

Примеры применения для резьбовых уплотнений GD · *Examples of Use for Thread Seals GD*

Тип VK

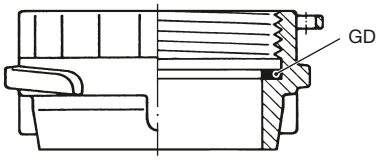

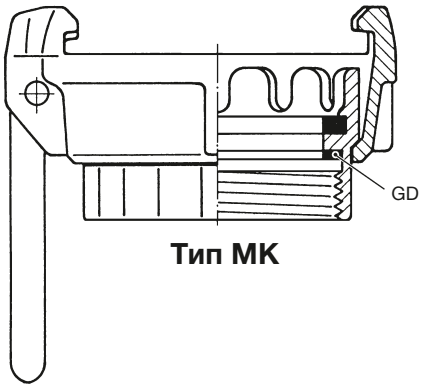

Тип MK

Тип AVKI

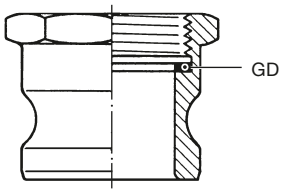

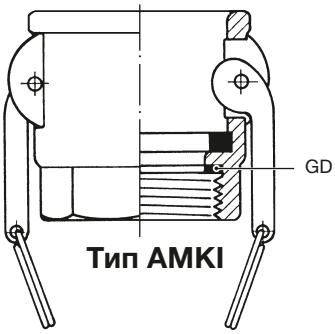

Тип AMKI

Тип BK

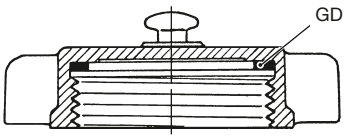

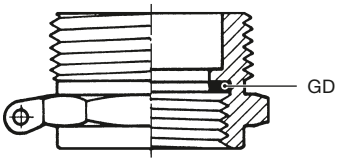

Тип RS

Тип RS

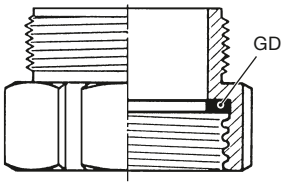

Тип RM

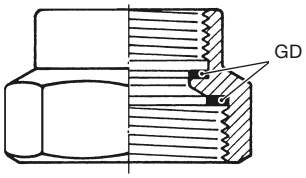

Тип DM

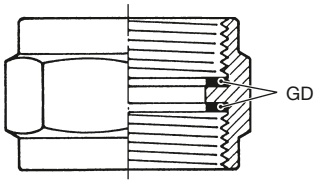

Тип RS

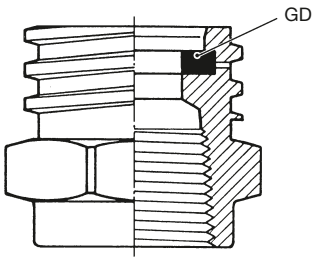

Тип AM

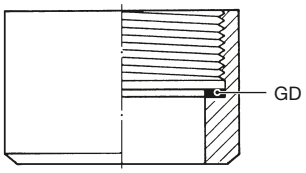

Тип KWZ

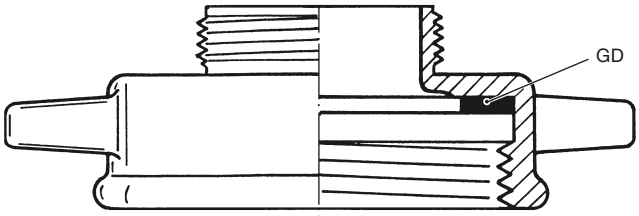

Тип M

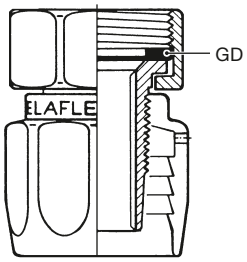

Тип MX

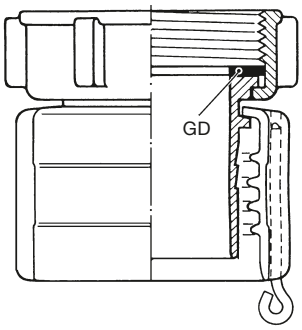

Тип MKX 2

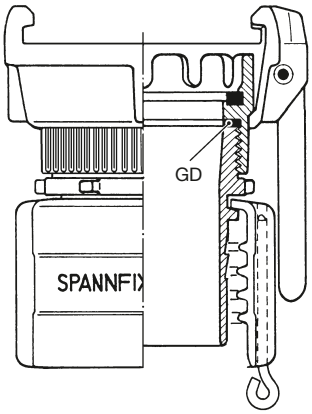

Тип Storz - IG

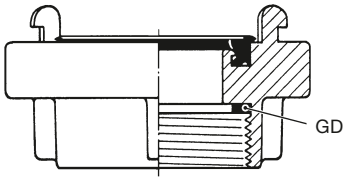

МАССА Weight Approx. ≈ kg	ПРИМЕНЕНИЕ ДЛЯ Suitable for	РАЗМЕРЫ ≈ mm Dimensions ≈ mm D	d	s	НОМЕР ЗАКАЗА Part Number Type
0,001	ZV 35	20	7	2	VD 20/7
0,001	ZVG	20	9,5	2	VD 20/9,5
0,001	(G ½")	20	13	2	VD 20/13
0,001	ZVF 25, ZV 25	21	6	3	VD 21/6
0,001	M 10 - W 21,8 x 1/14"	22	12	2	VD 22/12
0,001	G 5/8"	23	16	2	VD 23/16
0,001	ZVF 40, ZV 400, ZV 500	24	11	2	VD 24/11
0,001	ZVU, ZV 25 старый	25	7	3	VD 25/7
0,001	G 3/4"	26	19	2	VD 26/19
0,001	ZV 50	27	13	1,5	VD 27/13
0,001	ZVA 32	30	20	3	VD 30/20
0,001	ZV 203, M 30 x 1,5 L	30	21	2	VD 30/21
0,001	G 1"	33	24	2	VD 33/24
0,001	ZVA - Mix - старый	36	28	2	VD 36/28
0,004	ZV 35	39	20	4	VD 39/20
0,002	G 1¼" (DN 25)	42	29	2	VD 42/29
0,001	G 1¼" (DN 25 + DN 32)	42	34	2	VD 42/34
0,004	ZVF 40, ZV 400, ZV 500	47	34	4	VD 47/34
0,002	G 1½" (DN 32)	48	34	2	VD 48/34
0,002	ZH 50	48	37	2	VD 48/37
0,002	G 1½" (DN 32 + DN 38)	48	39	2	VD 48/39
0,003		52	39	2	VD 52/39
0,003	G 1¾"	54	44	2,5	VD 54/44
0,003	ZH 35, ZH 50	56	46	2,5	VD 56/46
0,004		60	45	2,5	VD 60/45 x 2,5
0,006	ZV 50	60	45	4	VD 60/45
0,003	G 2"	60	49	2	VD 60/49
0,003		67	53	2	VD 67/53
0,003		69	60	3	VD 69/60
0,005	ZV 50, Haltermann	72	58	3	VD 72/58
0,005	G 2½"	76	63	2,5	VD 76/63
0,008		80	60	3	VD 80/60
0,007	M 80 x 3, W 82 x 1/6 (Marine)	82	65	3	VD 82/65
0,006	G 3"	88	77	3	VD 88/77
0,016	TWK 80 (TW 505 VD)	92	77	6	TWD 80 PU *)
0,010	G 3½"	100	80	3	VD 100/80
0,018	4½" DIN 3799	113	80	3	VD 113/80
0,009	G 4"	114	100	3	VD 114/100
0,012	G 5"	140	124	3	VD 140/124
0,026	5½" DIN 3799	140	102	3	VD 140/102

*) Это уплотнение изготовлено из мягкого полиуретана с твердостью по Шору ≈70 °.

This seal is made of soft polyurethane with Shore hardness ≈ 70°.

Плоские уплотнения типа **VD** из полиуретанового эластомера, износостойкие, нетоксичные, твердость по Шору ≈ 90°. Для нефтепродуктов всех видов и многих растворителей согласно таблице на стр. 396.

Стандартные размеры (вертикальные столбцы) из полиуретана, изготовленные впрыском материала в форму, синего цвета. Другие размеры из литого полиуретана, медового цвета.

*Flat seals type **VD** of polyurethane, highly resistant to abrasion, non-toxic. Shore hardness ≈ 90°. For all petroleum based products and many solvents as per resistance chart on page 396.*

Standard sizes (vertical strokes) of polyurethane elastomer, injection molded. Colour: blue. Other sizes of cast polyurethane, amber coloured.

VD

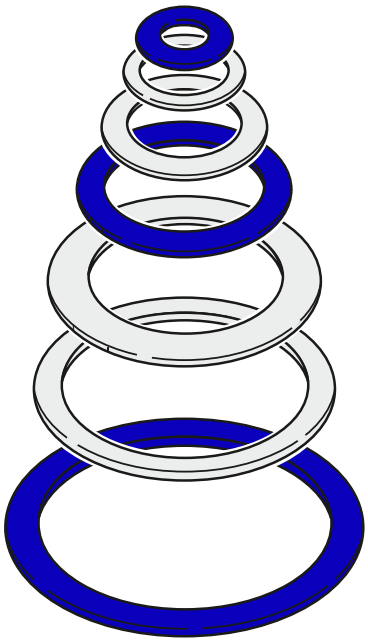

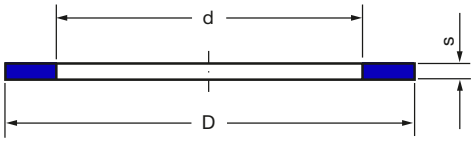

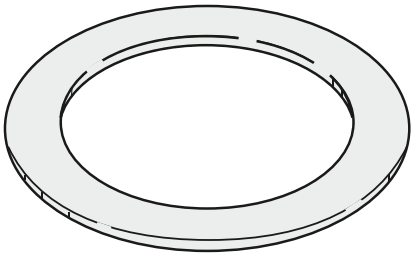

КОМПАНИЯ ELAFLEX ОСТАВЛЯЕТ ЗА СОБОЙ ПРАВО ТЕХНИЧЕСКИХ ИЗМЕНЕНИЙ. КОПИРОВАНИЕ И ПЕЧАТЬ ТОЛЬКО С РАЗРЕШЕНИЯ КОМПАНИИ · Specifications subject to change without notice · Copyright ELAFLEX

Плоские уплотнения из различных материалов см. на стр. 387

Flat seals of other Materials see page 387

Различные уплотнения · *Various Seals*

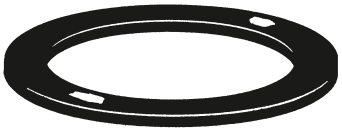

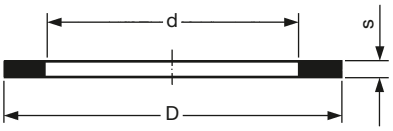

В этой таблице мы собрали все уплотнения, которые не относятся к стандартным исполнениям резьбовых, плоских уплотнений или уплотнений для арматур.

Подробный список химической устойчивости см. в таблице на стр. 396.

—

In this list we have summarized all seals, which do not belong to the range of standard types of thread-, flat- and coupling seals.

Detailed resistance information of the material please see chart on page 396.

ПРИМЕНЕНИЕ ДЛЯ *Application for*	ПАРАМЕТРЫ ≈ мм *Dimensions ≈ mm* D	d	s	МАТЕРИАЛЫ *Materials*	НОМЕР ЗАКАЗА *Part Number*
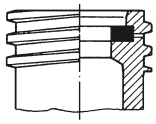 Американская трапецевидная резьба для жидкого газа **ACME** *American trapezoidal screw thread for LP-gas*	34	23	3	NBR	PD 1¾" ACME
	46	35	3		PD 2¼" ACME
	72	53	3		PD 3¼" ACME
	96	73	3		PD 4¼" ACME
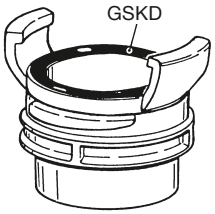 Фиксированное соединение Guillemin согласно DIN EN 14420-8 **GUILLEMIN** *Guillemin coupling acc. to EN 14420-8*	64	54	5	NBR, черный — *NBR black*	GSKD 50
	96	85	6		GSKD 80
	117,5	103,5	7		GSKD 100
	64	54	5	NBR белый — *NBR white*	GSKD 50 W
	96	85	6		GSKD 80 W
	117,5	103,5	7		GSKD 100 W
	64	54	5	Viton® / *FKM*	GSKD 50 Vi
	96	85	6		GSKD 80 Vi
	117,5	103,5	7		GSKD 100 Vi
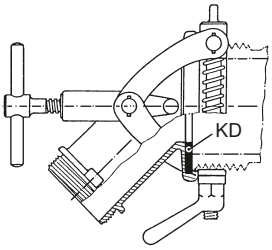 арматура для наполнения цистерн **KWK** *Rail car discharge coupling*	152	80	3	NBR	PD 152/80 (PD KWK)
	152	80	3	Viton® / *FKM*	ViD 152/80
	152	80	3	NBR с покрытием PTFE, полутвердый — *PTFE-encapsulated NBR, semi-hard*	PD 152/80 TM
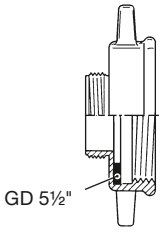 GD 5½" для переходника для цистерн **KWZ** *GD 5½" for rail car adaptor*	140	102	6	NBR	PD 5½"
	140	102	5	Hypalon® / *CSM*	HyD 140/102
	140	102	3	Полиуретан / *polyurethane*	VD 140/102
	140	102	3	Viton® / *FKM*	ViD 140/102
	140	102	3	PTFE	TD 140/102
	140	102	3	THERMOPAC / *HBD*	HBD 140/102
Плоское уплотнение для крышки люка на автоцистерне типа TW 617 *Flat seal for tank truck manhole* 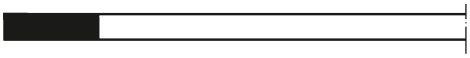	330	290	5	NBR	PD 616 округлая форма
Профильное уплотнение для крышки люка на автоцистерне *Profilated seal for tank truck manhole* 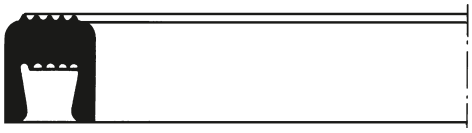	556	522	20	NBR	PD 556

ELAFLEX

МАССА Weight Approx. ≈ kg	РАЗМЕР DN Size DN mm	in.	МАТЕРИАЛЫ 1) Materials 1)	РАЗМЕРЫ ≈ mm Dimensions ≈ mm D	d	s	НОМЕР ЗАКАЗА Part Number Type
0,007	50	2"	NBR черный, стандартный для MK + MB / NBR, black standard for MK + MB	61,5	49	4,8	TWD 50
0,016	80	3"		92	77	6	TWD 80
0,016	100	4"		114	100	7	TW**0** 100
0,006	50	2"	NBR белый для пищевых продуктов / NBR, white for foodstuffs	61,5	49	4,8	TWD 50 W
0,015	80	3"		92	77	6	TWD 80 W
0,017	100	4"		114	100	7	TW**0** 100 W
0,007	50	2"	Hypalon® светло-зеленый для кислот, щелочей / CSM, light green for acids and alkalis	61,5	49	4,8	TWD 50 Hy
0,018	80	3"		92	77	6	TWD 80 Hy
0,020	100	4"		114	100	7	TW**0** 100 Hy
0,007	50	2"	Полиуретан медового цвета / polyurethane amber	61,5	49	4,8	TWD 50 PU
0,016	80	3"		92	77	6	TWD 80 PU
0,010	50	2"	Viton® черный (TWO 100 Vi темно-зеленый) для ароматов + горячих масел / FKM, black (TWO 100 Vi dark green) for aromatics + hot oils	61,5	49	4,8	TWD 50 Vi
0,022	80	3"		92	77	6	TWD 80 Vi
0,027	100	4"		114	100	7	TW**0** 100 Vi
0,007	50	2"	EPDM для сложного эфира + кетонов / EPT for esters + ketones	61,5	49	4,8	TWD 50 EP
0,016	80	3"		92	77	6	TWD 80 EP
0,024	100	4"		114	100	7	(TW**0** 100 EP)

Специальное исполнение для горячего битума до 200° C. Маркировка: красная точка

Special type for hot asphalt and bitumen up to 200° Celsius. Marking: one red dot

0,015	80	3"	VAMAC, 2 красные точки	92	77	7	TWD 80 BIT

Уплотнения для арматур типа TW согласно DIN 28450. Стандартное исполнение, мягкое, гладкое для напорного / всасывающего режима работы.

'TW' coupling seals for tank truck couplings according to DIN 28450 standard type soft, smooth for universal suction and pressure operation.

TWD

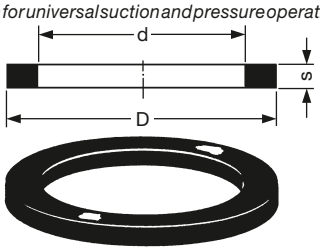

TWO

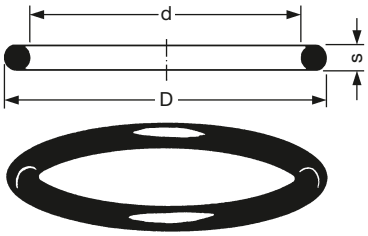

BIT

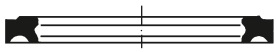

0,009	50	2"	NBR / NBR	61,5	49	4,8	GSD 50
0,018	80	3"		92	77	6	GSD 80
0,011	50	2"	Hypalon® светло-зеленый / CSM light green	61,5	49	4,8	GSD 50 Hy
0,026	80	3"		92	77	6	GSD 80 Hy
0,008	50	2"	Полиуретан синий / polyurethane blue	61,5	49	4,8	GSD 50 PU
0,015	80	3"		92	77	6	GSD 80 PU
0,012	50	2"	Viton® черный / FKM black	61,5	49	4,8	GSD 50 Vi
0,026	80	3"		92	77	6	GSD 80 Vi
0,026	80	3"	Viton® Extreme	92	77	6	GSD 80 ETP

Уплотнения для арматур типа TW согласно DIN 28450. Профильное исполнение для напорного / всасывающего режима работы высокой мощности.

'TW' coupling seals for tank truck couplings according to DIN 28450 Profilated special type for pressure and high suction service.

GSD

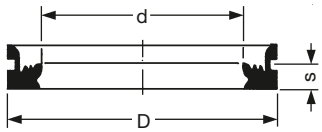

В случае, когда химической стойкости резиновых уплотнений не достаточно, возможна поставка особых типов из PTFE. Тип с покрытием TM имеет ядро из NBR, который не соприкасается с веществом.

If the chemical resistance of the rubber seals is not sufficient, we can supply types of PTFE. The encapsulated type TM has a soft core of NBR, which is not in contact with the medium.

0,011	50	2"	PTFE, белый, массивный, твердый / PTFE, white, solid, continuously hard	60,5	49	4,5	TWD 50 TD
0,025	80	3"		90	77	5,5	TWD 80 TD
0,007	50	2"	NBR – ядро, PTFE – покрытие / NBR core, PTFE encapsulated	61,5	49	4,8	TWD 50 TM
0,017	80	3"		92	77	6	TWD 80 TM
0,029	100	4"	Viton® – ядро, FEP – покрытие / FKM core, FEP encapsulated	114	100	7	TW**0** 100 TM

Уплотнения для арматур типа TW согласно DIN 28450. Специальное исполнение из твердого PTFE или с покрытием PTFE (полутвердое).

'TW' coupling seals for tank truck couplings according to DIN 28450 Special type of PTFE hard or PTFE encapsulated (semi-hard).

TD

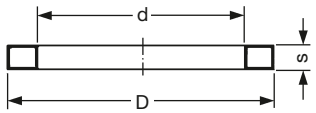

TM

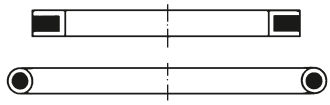

0,002	20	¾"	NBR синий / NBR blue	33	23	4,5	RD 20
0,003	25	1"		40	30	5	RD 25
0,005	38	1½"		52	42	5	RD 38
0,007	50	2"		64	54	5	RD 50
0,008	75	3"		95	85	5	RD 75
0,002	20	¾"	Viton® черный / FKM black	33	23	4,5	RD 20 Vi
0,004	25	1"		40	30	5	RD 25 Vi
0,005	38	1½"		52	42	5	RD 38 Vi
0,007	50	2"		64	54	5	RD 50 Vi
0,009	75	3"		95	85	5	RD 75 Vi

Уплотнения типа **RD** согласно DIN 11851 для соединений с круглой резьбой согласно DIN 405, так называемая 'резьба для молочных труб'.

*Coupling seals type **RD** according to DIN 11851 for knuckle threaded couplings according to DIN 405, so called 'milk pipe thread'.*

RD

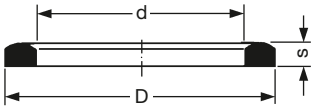

1) Химическая стойкость указана на стр. 396.
Chemical restistance chart see page 396

КОМПАНИЯ ELAFLEX ОСТАВЛЯЕТ ЗА СОБОЙ ПРАВО ТЕХНИЧЕСКИХ ИЗМЕНЕНИЙ. КОПИРОВАНИЕ И ПЕЧАТЬ ТОЛЬКО С РАЗРЕШЕНИЯ КОМПАНИИ · Specifications subject to change without notice · Copyright ELAFLEX

Примеры для применения уплотнений для арматур типа KD · *Examples of Use for Coupling Seals KD*

Тип DN-R

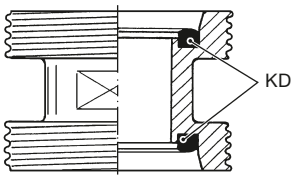

Тип KWK

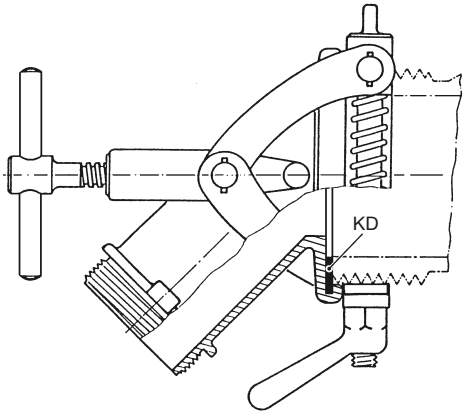

Тип RVC

Тип STR

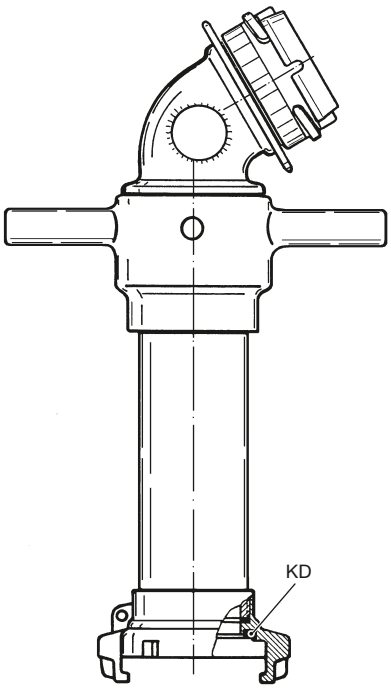

Тип Guillemin-AG

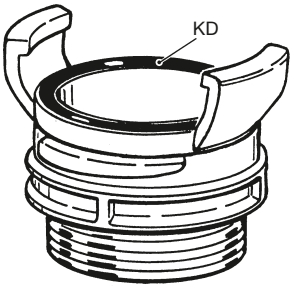

Тип MKX

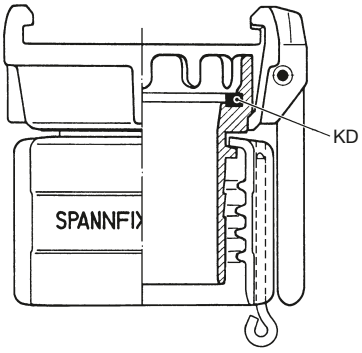

Тип AMKI

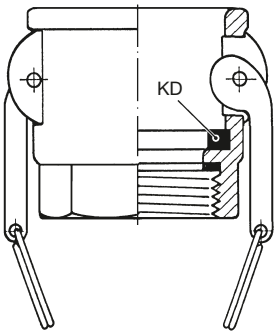

Тип MK

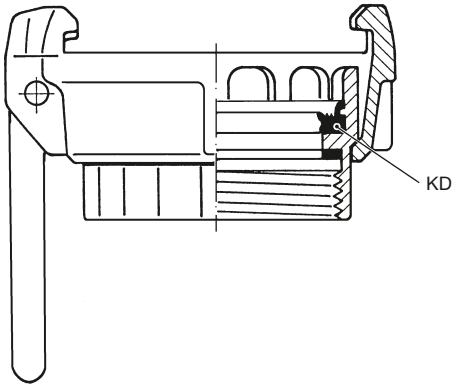

Тип Storz-AG

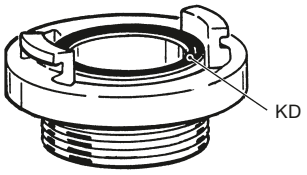

Тип STKX

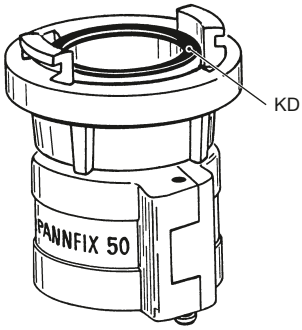

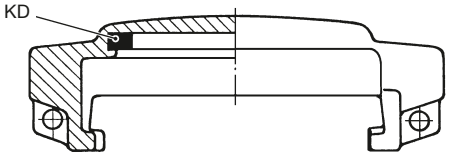

Тип MB

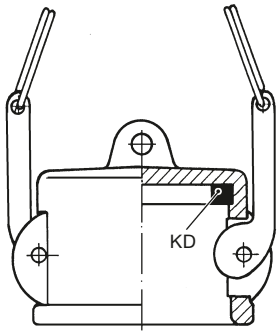

Тип AMB

ELAFLEX

Weight Approx. ≈ kg	Size DN mm	Size DN in.	Materials 1)	Dimensions ≈ mm D	d	s	Part Number Type
0,003	D	1"	NBR, черный, для нефтепродуктов — *NBR, black, for mineral oil products*	26	18	9	STKD 25
0,007	C	2"		60	47	10	STKD 50
0,014	B	3"		82	67	10	STKD 75
0,036	A	4"		124	102	12	STKD 100
0,003	D	1"	NBR, белый, для гранулята — *NBR, white, for granulates*	26	18	9	STKD 25 W
0,007	C	2"		60	47	10	STKD 50 W
0,014	B	3"		82	67	10	STKD 75 W
0,036	A	4"		124	102	12	STKD 100 W
0,004	D	1"	Viton® (FKM), зеленый, для ароматических соединений, для горячих масел, кислот + щелочей — *FKM, green, for aromatics, hot oils, acids and alkalis*	26	18	9	STKD 25 Vi
0,009	C	2"		60	47	10	STKD 50 Vi
0,017	B	3"		82	67	10	STKD 75 Vi
0,040	A	4"		124	102	12	STKD 100 Vi

Уплотнения для арматур типа STKD для фиксированных соединений Storz согласно DIN, для обычного напорного и всасывающего режима работы. Рабочее давление PN 10.

Coupling seals type STKD for Storz couplings according to DIN, for normal suction and pressure service. Working pressure up to 10 bar.

Storz

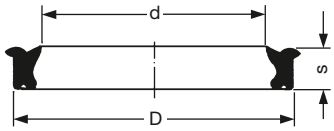

Weight Approx. ≈ kg	Size DN mm	Size DN in.	Materials 1)	Dimensions ≈ mm D	d	s	Part Number Type
0,004	19	¾"	NBR, черный, мягкий. Стандартный тип для нефтепродуктов — *NBR, black, soft. Standard type for mineral oil products*	35	22	5,5	AKD 19
0,005	25	1"		40	27	6,4	AKD 25
0,007	32	1¼"		50	35	6,4	AKD 32
0,009	38	1½"		56	41	6,4	AKD 38
0,012	50	2"		67	51	6,4	AKD 50
0,018	63	2½"		80	60	6,4	AKD 63
0,021	75	3"		95	76	6,4	AKD 75
0,032	100	4"		124	102	6,4	AKD 100
0,059	150	6"		180	152	6,4	(AKD 150)
0,004	19	¾"	CSM, светло-зеленый, мягкий, для химикалий, кислот, щелочей, также с содержанием масел — *CSM, light green, soft, for chemicals, acids, alkalis, also oil containing*	35	22	5,5	AKD 19 Hy
0,006	25	1"		40	27	6,4	AKD 25 Hy
0,008	32	1¼"		50	35	6,4	AKD 32 Hy
0,010	38	1½"		56	41	6,4	AKD 38 Hy
0,013	50	2"		67	51	6,4	AKD 50 Hy
0,020	63	2½"		80	60	6,4	AKD 63 Hy
0,023	75	3"		95	76	6,4	AKD 75 Hy
0,036	100	4"		124	102	6,4	AKD 100 Hy
0,066	150	6"		180	152	6,4	(AKD 150 Hy)
0,006	19	¾"	Viton® (FKM), черный, мягкий, для ароматических соединений, для горячих масел, кислот и щелочей — *FKM, black, soft, for aromatics, hot oils, acids and alkalis*	35	22	5,5	AKD 19 Vi
0,008	25	1"		40	27	6,4	AKD 25 Vi
0,011	32	1¼"		50	35	6,4	AKD 32 Vi
0,014	38	1½"		56	41	6,4	AKD 38 Vi
0,017	50	2"		67	51	6,4	AKD 50 Vi
0,025	63	2½"		80	60	6,4	AKD 63 Vi
0,030	75	3"		95	76	6,4	AKD 75 Vi
0,045	100	4"		124	102	6,4	AKD 100 Vi
0,084	150	6"		180	152	6,4	(AKD 150 Vi)
0,006	19	¾"	Ядро из мягкого Viton® (FKM), с покрытием PTFE, полутвердый — *Soft rubber core of Viton®/FKM, PTFE encapsulated, semi-hard*	35	22	5,5	AKD 19 TM
0,008	25	1"		40	27	6,4	AKD 25 TM
0,011	32	1¼"		50	35	6,4	AKD 32 TM
0,014	38	1½"		56	41	6,4	AKD 38 TM
0,016	50	2"		67	51	6,4	AKD 50 TM
0,024	63	2½"		80	60	6,4	AKD 63 TM
0,029	75	3"		95	76	6,4	AKD 75 TM
0,043	100	4"		124	102	6,4	AKD100 TM
0,079	150	6"		180	152	6,4	(AKD 150 TM)

Тип **TM** также поставляется с ядром из EPDM · ***TM*** *type also available with EPDM core*

Уплотнения для арматур типа AKD для арматур с рычагом согласно DIN 2828 и для американских арматур типа Камлок.

Coupling seals type AKD for cam locking couplings DIN 2828 + original American cam locking couplings. Working pressure up to 10 bar.

AKD

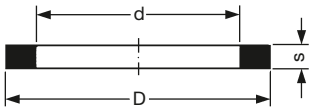

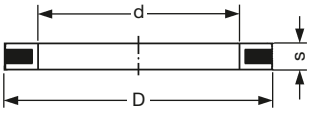

1) Химическая стойкость указана на обороте
Chemical restistance chart see overleaf

КОМПАНИЯ ELAFLEX ОСТАВЛЯЕТ ЗА СОБОЙ ПРАВО ТЕХНИЧЕСКИХ ИЗМЕНЕНИЙ. КОПИРОВАНИЕ И ПЕЧАТЬ ТОЛЬКО С РАЗРЕШЕНИЯ КОМПАНИИ · *Specifications subject to change without notice · Copyright ELAFLEX*

Список химической стойкости для уплотнений · *Chemical Resistance Chart Seals*

ЖИДКОСТИ ПРИ НОРМАЛЬНОЙ ТЕМПЕРАТУРЕ Необходимо учитывать все компоненты смеси! —— ***FLUIDS, FLUID GROUPS*** *If not otherwise stated, at ambient temperature.* *All components of mixtures must be considered!*	Пербунан *NBR* **NBR**	Пербунан, белый *NBR white* **NBR-W**	EPDM / Butyl *EPT* **EPD**	ELAPAC, синий *NBR / cork / textile* **FD**	THERMOPAC, светлый твердый - *hard* **HBD**	Hypalon® *CSM* **HYD**	полиамид *Nylon* **NYD**	PTFE *PTFE* **TD/TM**	полипропилен *polypropylene* **VD**	Viton® *FKM* **ViD**
Алифатические углеводороды, такие как бензин, дизель, сырая нефть, нефть *Aliphatic hydrocarbons as gasoline, diesel, fuel oil, crude oil, petroleum*	A	A	C	A	A	C	A	A	A	A
Газолин с ароматическими, эфирными и метаноловыми добавками согласно DIN *Gasoline with aromatic-, ether- and methanol additives*	A-B	B	C	A	A	C	A	A	A	A
Ароматические углеводороды, такие как бензол, толуол, ксилол *Aromatic hydrocarbons as benzene, toluol, xylol*	B-C	C	C	Ⓑ	A	C	A	A	A-B	A
Хлорированные углеводороды, такие как метиленхлорид, пер- и трихлорэтилен *Chlorinated hydrocarbons as methylene-chloride, per- and tri-chloroethylene*	C	C	C	Ⓑ	A	C	A	A	B	A
Спирты, такие как этанол, бутанол, метанол, изопропиловый спирт *Alcohols as ethanol, butanol, methanol, isopropyl alcohol*	A	A	A	A	A	A	A	A	A-B	B
Амины, такие как анилин, бутиламин, пиридин, диэтиламин, триэтиламин *Amines as aniline, buthyl amine, pyridine, diethyl amine, triethyl amine*	C	C	A	Ⓑ	A	C	A	A	B	C
ацетат, альдегид, сложный эфир, простой эфир *Acetates, aldehydes, ester, ether*	B	C	A	Ⓑ	A	B	A	A	B	C
Кетоны, такие как ацетон, метилэтилкетон (МЭК), циклогексанон *Ketones as acetone, methyl ethyl ketone, cyclohexanon*	C	C	A	Ⓑ	A	C	A	A	B	C
Гликоли, противообледенительная жидкость, антифриз *Glycol, defrosting fluids, anti-freezing fluids*	A	A	A	A	A	A	A	A	B	B
Питьевая вода, пищевые продукты, также с содержанием масел, светлые грануляты, молоко, жиры *Drinking water, foodstuffs - also oily, light granulates. milk, fats*	-	A	-	-	A	-	A	A	A	-
Вода, сточная вода, морская вода, охлаждающая вода - также содержащая масло *Water, sewage, seawater, cooling water also containing oil*	A	A	A	A	A	A	A	A	B	A
Асфальт, горячий битум, смолы до 200° C *Asphalt, hot bitumen, tar up to 200°C*	B	C	B	B	A	C	C	C	C	A
Гудроны, такие как бурый гудрон, каменноугольное масло, крезол, фенол *Tar oils as lignite-tar oil, coal-tar oil, cresol, phenol*	C	C	A	Ⓑ	A	C	C	A	C	A
Насыщенный пар, насыщенный влажный пар до 220° C *High pressure wet saturated steam up to 220°C*	C	C	C	C	A	C	C	C	C	A
Водный раствор аммиака, жидкие удобрения *Ammonia hydrons, liquid fertilizer*	A	A	A	A	A	A	A	A	C	B
Солевые растворы, такие как карбонат, хлорид, нитрат, фосфат *Salt solutions as carbonates, chlorides, nitrates, phosphates*	A	A	A	A	A	A	A	A	C	A
Щелочи, такие как гидроксид калия, гидроксид натрия, очистительные щелочи до 100° C *Alkalies as potassium hydroxide, sodium hydroxide, cleaning alkalies up to 100°C*	C	C	A	C	B	A	B	A	C	B
Муравьиная кислота *Formic acid*	C	C	A	C	A	A	C	A	C	A
Хлорсульфоновая кислота *Chlorosulfonic acid*	C	C	C	C	A	C	C	A	C	C
Хромовая кислота *Chromic acid*	C	C	B	C	A	A	C	A	C	A
Уксусная кислота *Acetic acid*	C	C	A	C	A	A	C	A	C	A
Плавиковая кислота, фтористоводородная кислота *Hydrofluoric acid*	C	C	A	C	C	A	C	A	C	A
Щавелевая кислота *Oxalic acid*	C	C	A	C	A	A	B	A	C	A
Фосфорная кислота *Phosphoric acid*	B	C	A	C	A	A	C	A	C	A
Азотная кислота *Nitric acid* → 30 %	C	C	C	C	C	B	C	A	C	A
30 – 70 %	C	C	C	C	C	C	C	A	C	A
70 – 90 %	C	C	C	C	C	C	C	A	C	A
Соляная кислота *Hydrochloric acid*	C	C	A	C	A	A	C	A	C	A
Серная кислота *Sulfuric acid* → 65 %	C	C	A	C	B	A	C	A	C	A
65 – 95 %	C	C	B	C	B	A	C	A	C	A
96 %	C	C	C	C	B	B	C	A	C	A

A = хорошо подходит
good, fluid has little or no effect

Ⓑ = подходит. Только внешний край уплотнения набухает (см. информацию на стр. 384).
suitable. Only interior rim of flange seals swells (see page 384)

B = подходит с ограничениями (возможны коррозия, ржавчина, эрозия, набухание)
fair, fluid has minor effect (corrosion, rust, erosion, swelling)

C = не подходит из-за быстрого разрушения или размягчения (например, пар)
not suitable because of quick destruction of softening (e. g. stream)

Оговорка: гарантия на указанные данные в таблице не дается, так как информация взята из публикаций различных производителей сырья. Обратите внимание, что данные относятся к чистым материалам, без добавок. Специальные испытания химической стойкости могут быть проведены по договоренности.

——

***Reservation**: The validity of these general information data cannot be guaranteed. The data have been taken from publications of various raw material manufacturers. Please note, that the data refer to pure materials only. Special resistance tests can be made on request.*